ARTELY®
Complementos para Sala

MANUAL DO PRODUTO

Manual del Producto
User's Guide

Rack Estocolmo

Rack Estocolmo / Estocolmo TV Stand

Versão 1.0 / Versión 1.0 / 1.0 Version

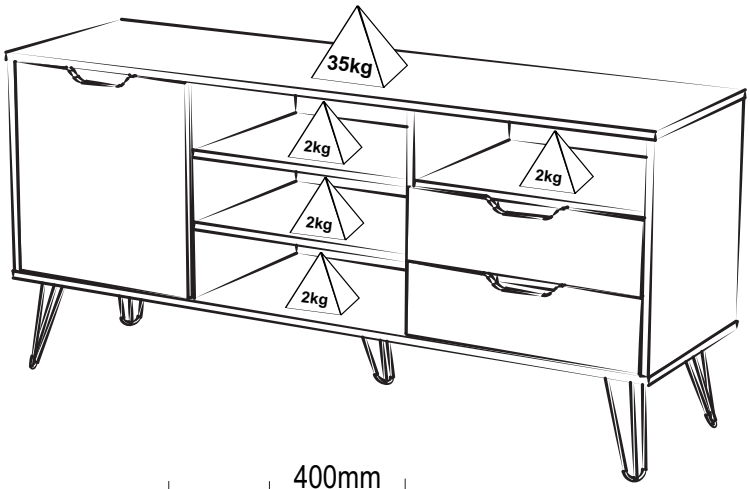

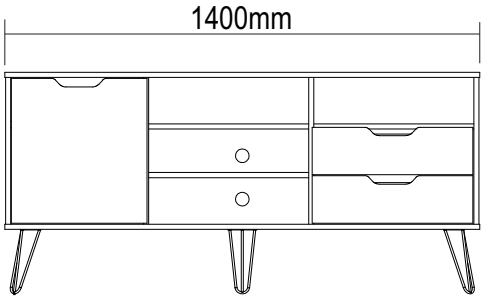

frente/frente/front

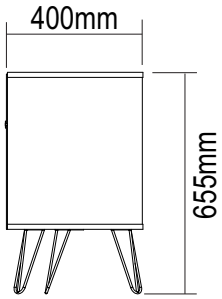

lateral/lado/side

Assista ao vídeo de montagem
Asista al video de montaje
Watch the assembly video

Conservação e Limpeza - Conservación y Limpieza - Conservation and Cleaning

Não expor o produto ao sol, altas temperaturas e umidade. *Não arrastar objetos sobre a superfície do móvel (ex.: TV, DVD, aparelho de som, objetos decorativos...)* e manter em local seco e arejado. Para a limpeza, utilizar um pano seco e macio. Não é necessário o uso de materiais abrasivos ou álcool.

No exponga el producto a la luz solar, las altas temperaturas y la humedad. No arrastre los objetos a través de la superficie de la unidad (por ejemplo, TV, DVD, equipo de música, objetos de decoración ...) Mantener en un lugar fresco y seco. Para la limpieza, utilizar un paño seco y suave. El uso de materiales abrasivos o del alcohol no es necesario.

Do not expose the product to sunlight, high temperatures and humidity. Do not drag objects across the surface of the unit (TV, DVD, stereo, decorative objects ...) keep it in a cool dry place. For cleaning, use a dry and soft cloth. Do not use abrasive materials or alcohol.

Garantia

Este certificado de Garantia é uma vantagem adicional oferecida ao consumidor, porém para que o mesmo tenha validade é imprescindível que seja apresentada a NOTA FISCAL de compra do produto.

*Com este produto, a **Artely** tem como objetivo atender plenamente o proprietário-consumidor, proporcionando a garantia na forma aqui estabelecida, pelo período de três meses a partir da data da nota fiscal de compra. A **Artely** restringe a sua responsabilidade à substituição gratuita das peças defeituosas, em caso de defeitos ou avarias devidamente constatados como sendo de fabricação, durante a vigência desta garantia.*

*A **Artely** declara a garantia nula e sem efeito se o produto for alterado, adulterado, molhado ou consertado e ainda pela prática de montagem inadequada ou mau uso. Também será considerada nula em casos de força maior, como aqueles causados por agentes da Natureza (chuvas, incêndios, excesso de umidade, cupins,...) e eventos externos como objetos arrastados sobre a superfície do móvel (ex.: TV, DVD, aparelho de som, objetos decorativos...).*

Para exercer seus direitos de comprador é importante que antes de montar seu produto você leia com atenção as instruções de cada passo do manual de montagem que acompanha o móvel.

Caso o produto não esteja em conformidade, entre em contato com a loja onde efetuou a compra e faça sua reclamação, apontando os defeitos técnicos observados. Para agilizar o seu atendimento, tenha sempre em mãos o manual de montagem com os respectivos números das peças defeituosas, conforme descritas no manual.

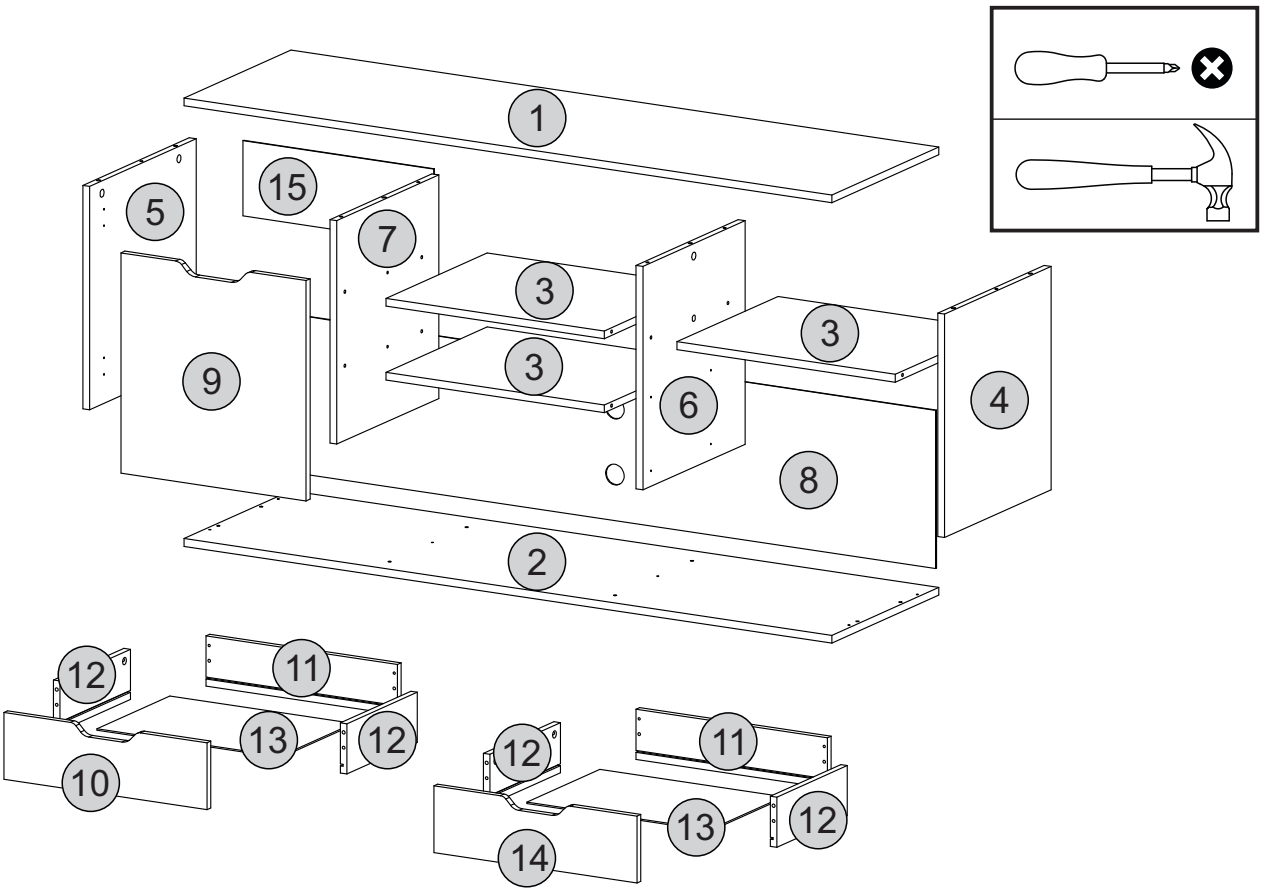

Descrição	Descripción	Description	Qtd
1-Tampo (1400x400x15mm)	1-Tapa	1-Top	1
2-Base (1400x398x15mm)	2-Base	2-Base	1
3-Prateleira (472x381x15mm)	3-Anaquel	3-Shelf	3
4-Lateral Direita (433x398x15mm)	4-Lado Derecho	4-Right Side	1
5-Lateral Esquerda (433x398x15mm)	5-Lado Izquierdo	5-Left Side	1
6-Divisão Direita (433x382x15mm)	6-División Derecha	6-Right Division	1
7-Divisão Esquerda (433x382x15mm)	7-División Izquierdo	7-Left Division	1
8-Traseira (1386x306x3mm)	8-Trasero	8-Back	1
9-Porta (427x400x15mm)	9-Puerta	9-Door	1
10-Frente Gav. Inferior (474x140x15mm)	10-Cajón Frontal	10-Drawer Front	1
11-Traseira Gaveta (447x105x15mm)	11-Trasero del Cajón	11-Drawer Back	2
12-Lateral Gaveta (285x105x15mm)	12-Lado del Cajón	12-Drawer Side	4
13-Fundo Gaveta (428x295x3mm)	13-Fundo del Cajón	13-Drawer Botton	2
14-Frente Gav. Superior (474x140x15mm)	14-Cajón Frontal	14-Drawer Front	1
15-Traseira Menor (412x146x3mm)	15-Trasero Menor	15-Small Back	1

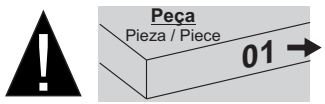

- O número na borda da peça corresponde ao manual.
- Para retirada do número usar Lustra-Móveis, Álcool em Gel ou Borracha.
-El número en el borde de la pieza coincide con el manual.
-Use una goma de borrar blanca, alcohol en gel o lustrador para muebles para eliminar los números.
-The number on the edge of the piece matches the manual.
-Use a White eraser, Alcohol Gel or Furniture Polish to remove the numbers.

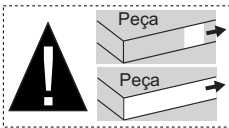

Cor da Borda
Color del borde
Edge color

Azul (Lateral direita) **Azul** (Lateral derecha) **Blue** (Right side)
Vermelho (Lateral esquerda) **Rojo** (Lateral izquierda) **Red** (Left side)
Preto (Divisão direita) **Negro** (División derecha) **Black** (Right partition)
Verde (Divisão esquerda) **Verde** (División izquierda) **Green** (Left partition)

Lista de Materiais
Lista de Materiales/ Hardware List

A		Cavilha / Tarugo / Dowel Ø6x30mm	34
B		Minifix / Minifix / Minifix Ø7x30mm	18
C		Tambor / Tambor / Minifix Cam Ø15x12mm	20
D		Tapa furo adesivo / Adhesivo / Hole Cover Ø18mm	14
E		Parafuso Tornillo / Screw Ø3,5x40mm CP	06
F		Parafuso Tornillo / Screw Ø4,0x14mm CP	28
G		Parafuso Tornillo / Screw Ø3,5x12mm CP	16
H		Prego Nail / Clavo 8x8	30
I		Calço Dobradiça Cuna / Chock	02
J		Dobradiça Bisagra / Hinge	02
K		Corrediça Guía / Slider 350mm	02
L		Pé Metal Foot Metal / Pie de Metal	05
M		Haste Dupla Minifix / Minifix Doble Varilla / Double Rod Minifix Ø7x60mm	01
N		Perfil H Canal H / Channel H 412mm	01

DICAS PARA FIXAR MINIFIX

TIP TO FASTEN THE MINIFIX
PISTA PARA ARREGLAR EL MINIFIX

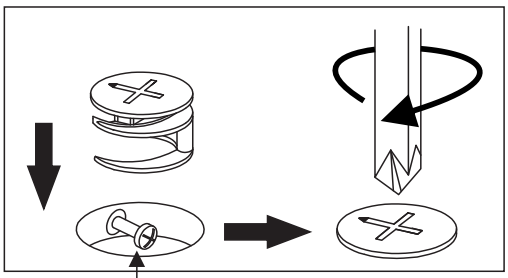

Cabeça do parafuso precisa estar no centro
La cabeza del tornillo debe estar en el centro
Screw head has to be in the center

Parafuso Minifix
Tornillo minifix/Minifix screw

Fixe o parafuso até o ressalto encostar na superfície da peça (veja o exemplo abaixo).

Tighten the screw until its overhang part lean on the piece surface (see the example below).

Fije el tornillo hasta que su parte sobressaliente toque la superficie de la pieza (vea el ejemplo abajo).

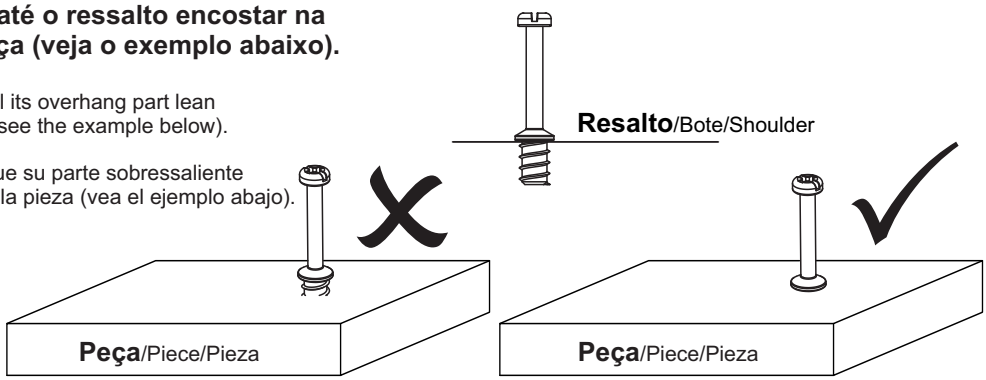

Passo 1
Paso/Step

PEÇA
Piece/Pieza

1 - TAMPO	x1

FERRAGEM
Hardware/Herraje

B		06

FERRAMENTA
Tool/Herramienta

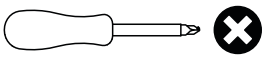

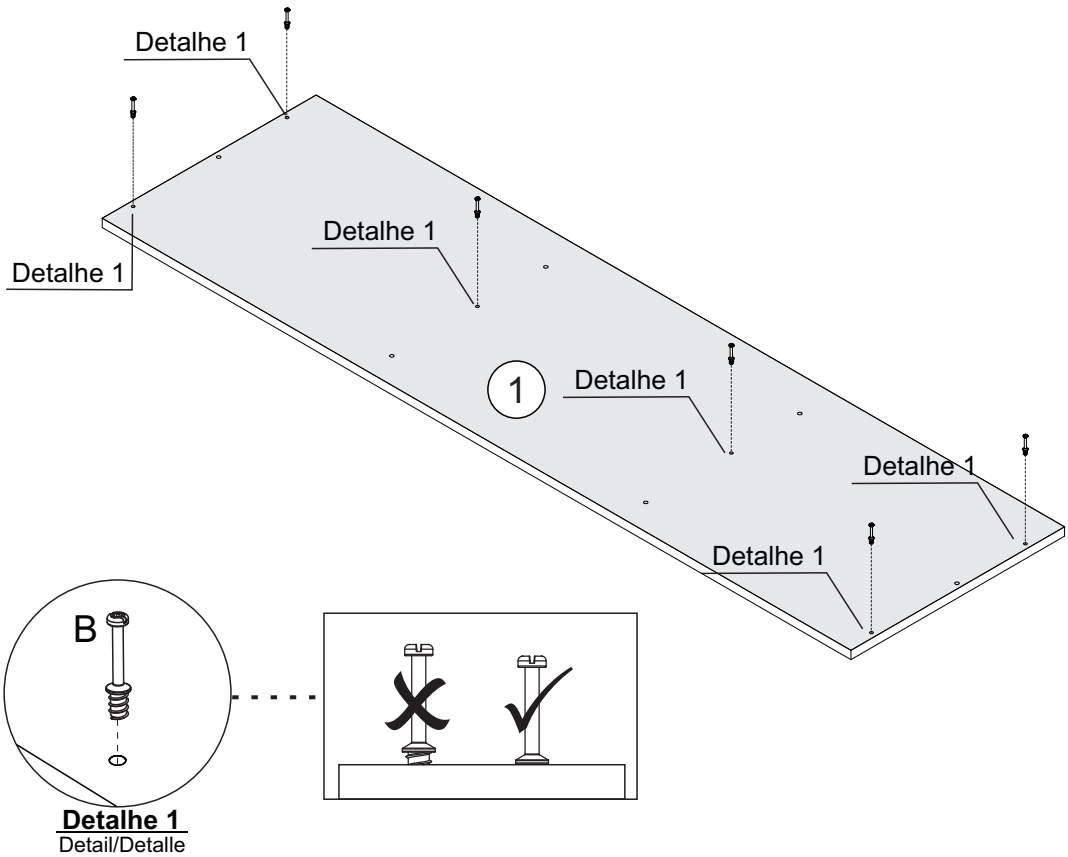

Detalhe 1
Detail/Detalle

Passo 2
Paso/Step

PEÇA
Piece/Pieza

3 - PRATELEIRA	x3

FERRAGEM
Hardware/Herraje

A		12

FERRAMENTA
Tool/Herramienta

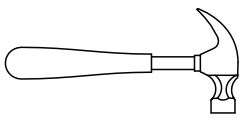

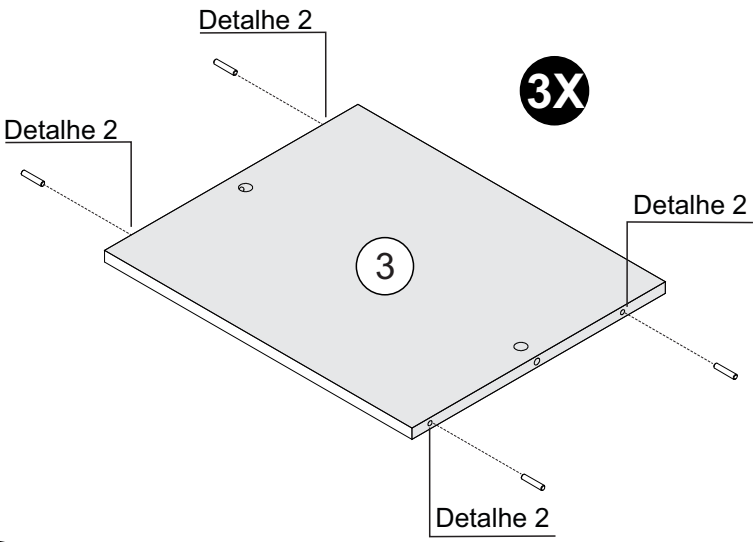

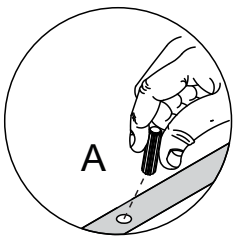

Detalhe 2
Detail/Detalle

Passo 3
Paso/Step

PEÇA
Piece/Pieza

5 - LATERAL ESQUERDA	x1

FERRAGEM
Hardware/Herraje

A		03
F		04
I		02

FERRAMENTA
Tool/Herramienta

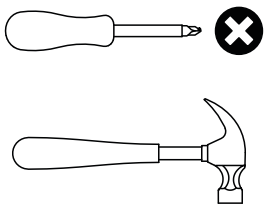

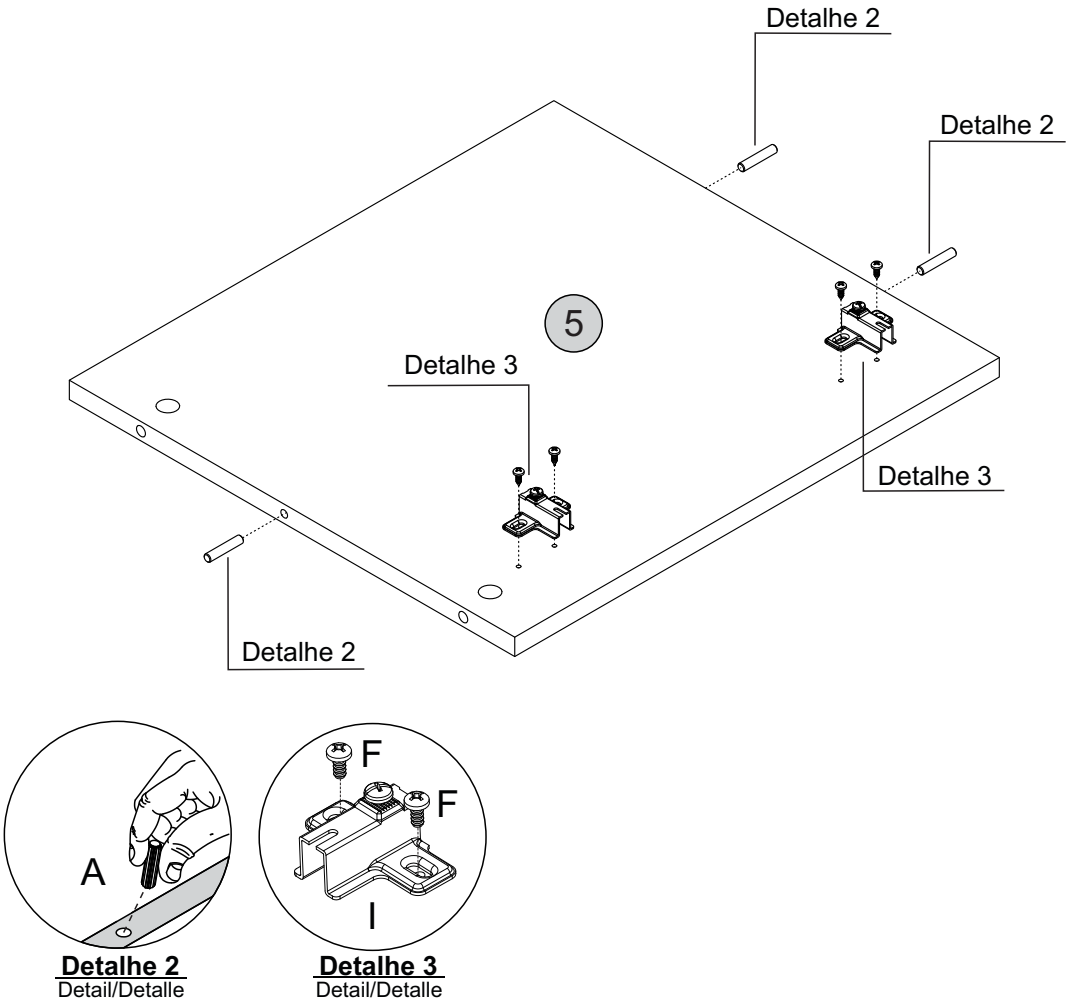

Detalhe 2
Detail/Detalle

Detalhe 3
Detail/Detalle

Passo 4
Paso/Step

PEÇA
Piece/Pieza

4 - LATERAL DIREITA	x1

FERRAGEM
Hardware/Herraje

A		03
G		04
K		02

FERRAMENTA
Tool/Herramienta

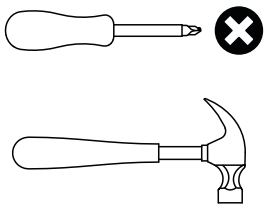

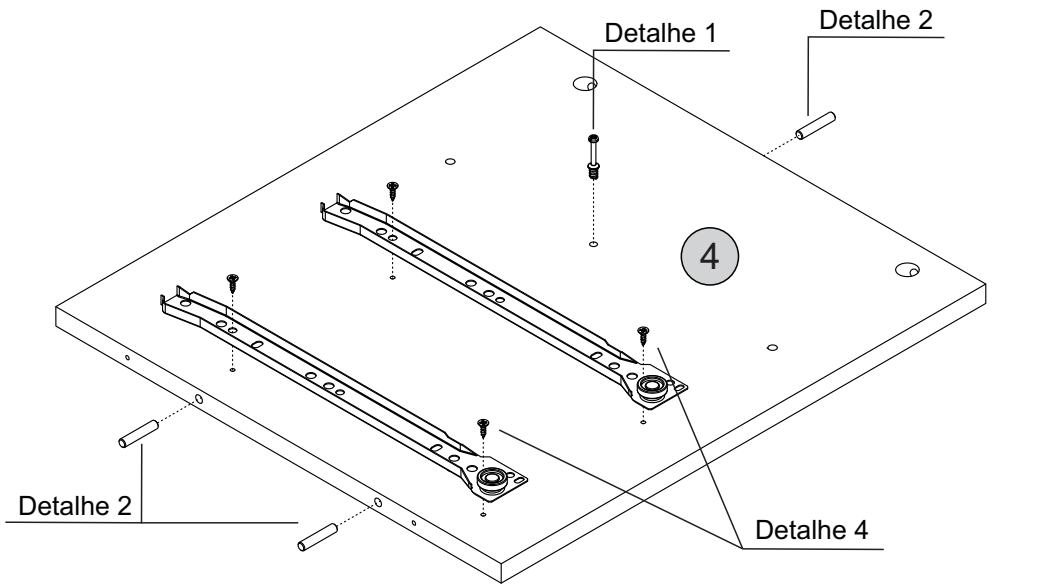

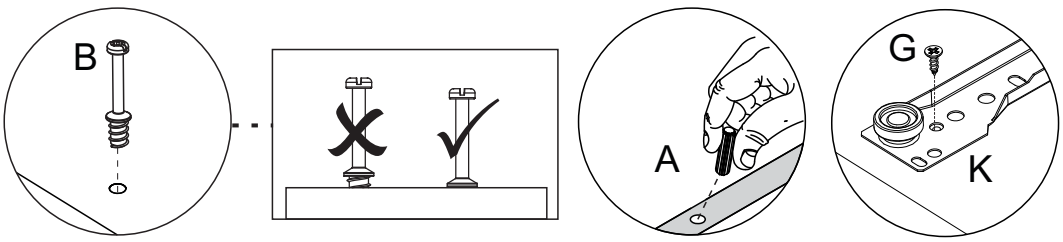

Detalhe 1
Detail/Detalle

Detalhe 2
Detail/Detalle

Detalhe 4
Detail/Detalle

Passo 5
Paso/Step

PEÇA
Piece/Pieza

6 - DIVISÃO DIREITA	x1

FERRAGEM
Hardware/Herraje

A		04
B		01
G		04
K		02

FERRAMENTA
Tool/Herramienta

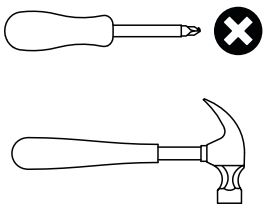

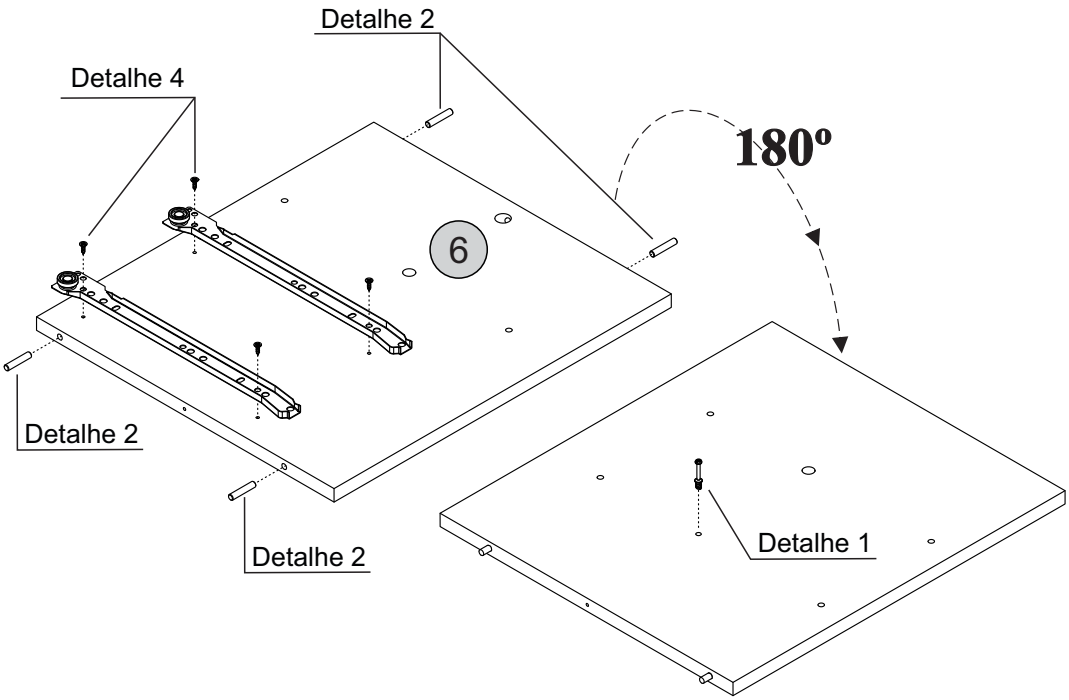

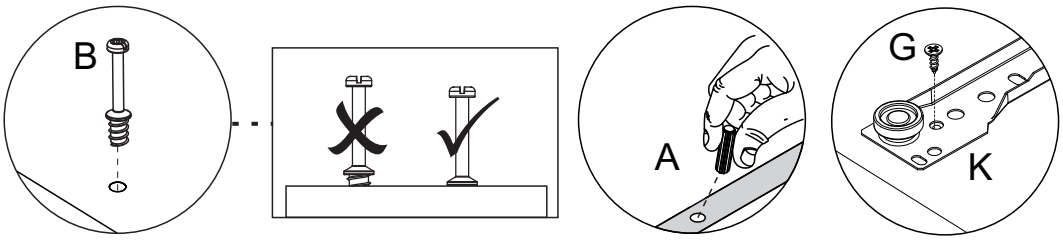

Detalhe 1
Detail/Detalle

Detalhe 2
Detail/Detalle

Detalhe 4
Detail/Detalle

Passo 6
Paso/Step

PEÇA
Piece/Pieza

7 - DIVISÃO ESQUERDA	x1

FERRAGEM
Hardware/Herraje

A		04
B		02

FERRAMENTA
Tool/Herramienta

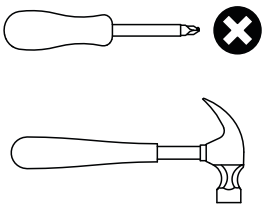

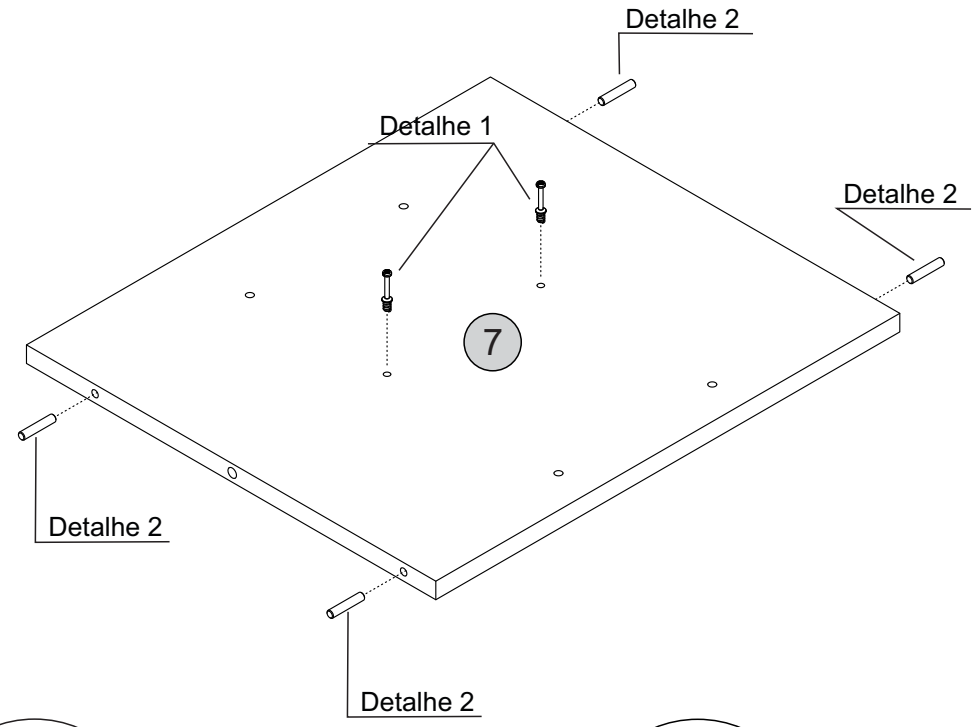

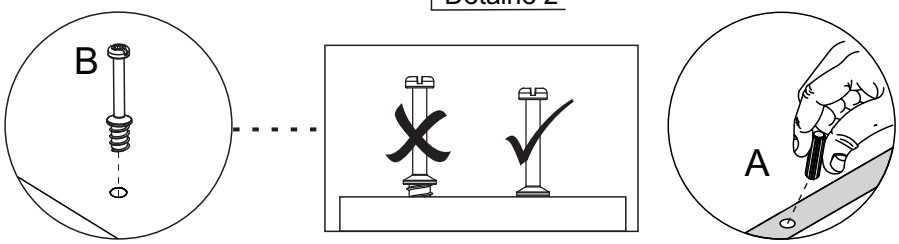

Detalhe 1
Detail/Detalle

Detalhe 2
Detail/Detalle

Passo 7
Paso/Step

PEÇA
Piece/Pieza

3 - PRATELEIRA	x2
6 - DIVISÃO DIREITA	x1
7 - DIVISÃO ESQUERDA	x1

FERRAGEM
Hardware/Herraje

C		04
M		01

FERRAMENTA
Tool/Herramienta

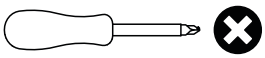

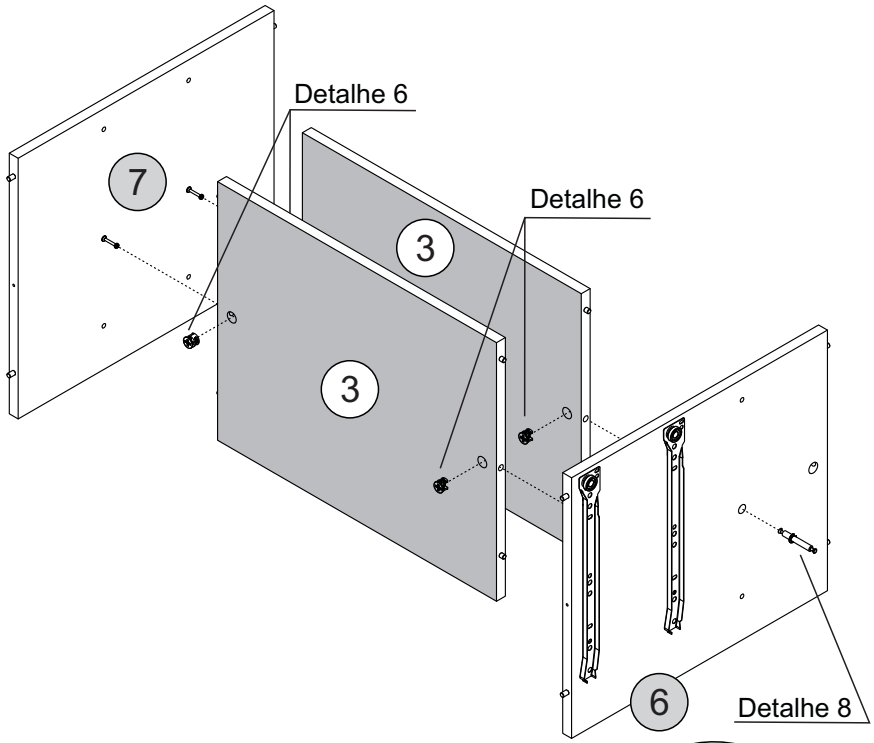

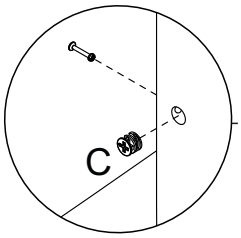

Detalhe 6
Detail/Detalle

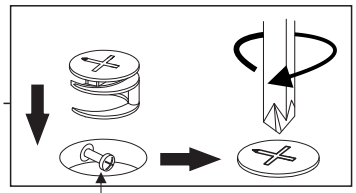

Cabeça do parafuso precisa estar no centro
La cabeza del tornillo debe estar en el centro
Screw head has to be in the center

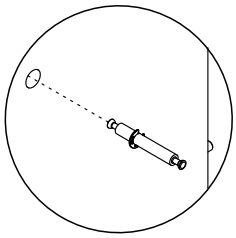

Detalhe 8
Detail/Detalle

Passo 8
Paso/Step

PEÇA
Piece/Pieza

3 - PRATELEIRA	x1

FERRAGEM
Hardware/Herraje

C		01

FERRAMENTA
Tool/Herramienta

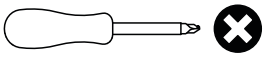

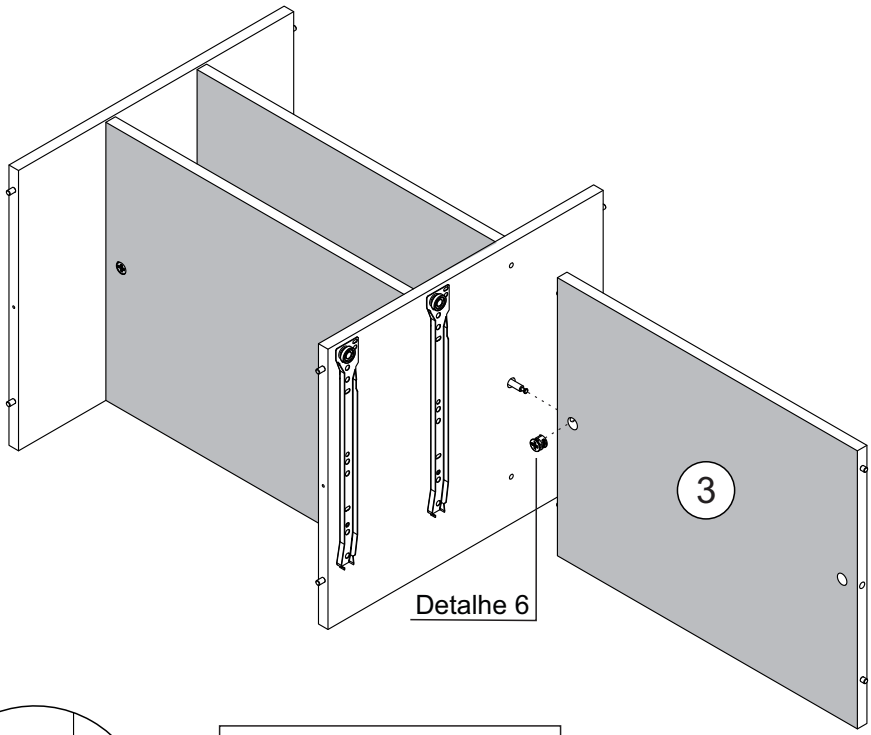

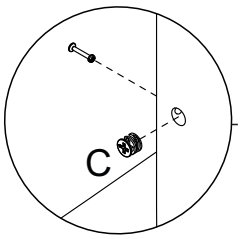

Detalhe 6
Detail/Detalle

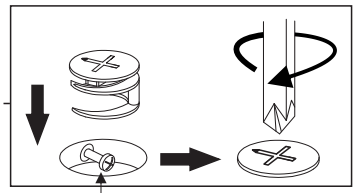

Cabeça do parafuso precisa estar no centro
La cabeza del tornillo debe estar en el centro
Screw head has to be in the center

Passo 9
Paso/Step

PEÇA
Piece/Pieza

4 - LATERAL DIREITA	x1

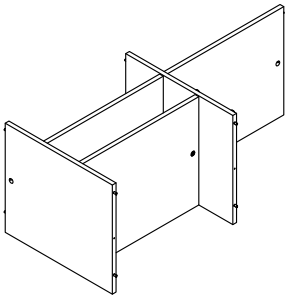

FERRAGEM
Hardware/Herraje

C	⊕	01

FERRAMENTA
Tool/Herramienta

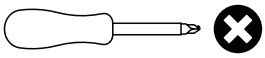

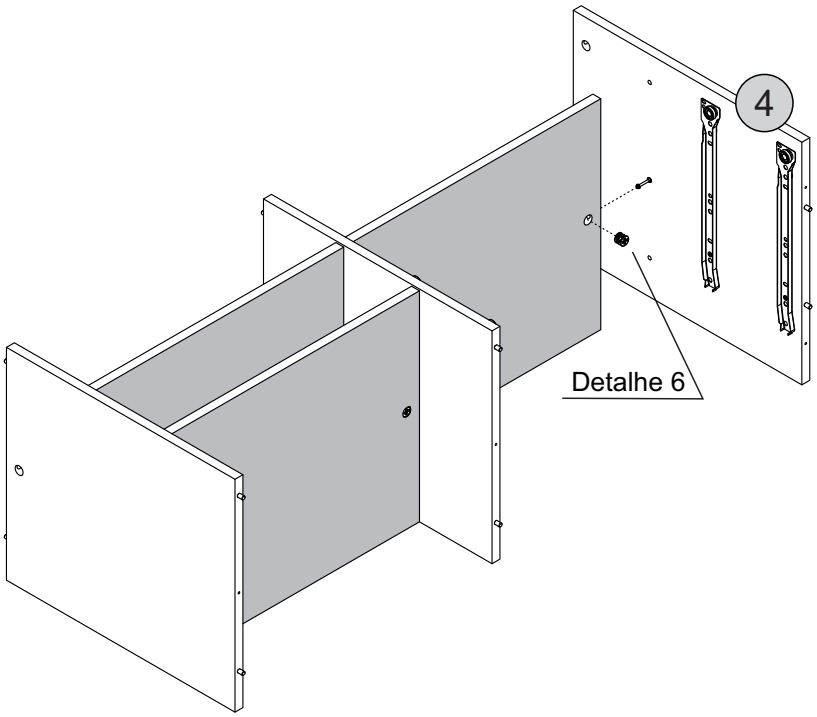

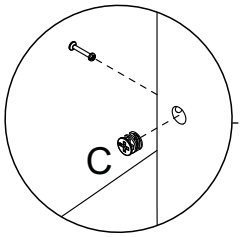

Detalhe 6
Detail/Detalle

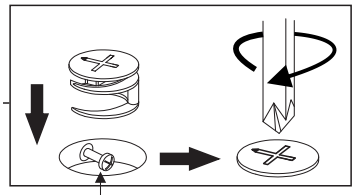

Cabeça do parafuso precisa estar no centro
La cabeza del tornillo debe estar en el centro
Screw head has to be in the center

Passo 10
Paso/Step

PEÇA
Piece/Pieza

1 - TAMPO	x1

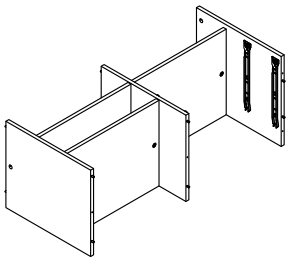

FERRAGEM
Hardware/Herraje

C	⊕	03
D	⬭	03

FERRAMENTA
Tool/Herramienta

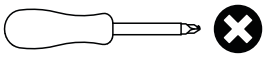

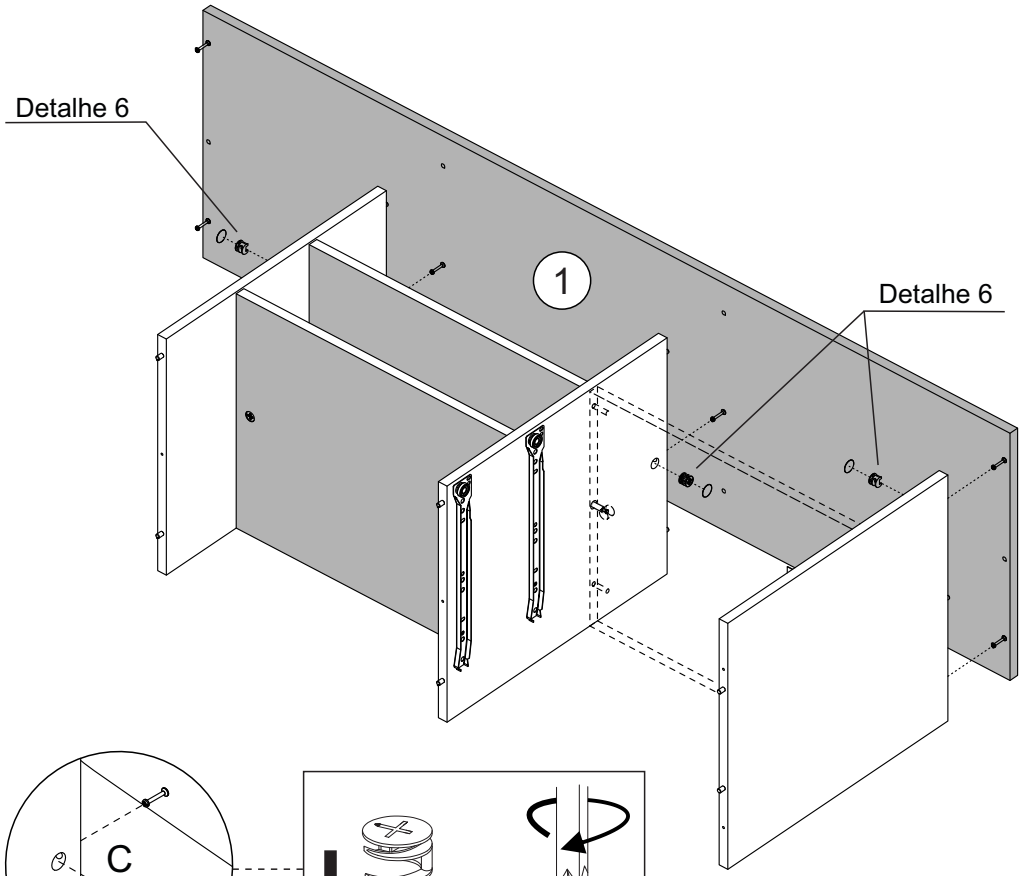

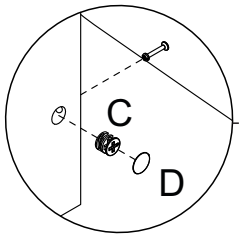

Detalhe 5
Detail/Detalle

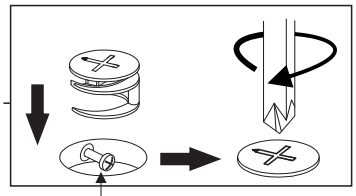

Cabeça do parafuso precisa estar no centro
La cabeza del tornillo debe estar en el centro
Screw head has to be in the center

Passo 11
Paso/Step

PEÇA
Piece/Pieza

5 - LATERAL ESQUERDA	x1

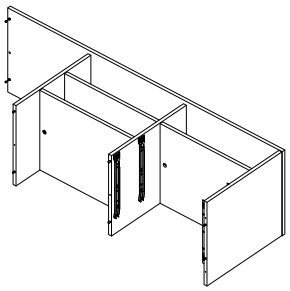

FERRAGEM
Hardware/Herraje

C		02
D		02

FERRAMENTA
Tool/Herramienta

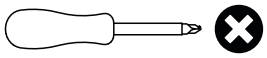

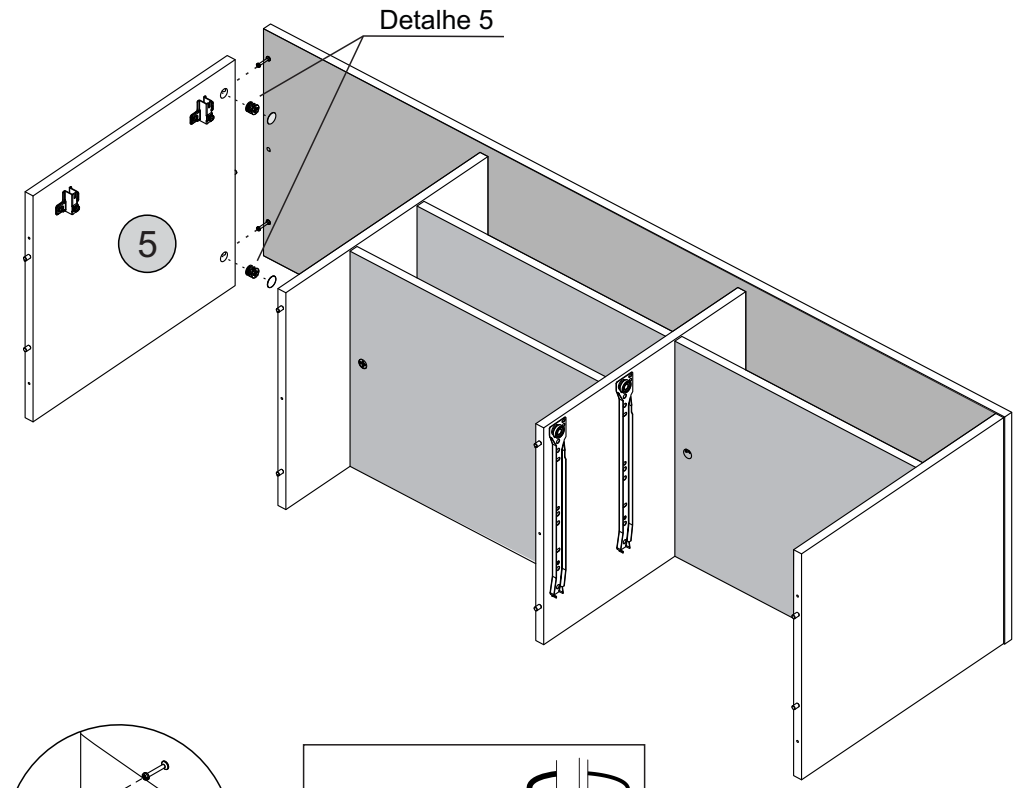

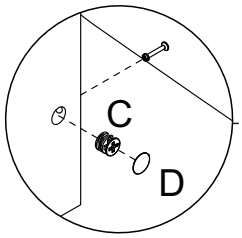

Detalhe 5
Detail/Detalle

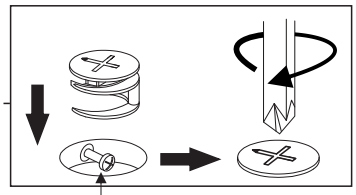

Cabeça do parafuso precisa estar no centro
La cabeza del tornillo debe estar en el centro
Screw head has to be in the center

Passo 12
Paso/Step

PEÇA
Piece/Pieza

2 - BASE	x1

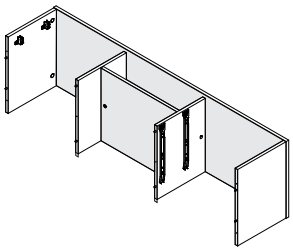

FERRAGEM
Hardware/Herraje

E		06

FERRAMENTA
Tool/Herramienta

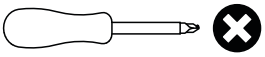

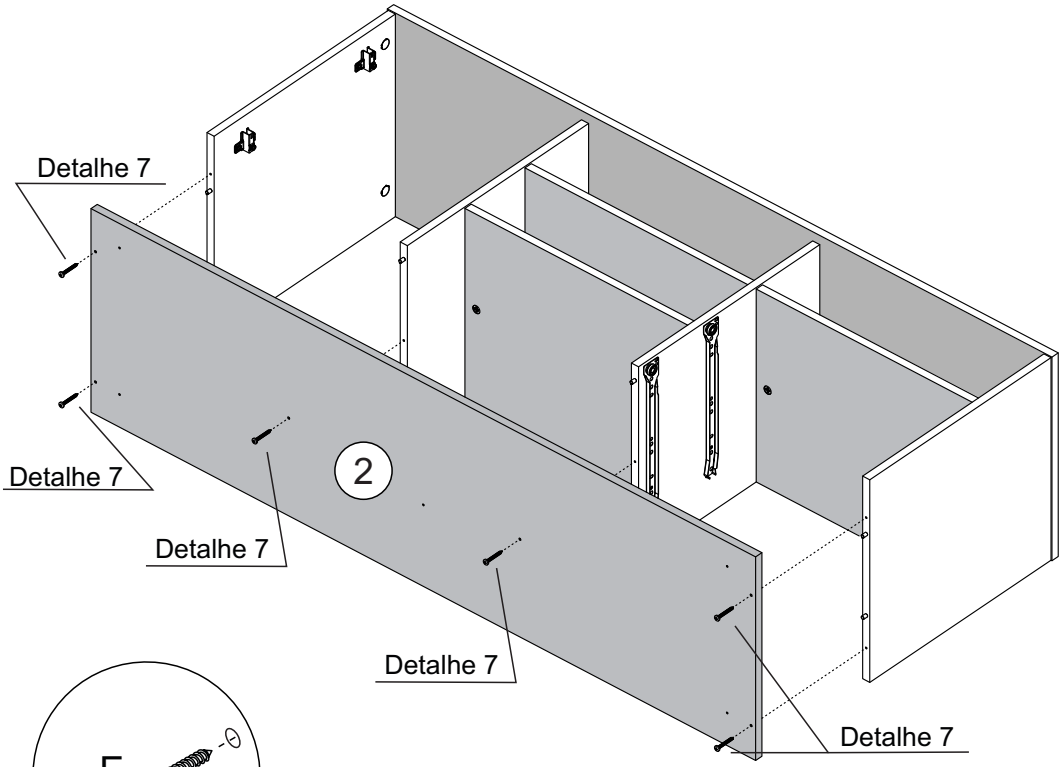

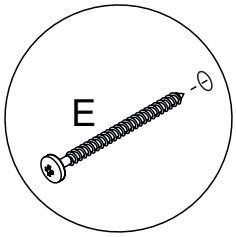

Detalhe 7
Detail/Detalle

Passo 13
Paso/Step

PEÇA
Piece/Pieza

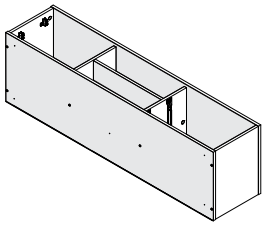

FERRAGEM
Hardware/Herraje

F		20
L		05

FERRAMENTA
Tool/Herramienta

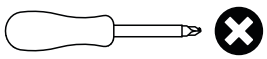

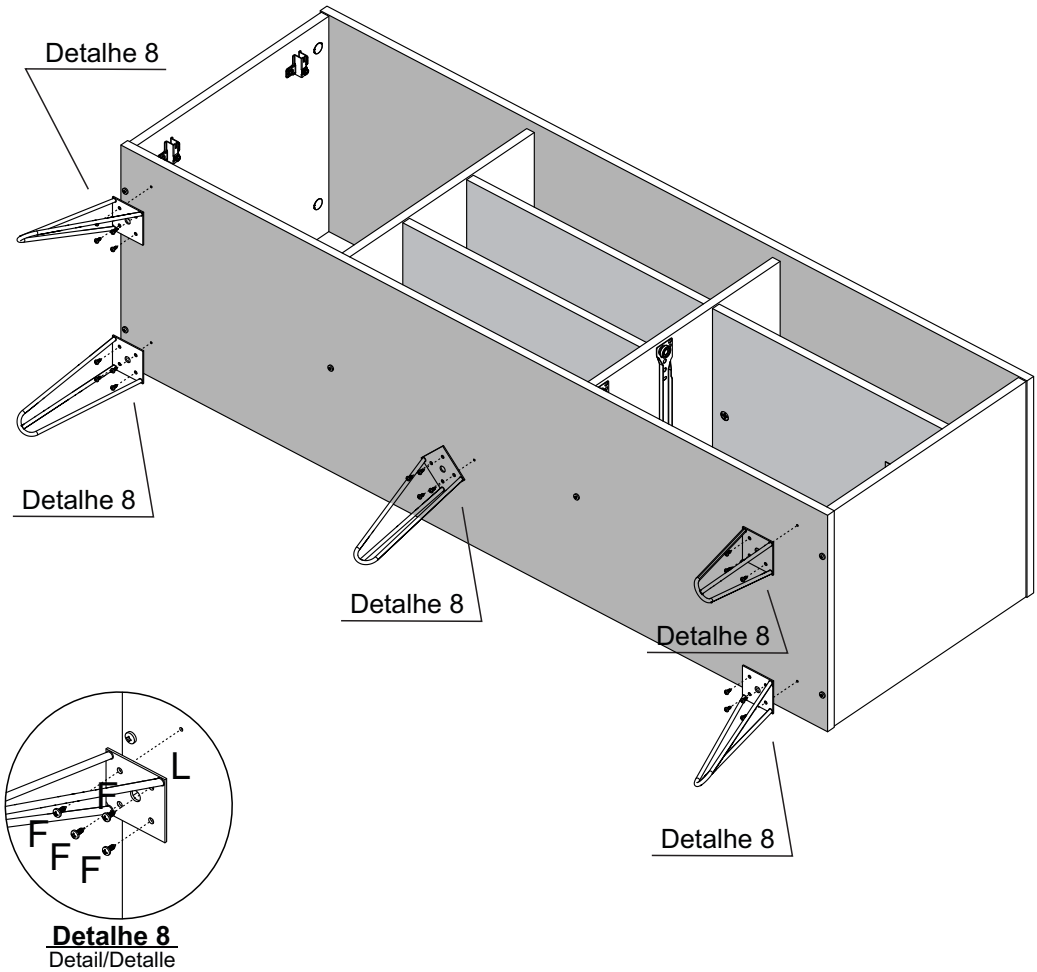

Detalhe 8
Detail/Detalle

Passo 14
Paso/Step

PEÇA
Piece/Pieza

8 - TRASEIRA	x1
15 - TRASEIRA MENOR	x1

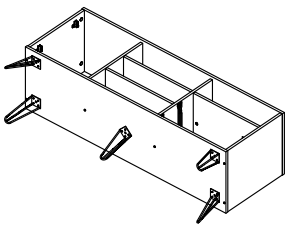

FERRAGEM
Hardware/Herraje

H		30
N		01

FERRAMENTA
Tool/Herramienta

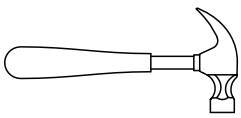

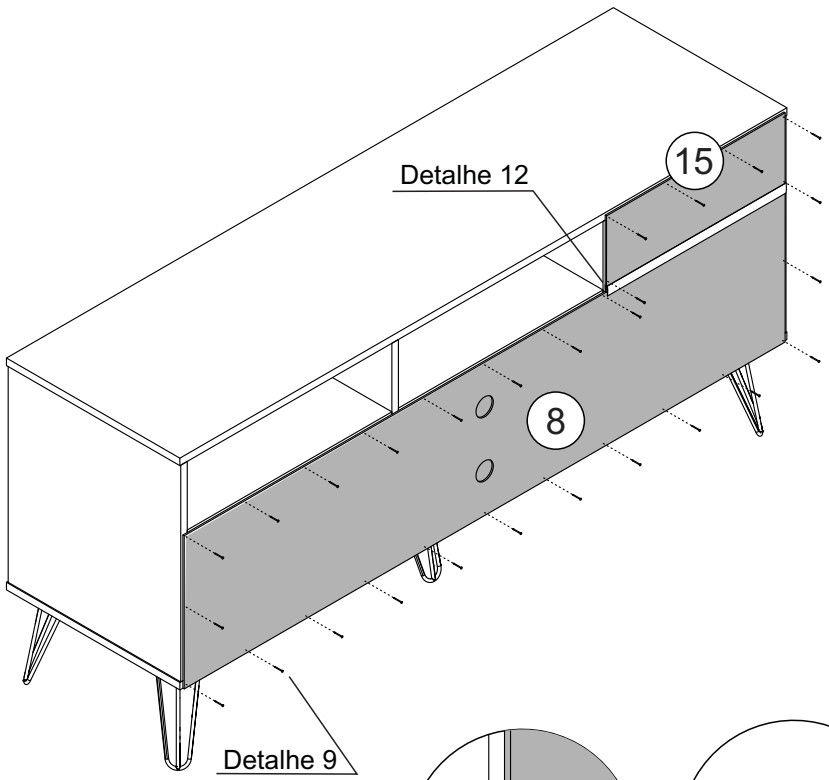

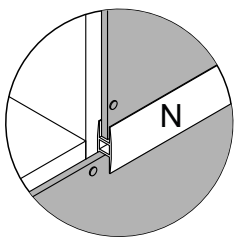

Detalhe 12
Detail/Detalle

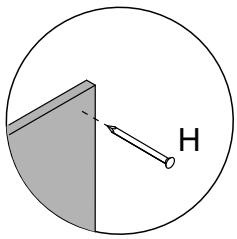

Detalhe 9
Detail/Detalle

Passo 15
Paso/Step

PEÇA
Piece/Pieza

9 - PORTA	x1

FERRAGEM
Hardware/Herraje

F		04
J		02

FERRAMENTA
Tool/Herramienta

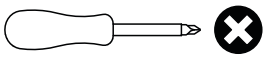

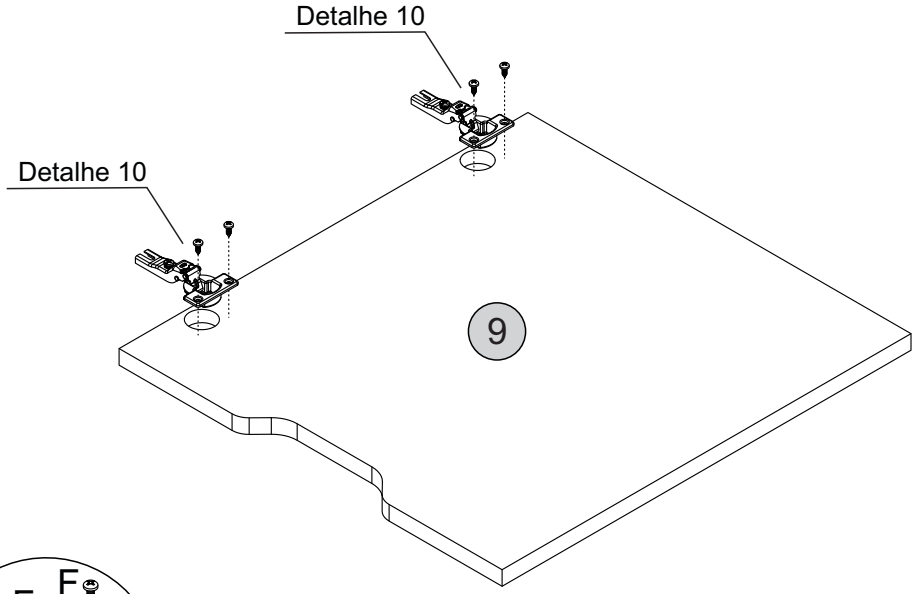

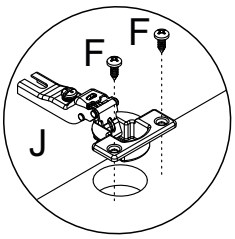

Detalhe 10
Detail/Detalle

Passo 16
Paso/Step

PEÇA
Piece/Pieza

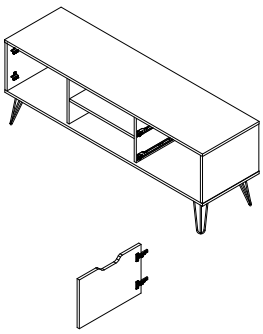

FERRAGEM
Hardware/Herraje

FERRAMENTA
Tool/Herramienta

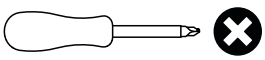

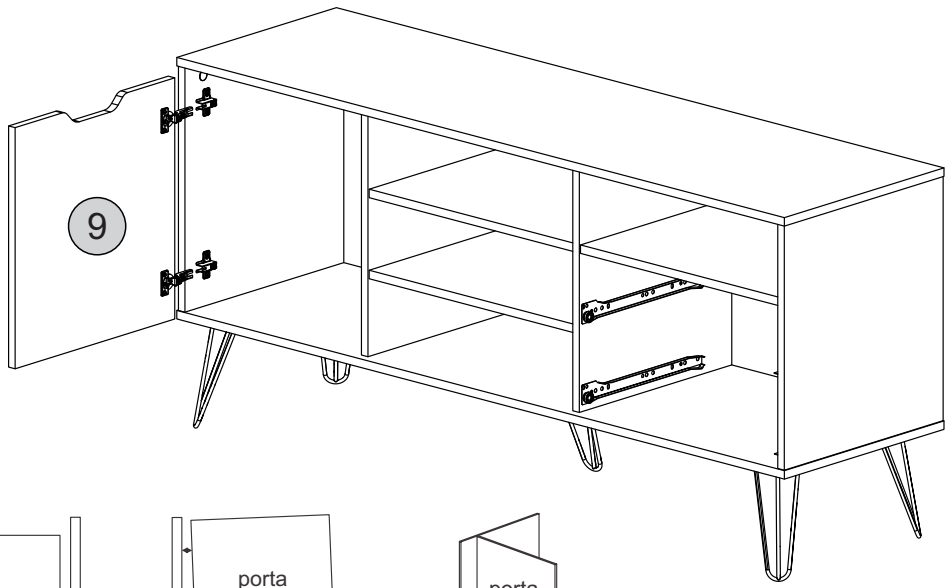

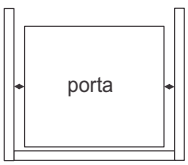

Ajuste de Largura

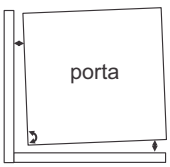

Ajuste Interno

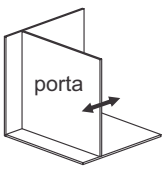

Ajuste de Profundidade

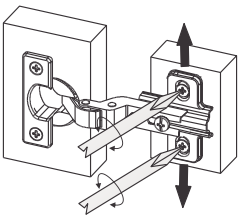

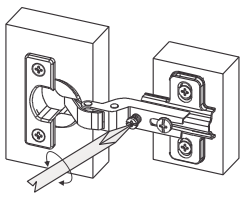

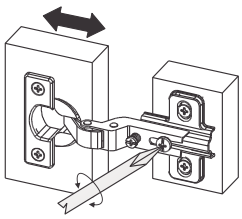

Passo 17
Paso/Step

PEÇA
Piece/Pieza

10 -FRENTE GAVETA	x2
11 - TRASEIRA GAVETA	x2
12 - LATERAL GAVETA	x4

FERRAGEM
Hardware/Herraje

A		08
B		08

FERRAMENTA
Tool/Herramienta

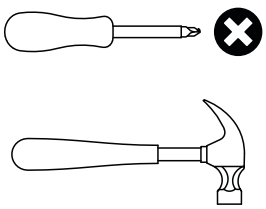

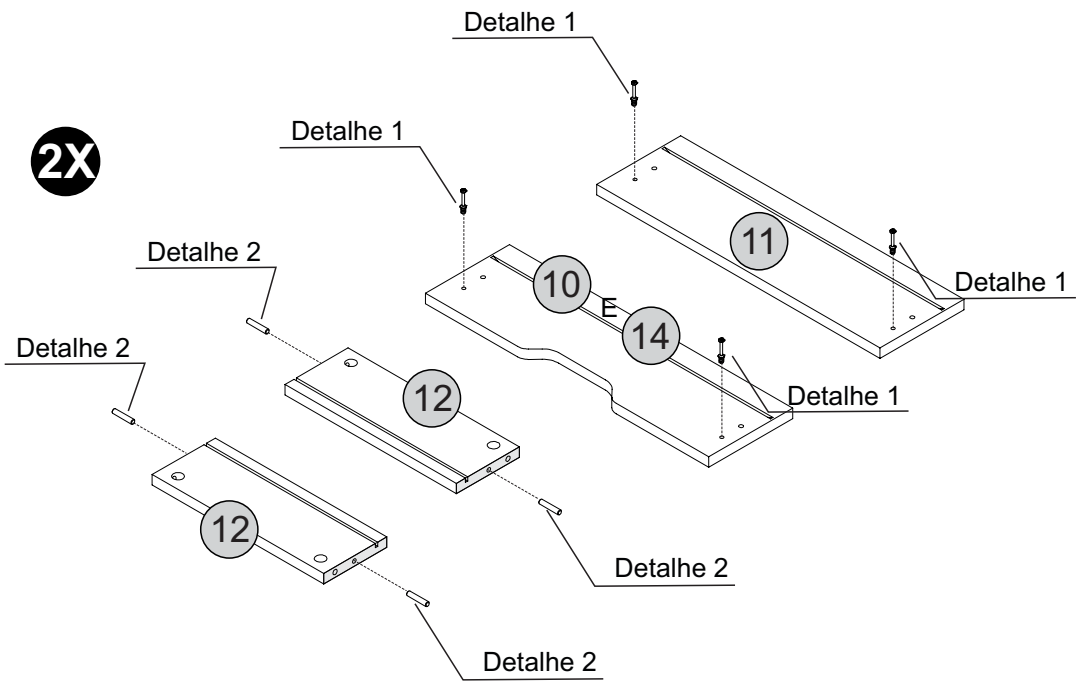

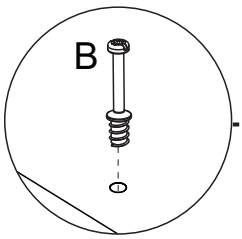

Detalhe 1
Detail/Detalle

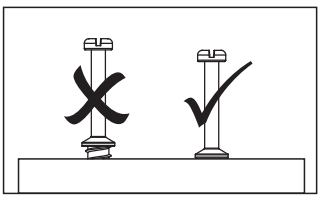

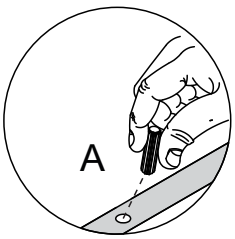

Detalhe 2
Detail/Detalle

Passo 18
Paso/Step

PEÇA
Piece/Pieza

10 -FRENTE GAVETA	x2
12 - LATERAL GAVETA	x4
13 - FUNDO GAVETA	x2

FERRAGEM
Hardware/Herraje

C		04
D		04

FERRAMENTA
Tool/Herramienta

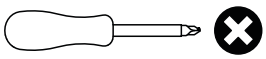

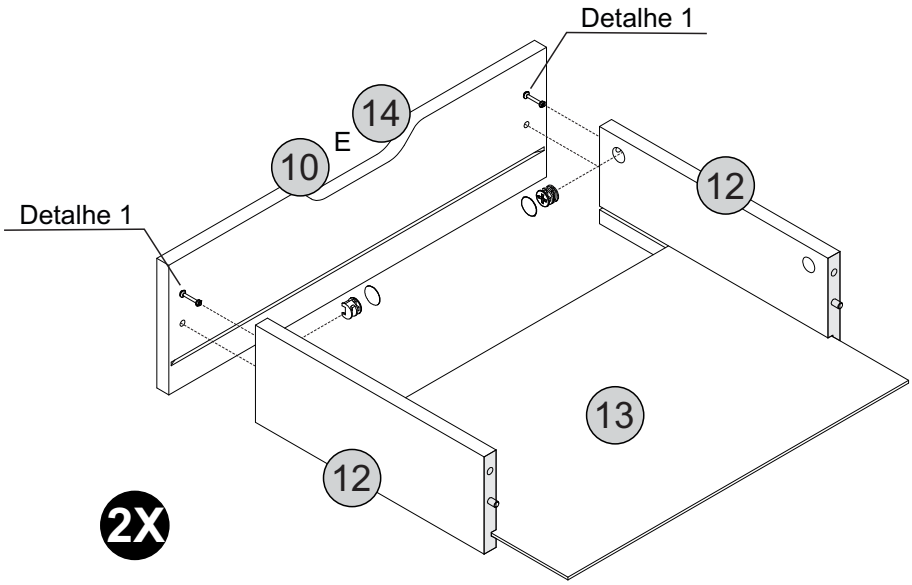

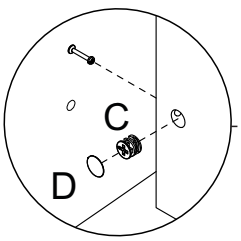

Detalhe 5
Detail/Detalle

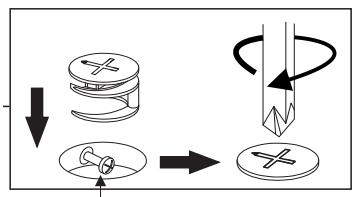

Cabeça do parafuso precisa estar no centro
La cabeza del tornillo debe estar en el centro
Screw head has to be in the center

Passo 19
Paso/Step

PEÇA
Piece/Pieza

11 - TRASEIRA GAVETA	x2

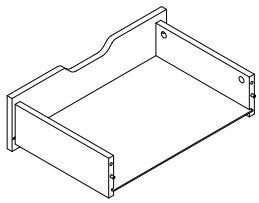

FERRAGEM
Hardware/Herraje

C		04
D		04

FERRAMENTA
Tool/Herramienta

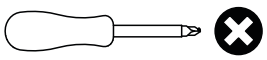

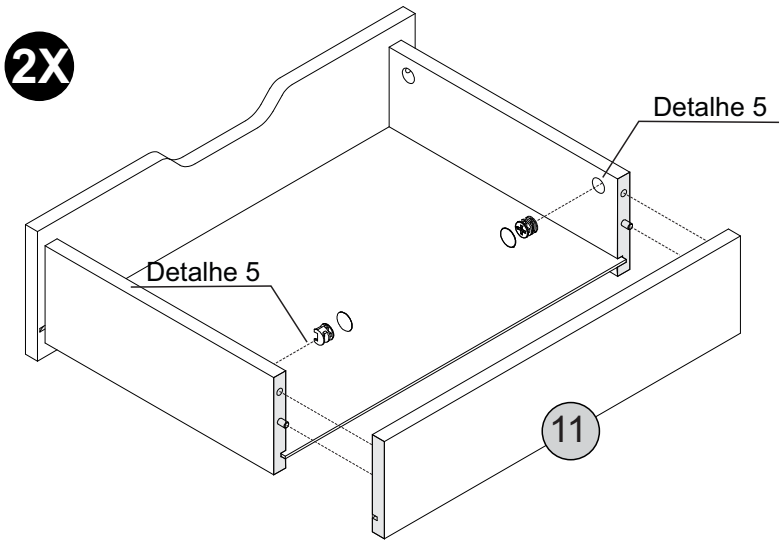

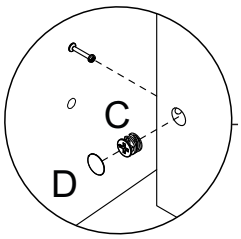

Detalhe 5
Detail/Detalle

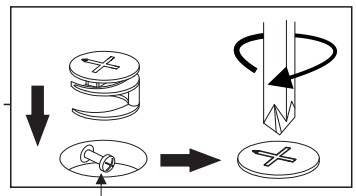

Cabeça do parafuso precisa estar no centro
La cabeza del tornillo debe estar en el centro
Screw head has to be in the center

Passo 20
Paso/Step

PEÇA
Piece/Pieza

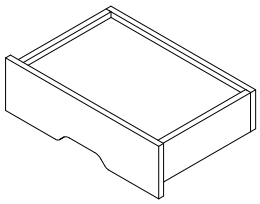

FERRAGEM
Hardware/Herraje

G		08
K		04

FERRAMENTA
Tool/Herramienta

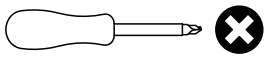

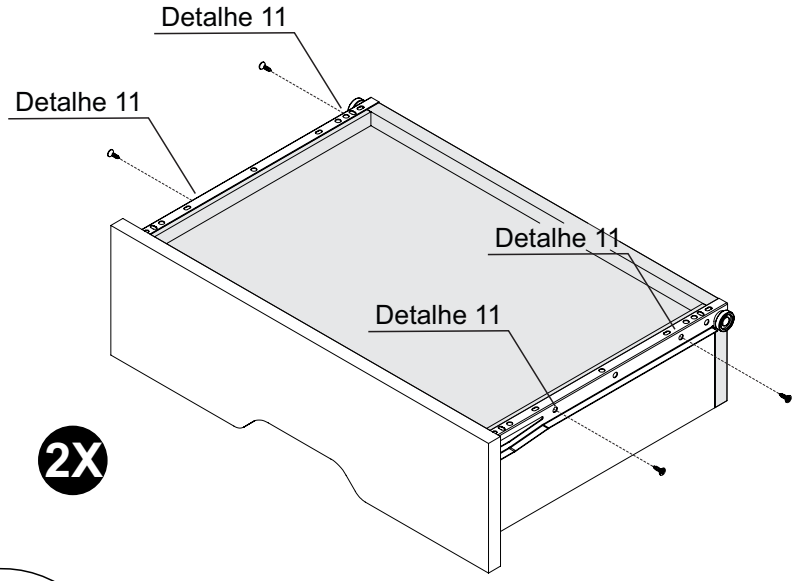

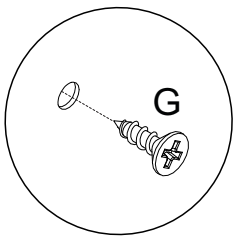

Detalhe 11
Detail/Detalle

Passo 21
Paso/Step

PEÇA
Piece/Pieza

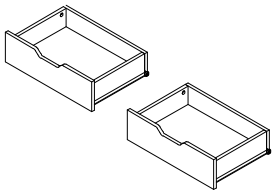

FERRAGEM
Hardware/Herraje

FERRAMENTA
Tool/Herramienta

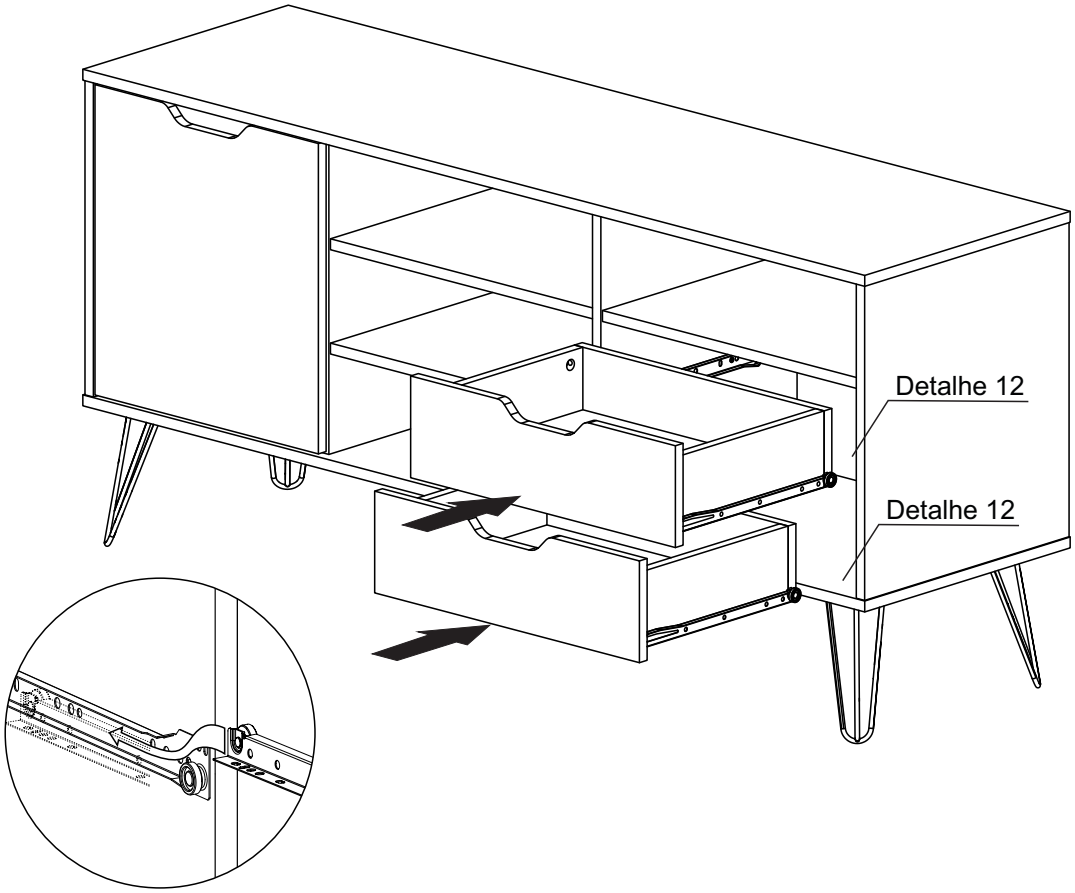

Detalhe 12
Detail/Detalle

Parabéns, você montou seu móvel! Agora é só decorar sua casa e aproveitar!

Queremos ver como ficou o móvel Artely do seu jeito... Marque a gente com a #meuartely. Ficaremos felizes em compartilhar!

Ah, e se tiver qualquer dúvida, sugestão ou comentário, entra em contato com a gente pelo nosso site www.artely.com.br.

¡Congratulaciones, montaste tu mueble! ¡Ahora solo decora tu casa y desfruta!

Queremos ver este producto en tu hogar, a tu manera... Utilice #meuartely, ¡ficaremos encantados de compartir tu foto!

Si tienes alguna duda, sugerencia o comentario, contáctenos a través de nuestro sitio web www.artely.com.br.

Congratulations, you've assembled your new furniture! Decorate your home and enjoy!

We want to see how this product is in your home... Use #meuartely, we will be happy to share your picture!

If you have any doubt, suggestion or comment, get in touch with us through our website www.artely.com.br.