ARTELY®
Complementos para Sala

MANUAL DO PRODUTO

Manual del Producto
User's Guide

Rack Bar Madrid III

Rack Madrid III / Madrid III Tv Stand

Versão 1.0 / Versión 1.0 / 1.0 Version

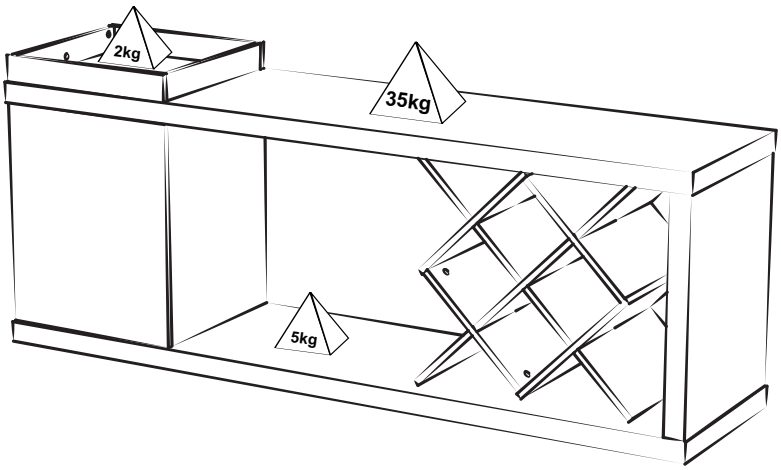

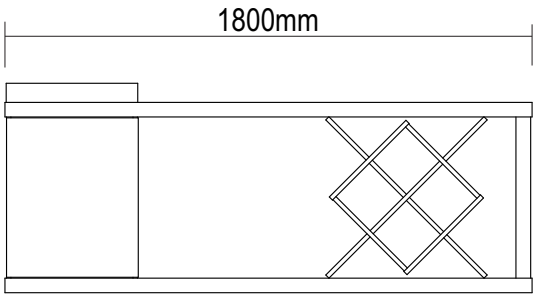

frente/frente/front

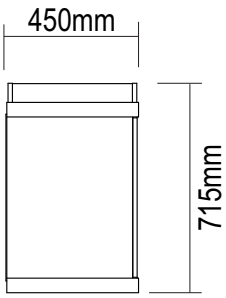

lateral/lado/side

Assista ao vídeo de montagem
Asista al video de montaje
Watch the assembly video

Conservação e Limpeza - Conservación y Limpieza - Conservation and Cleaning

Não expor o produto ao sol, altas temperaturas e umidade. ***Não arrastar objetos sobre a superfície do móvel (ex.: TV, DVD, aparelho de som, objetos decorativos...)*** **e manter em local seco e arejado. Para a limpeza, utilizar um pano seco e macio. Não é necessário o uso de materiais abrasivos ou álcool.**

No exponga el producto a la luz solar, las altas temperaturas y la humedad. No arrastre los objetos a través de la superficie de la unidad (por ejemplo, TV, DVD, equipo de música, objetos de decoración ...) Mantener en un lugar fresco y seco. Para la limpieza, utilizar un paño seco y suave. El uso de materiales abrasivos o del alcohol no es necesario.

Do not expose the product to sunlight, high temperatures and humidity. Do not drag objects across the surface of the unit (TV, DVD, stereo, decorative objects ...) keep it in a cool dry place. For cleaning, use a dry and soft cloth. Do not use abrasive materials or alcohol.

Garantia

Este certificado de Garantia é uma vantagem adicional oferecida ao consumidor, porém para que o mesmo tenha validade é imprescindível que seja apresentada a NOTA FISCAL de compra do produto.

Com este produto, a ***Artely*** *tem como objetivo atender plenamente o proprietário-consumidor, proporcionando a garantia na forma aqui estabelecida, pelo período de três meses a partir da data da nota fiscal de compra. A* ***Artely*** *restringe a sua responsabilidade à substituição gratuita das peças defeituosas, em caso de defeitos ou avarias devidamente constatados como sendo de fabricação, durante a vigência desta garantia.*

A ***Artely*** *declara a garantia nula e sem efeito se o produto for alterado, adulterado, molhado ou consertado e ainda pela prática de montagem inadequada ou mau uso. Também será considerada nula em casos de força maior, como aqueles causados por agentes da Natureza (chuvas, incêndios, excesso de umidade, cupins,...) e eventos externos como objetos arrastados sobre a superfície do móvel (ex.: TV, DVD, aparelho de som, objetos decorativos...).*

Para exercer seus direitos de comprador é importante que antes de montar seu produto você leia com atenção as instruções de cada passo do manual de montagem que acompanha o móvel.

Caso o produto não esteja em conformidade, entre em contato com a loja onde efetuou a compra e faça sua reclamação, apontando os defeitos técnicos observados. Para agilizar o seu atendimento, tenha sempre em mãos o manual de montagem com os respectivos números das peças defeituosas, conforme descritas no manual.

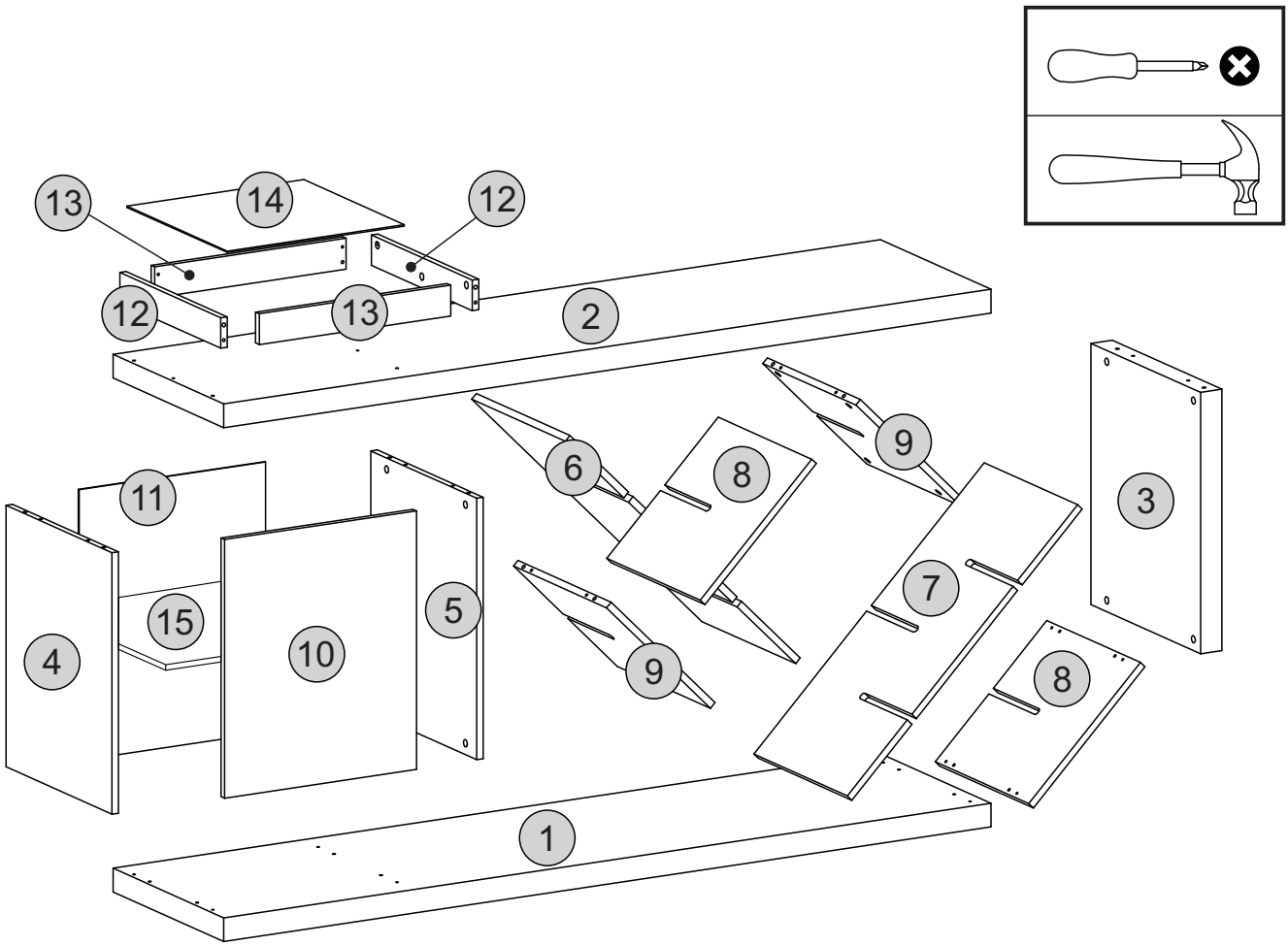

Descrição	Descripción	Description	Qtd
1-Base (1800x450x50mm)	1-Base	1-Base	1
2-Tampo (1800x450x50mm)	2-Tapa	2-Top	1
3-Lateral Direita (550x445x50mm)	3-Lado Derecho	3-Right Side	1
4-Lateral Esquerda (550x430x15mm)	4-Lado Izquierdo	4-Left Side	1
5-Divisão (550x430x15mm)	5-División	5-Division	1
6-Divisão Esq. Garrafeiro (764x380x15mm)	6-División Izquierdo Bodega	6-Wine Cellar Left Division	1
7-Divisão Dir. Garrafeiro (764x380x15mm)	7-División Derecho Bodega	7-Wine Cellar Right Division	1
8-Tampo Garrafeiro (370x380x15mm)	8-Tapa Bodega	8-Wine Cellar Top	2
9-Base Garrafeiro (345x378x15mm)	9-Base Bodega	9-Wine Cellar Base	2
10-Porta (544x450x15mm)	10-Puerta	10-Door	1
11-Traseira (570x437x3mm)	11-Trasero	11-Back	1
12-Travessa Bandeja (410x64x15mm)	12-Travesaño bandeja	12-Tray crosspiece	2
13-Montante Bandeja (449x65x15mm)	13-Montante bandeja	13-Tray montante	2
14-Espelho (415x408x3mm)	14-Espejo	14-Mirror	1
15-Prateleira (417x417x15mm)	15-Anaquel	15-Shelf	1

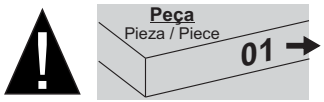

- O número na borda da peça corresponde ao manual.
- Para retirada do número usar Lustra-Móveis, Álcool em Gel ou Borracha.
-El número en el borde de la pieza coincide con el manual.
-Use una goma de borrar blanca, alcohol en gel o lustrador para muebles para eliminar los números.
-The number on the edge of the piece matches the manual.
-Use a White eraser, Alcohol Gel or Furniture Polish to remove the numbers.

Lista de Materiais
Lista de Materiales/ Hardware List

A	Cavilha / Tarugo / Dowel Ø6x30mm	28	
B	Minifix / Minifix / Minifix Ø7x30mm	26	
C	Tambor / Tambor / Minifix Cam Ø15x12mm	26	
D	Tapa furo adesivo / Adhesivo / Hole Cover Ø18mm	26	
E	Sapata Reta 12x48mm Pata Recta / Foot Straight	08	
F	Parafuso Tornillo / Screw Ø4,0x14mm CP	08	
G	Kit Dobradiça Baixa Kit de bisagras menor Low Hinge Kit	02	
H	Prego Nail / Clavo 8x8	20	
I	Sapata Adesiva Zapato Adhesivo Adhesive Shoe	04	
J	Pino sustentação Pin de soporte / Support pin Ø6x18mm	04	

DICAS PARA FIXAR MINIFIX

TIP TO FASTEN THE MINIFIX
PISTA PARA ARREGLAR EL MINIFIX

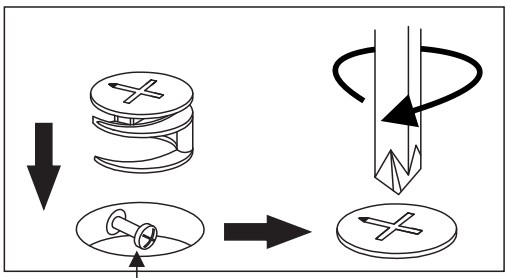

Cabeça do parafuso precisa estar no centro
La cabeza del tornillo debe estar en el centro
Screw head has to be in the center

Parafuso Minifix
Tornillo minifix/Minifix screw

Fixe o parafuso até o ressalto encostar na superfície da peça (veja o exemplo abaixo).

Tighten the screw until its overhang part lean on the piece surface (see the example below).

Fije el tornillo hasta que su parte sobressaliente toque la superficie de la pieza (vea el ejemplo abajo).

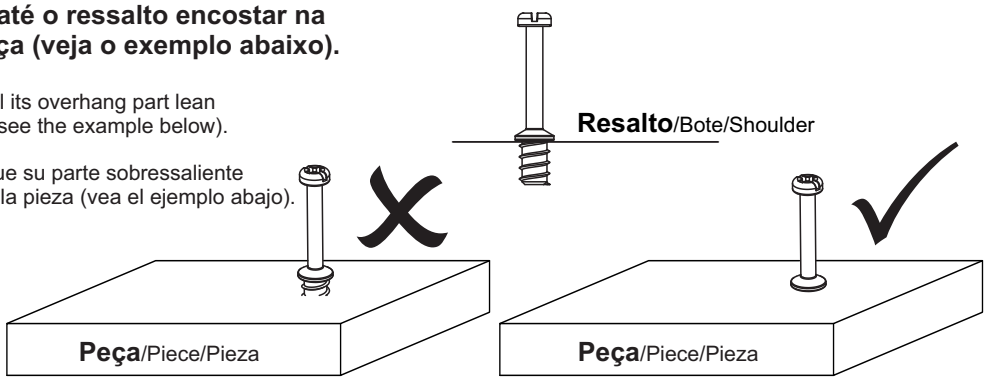

Passo 1
Paso/Step

PEÇA
Pieza/Piece

2 - TAMPO	x1

FERRAGEM
Herraje/Hardware

B		08

FERRAMENTA
Herramienta/Tool

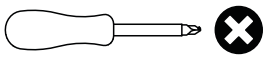

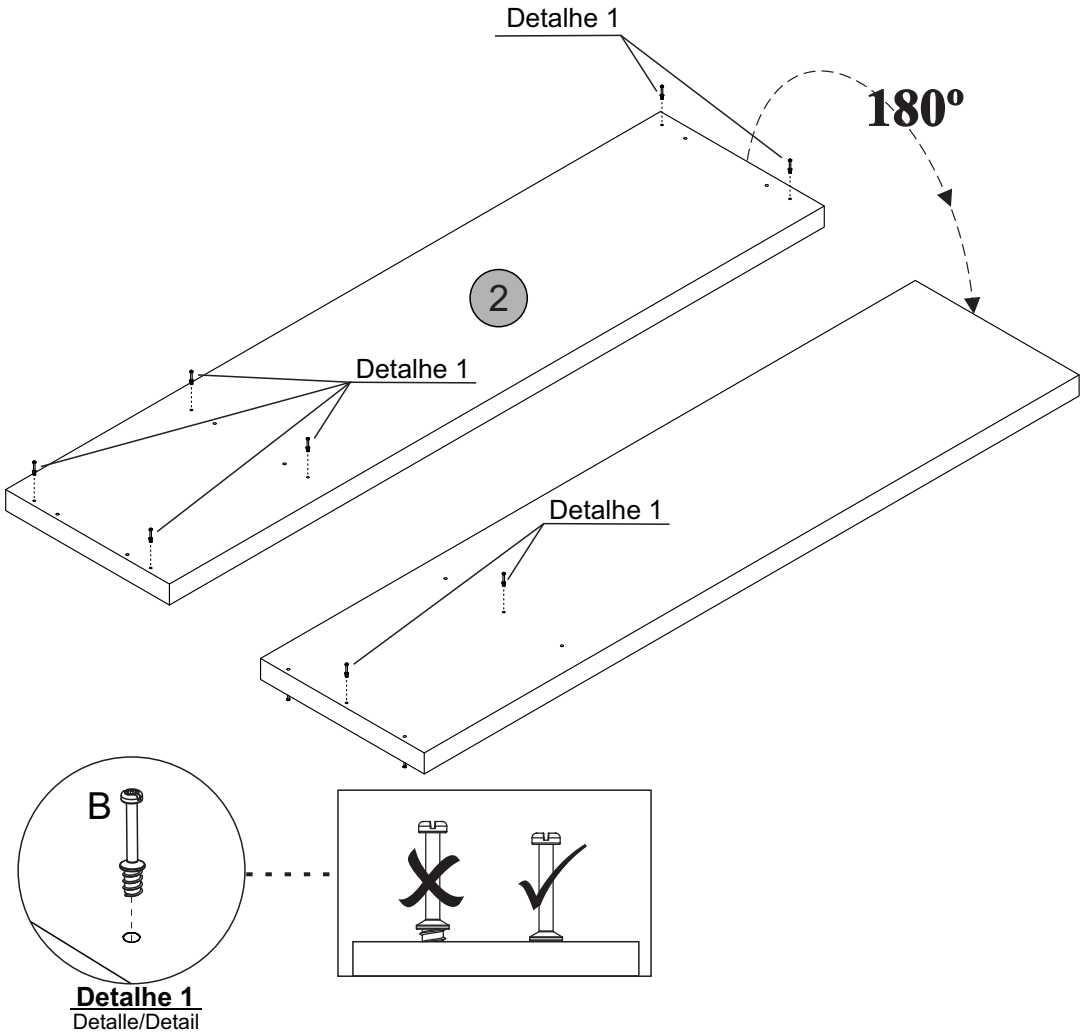

Passo 2
Paso/Step

PEÇA
Pieza/Piece

1 - TAMPO	x1

FERRAGEM
Herraje/Hardware

B		06
E		08

FERRAMENTA
Herramienta/Tool

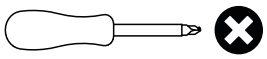

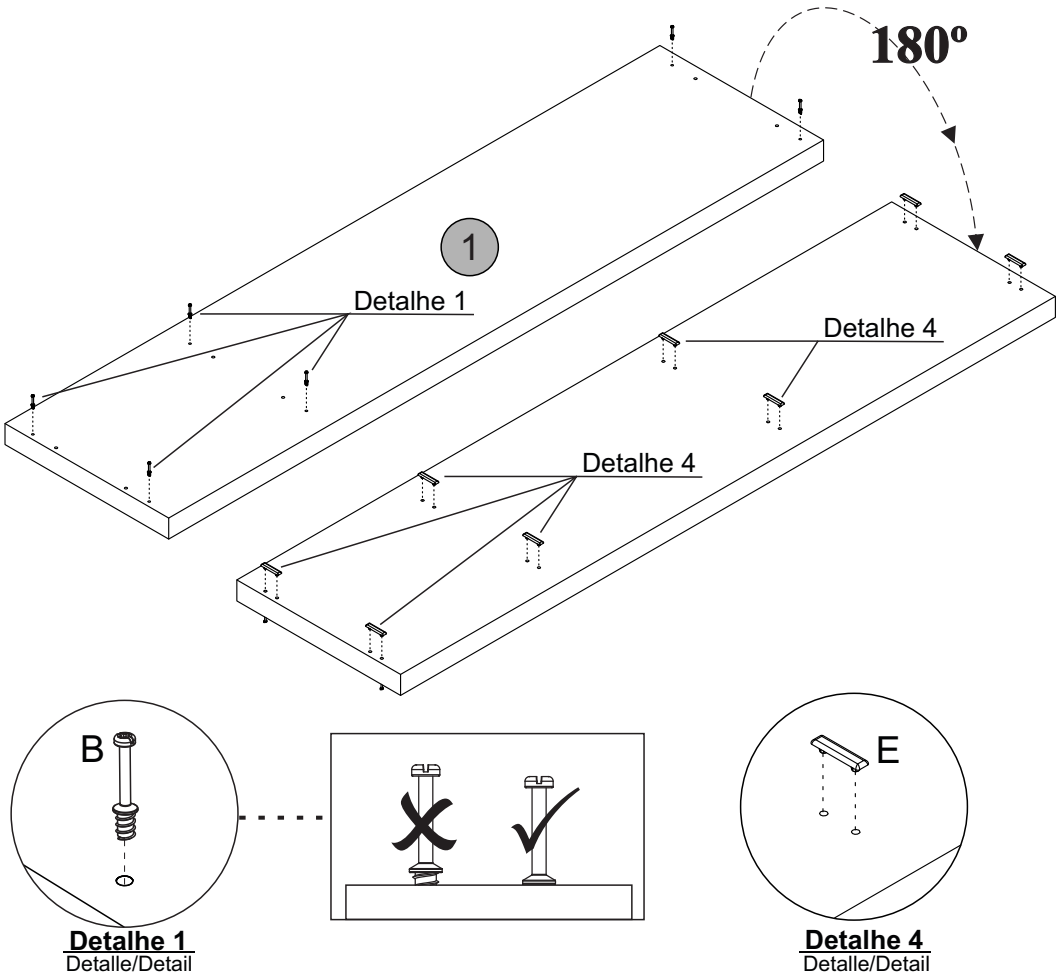

Passo 3
Paso/Step

PEÇA
Pieza/Piece

4 - LATERAL ESQUERDA	x1

FERRAGEM
Herraje/Hardware

A		04
F		04
G		02
J		02

FERRAMENTA
Herramienta/Tool

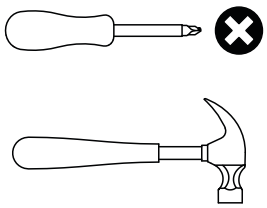

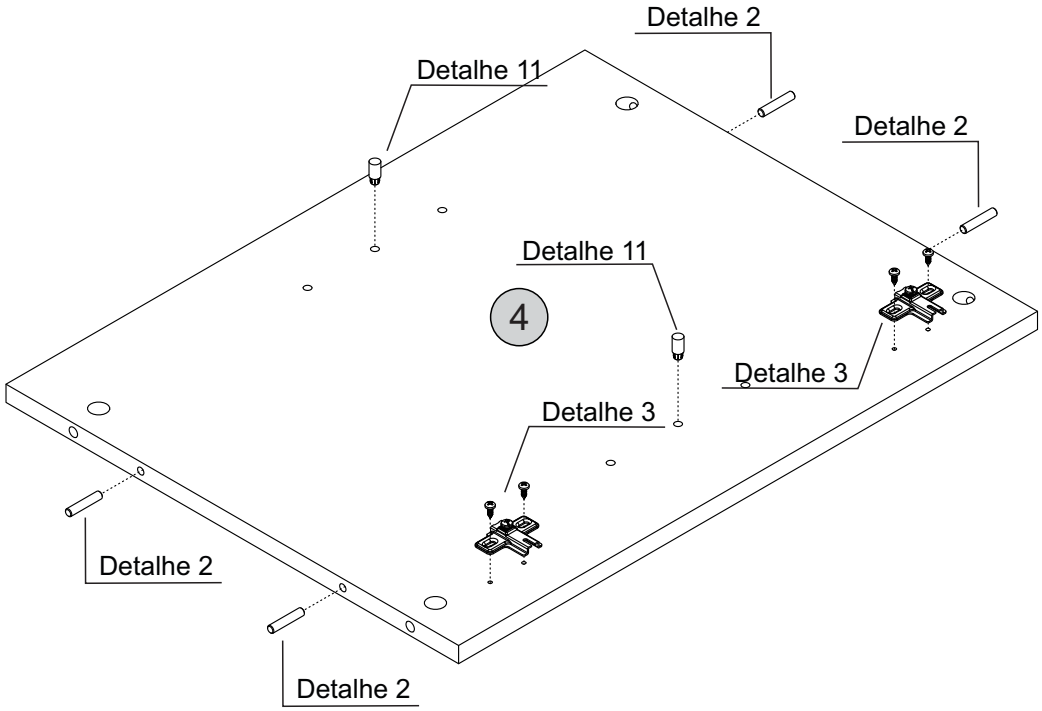

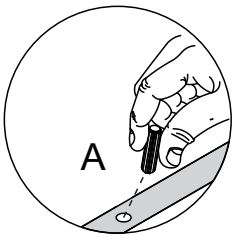

Detalhe 2
Detalle/Detail

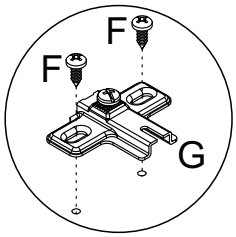

Detalhe 3
Detalle/Detail

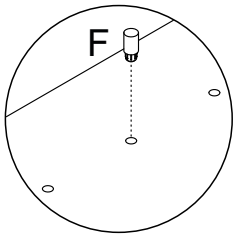

Detalhe 11
Detalle/Detail

Passo 4
Paso/Step

PEÇA
Pieza/Piece

3 - LATERAL DIREITA	x1

FERRAGEM
Herraje/Hardware

A		04

FERRAMENTA
Herramienta/Tool

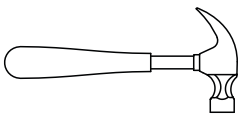

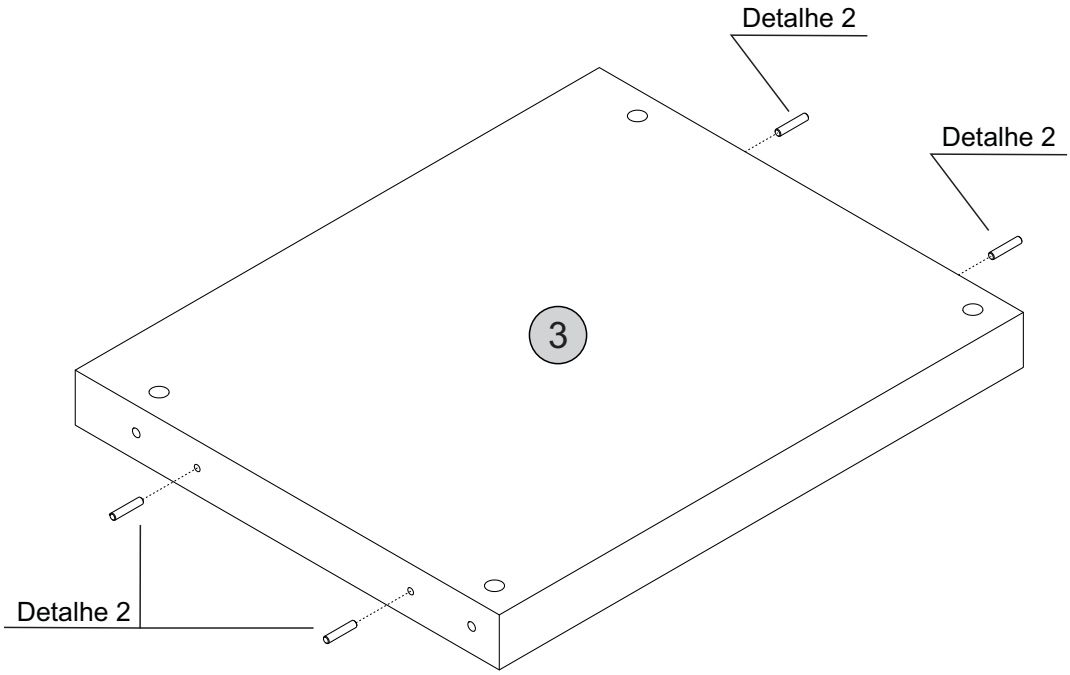

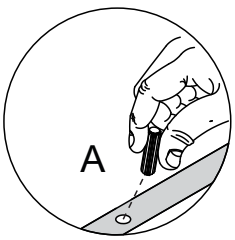

Detalhe 2
Detalle/Detail

Passo 5
Paso/Step

PEÇA
Pieza/Piece

5 - DIVISÃO	x1

FERRAGEM
Herraje/Hardware

A		04
J		02

FERRAMENTA
Herramienta/Tool

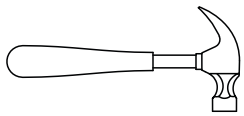

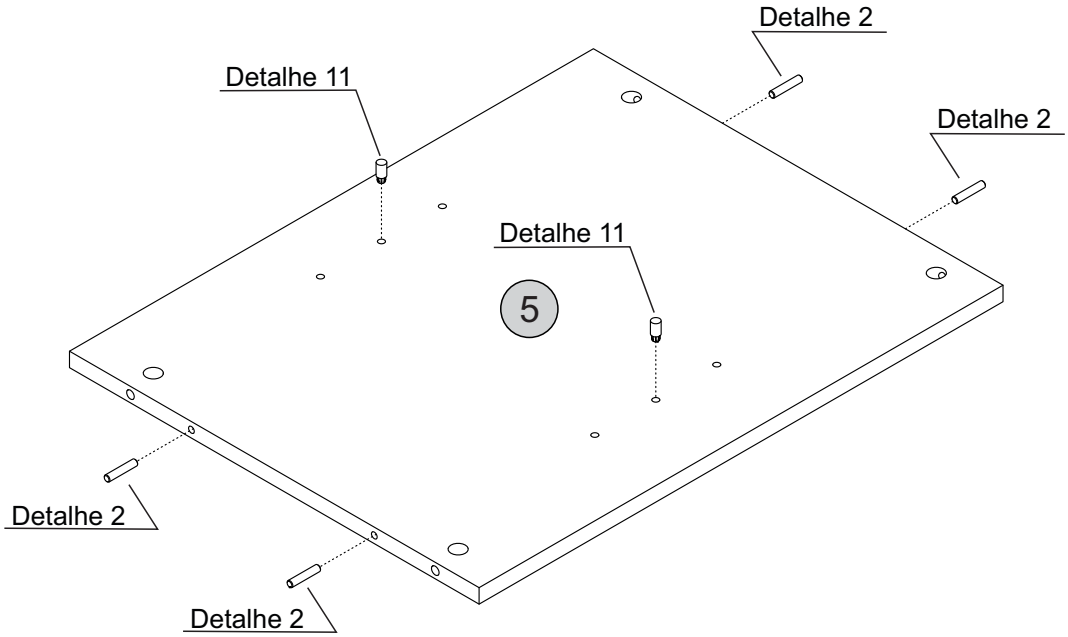

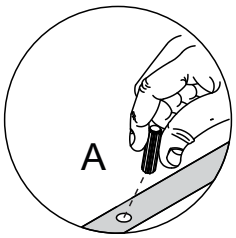

Detalhe 2
Detalle/Detail

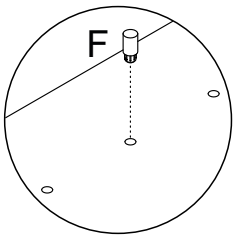

Detalhe 11
Detalle/Detail

Passo 6
Paso/Step

PEÇA
Pieza/Piece

10 - PORTA	x1

FERRAGEM
Herraje/Hardware

F		04
G		02

FERRAMENTA
Herramienta/Tool

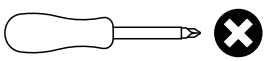

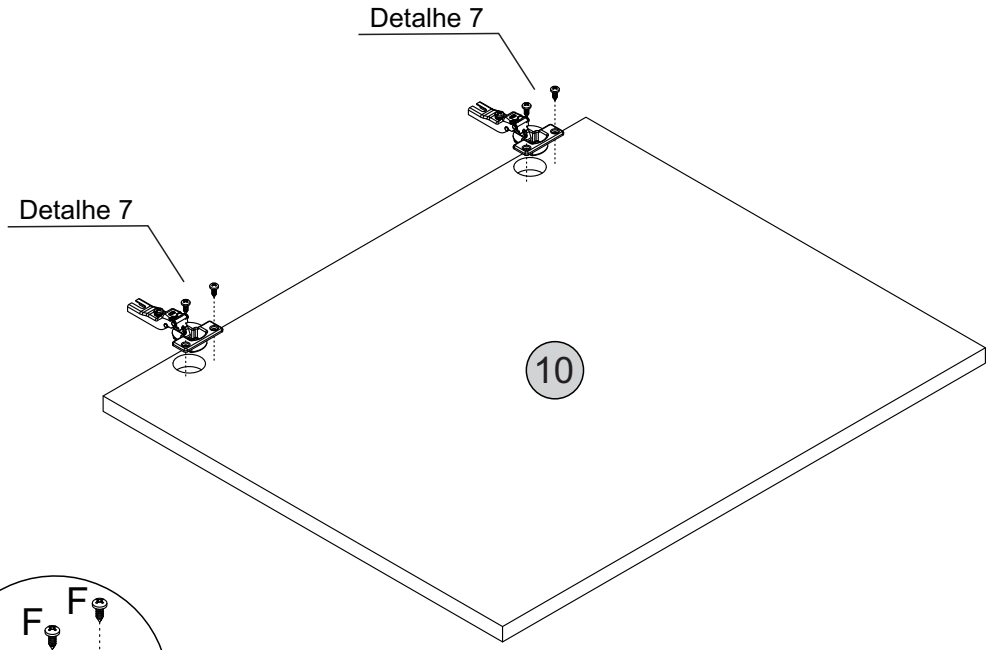

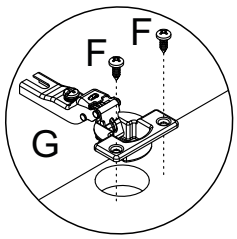

Detalhe 7
Detalle/Detail

Passo 7
Paso/Step

PEÇA
Pieza/Piece

12 - TRAVESSA BANDEJA	x2
13 - MONTANTE BANDEJA	x2

FERRAGEM
Herraje/Hardware

A		04
B		08

FERRAMENTA
Herramienta/Tool

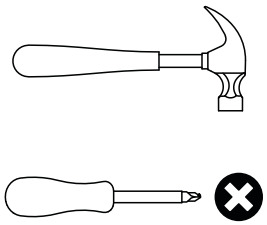

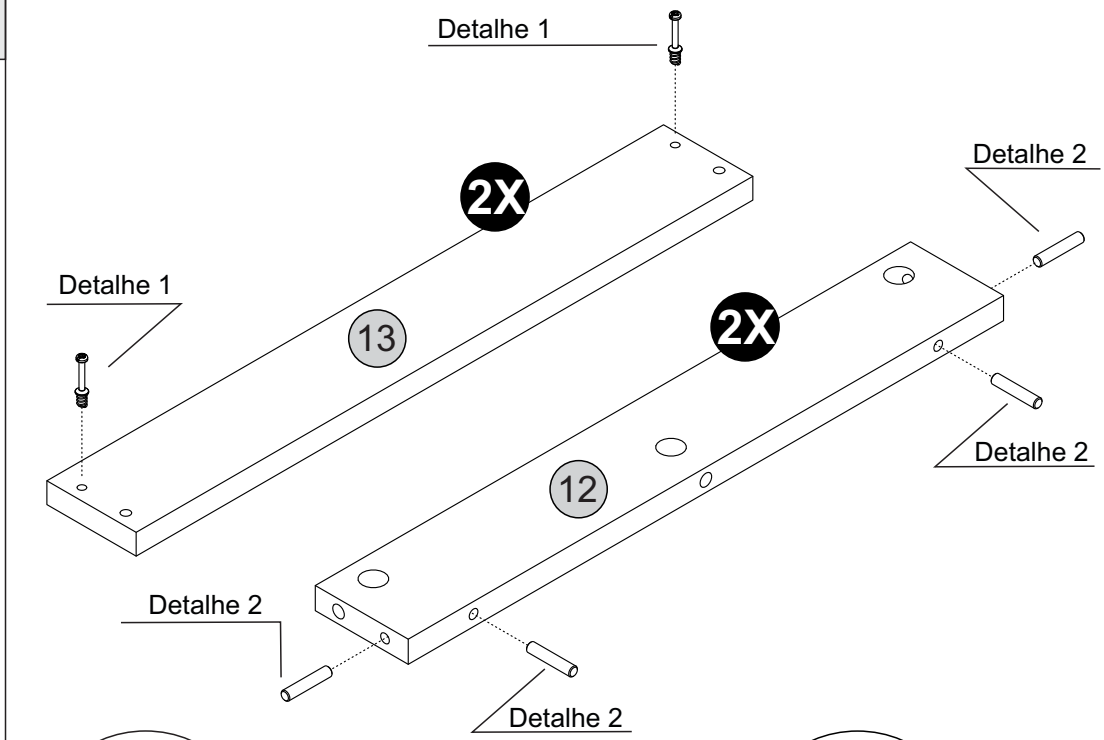

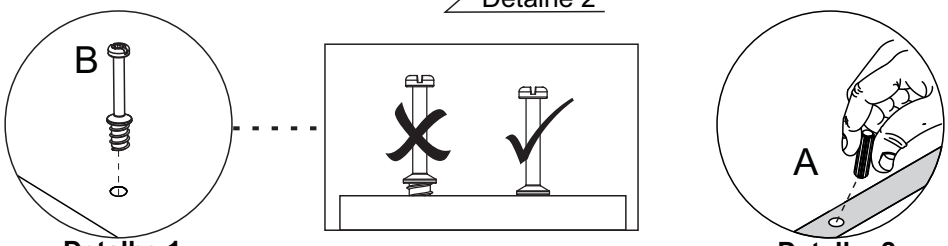

Detalhe 1
Detalle/Detail

Detalhe 2
Detail/Detalle

Passo 8
Paso/Step

PEÇA
Pieza/Piece

8 - TAMPO GARRAFEIRO	x2
9 - BASE GARRAFEIRO	x2

FERRAGEM
Herraje/Hardware

A		08
B		08

FERRAMENTA
Herramienta/Tool

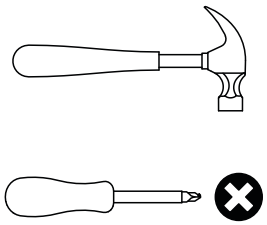

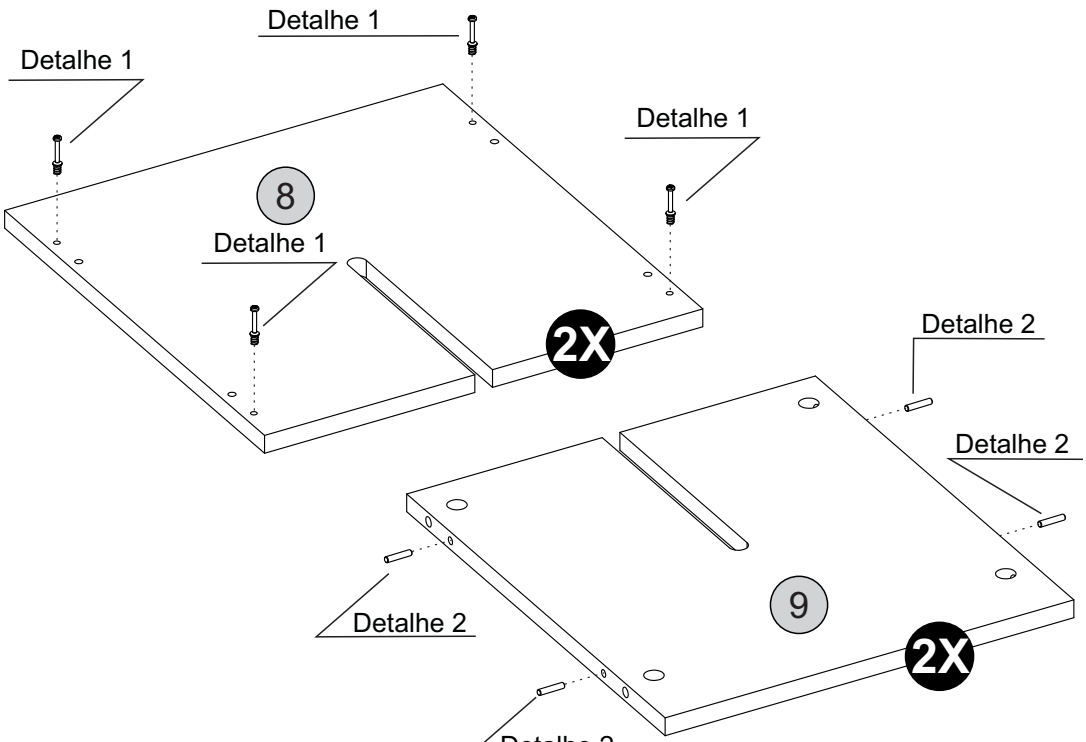

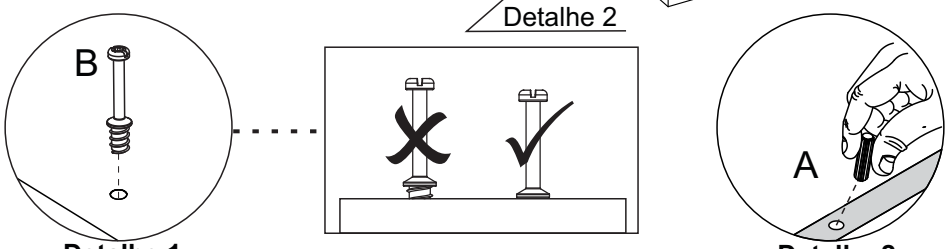

Detalhe 1
Detalle/Detail

Detalhe 2
Detail/Detalle

Passo 9
Paso/Step

PEÇA
Pieza/Piece

1 - BASE	x1
3 - LATERAL DIREITA	x1
4 - LATERAL ESQUERDA	x1

FERRAGEM
Herraje/Hardware

C	⊕	04
D	⬭	04

FERRAMENTA
Herramienta/Tool

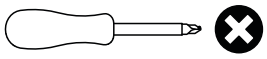

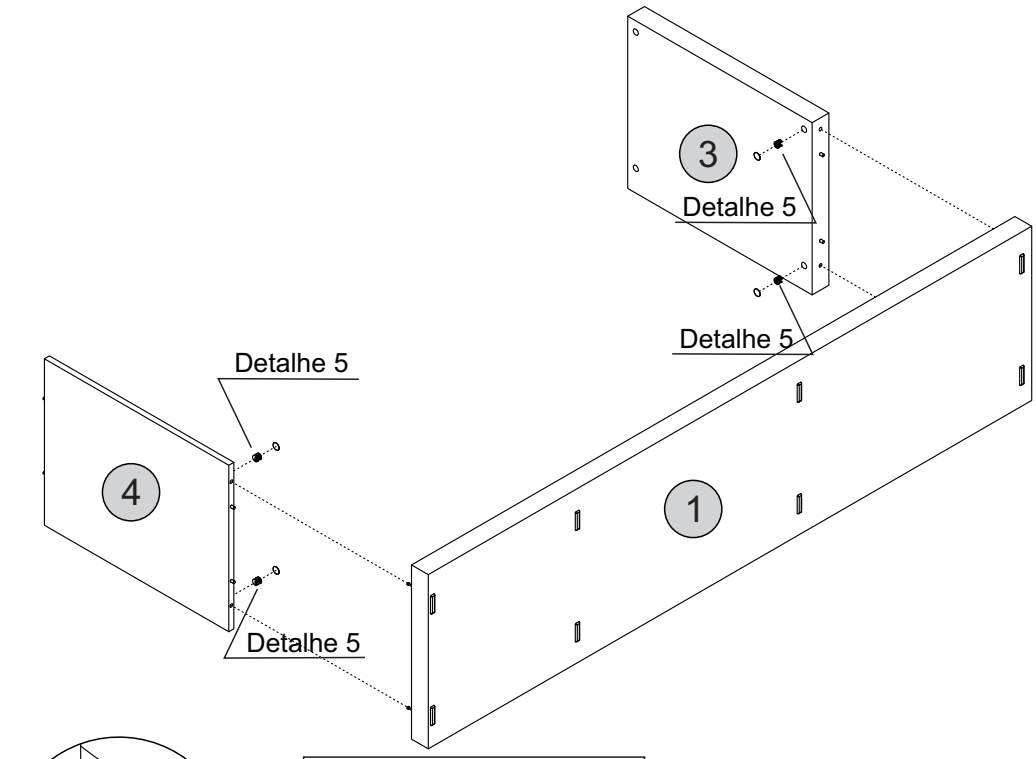

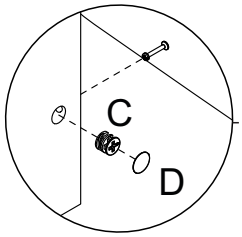

Detalhe 5
Detalle/Detail

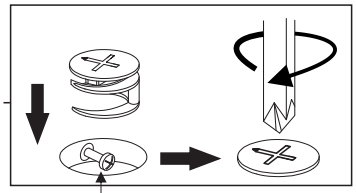

Cabeça do parafuso precisa estar no centro
La cabeza del tornillo debe estar en el centro
Screw head has to be in the center

Passo 10
Paso/Step

PEÇA
Pieza/Piece

5 - DIVISÃO	x1

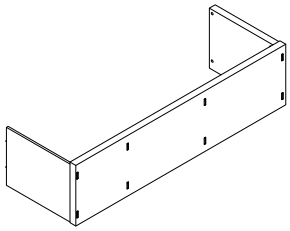

FERRAGEM
Herraje/Hardware

C	⊕	02
D	⬭	02

FERRAMENTA
Herramienta/Tool

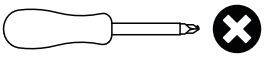

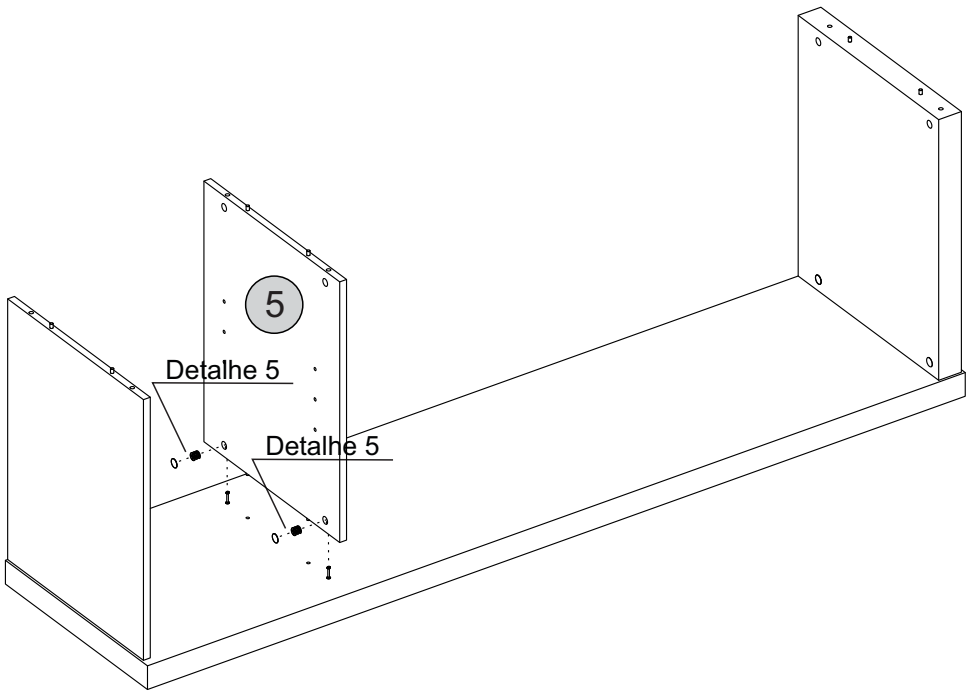

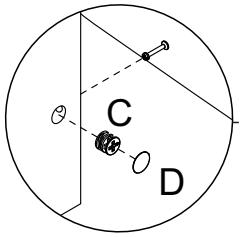

Detalhe 5
Detalle/Detail

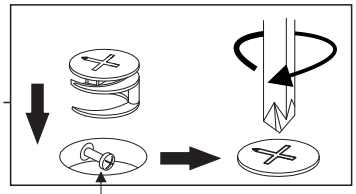

Cabeça do parafuso precisa estar no centro
La cabeza del tornillo debe estar en el centro
Screw head has to be in the center

Passo 11
Paso/Step

PEÇA
Pieza/Piece

2 - TAMPO	x1

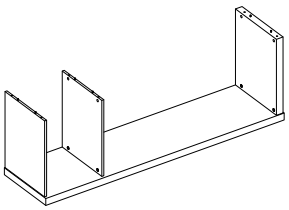

FERRAGEM
Herraje/Hardware

C		06
D		06

FERRAMENTA
Herramienta/Tool

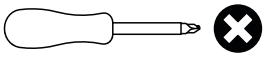

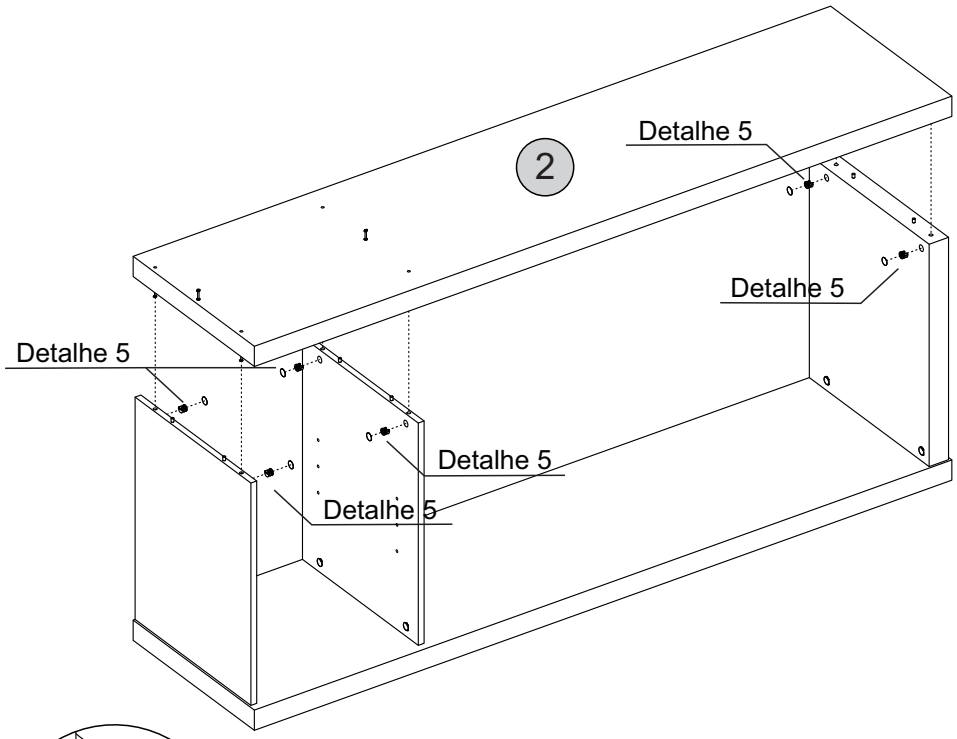

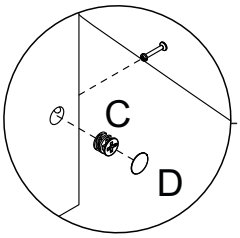

Detalhe 5
Detalle/Detail

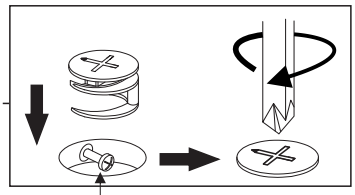

Cabeça do parafuso precisa estar no centro
La cabeza del tornillo debe estar en el centro
Screw head has to be in the center

Passo 12
Paso/Step

PEÇA
Pieza/Piece

11 - TRASEIRA	x1

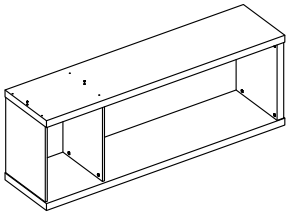

FERRAGEM
Herraje/Hardware

H		14

FERRAMENTA
Herramienta/Tool

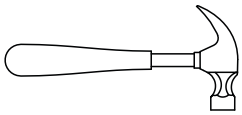

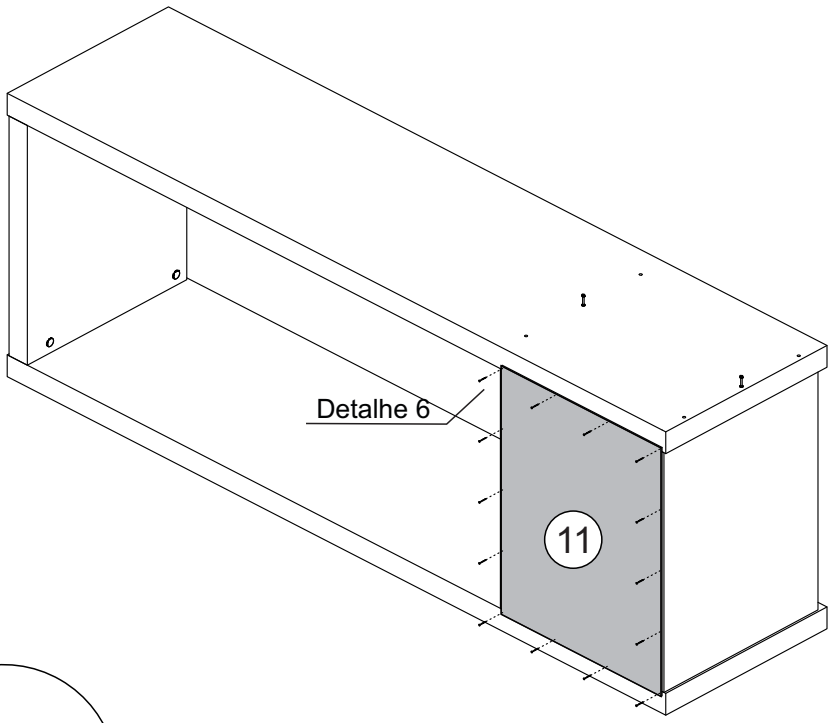

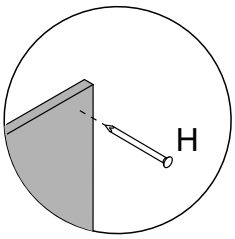

Detalhe 6
Detalle/Detail

Passo 13
Paso/Step

PEÇA
Pieza/Piece

15 - PRATELEIRA	x1

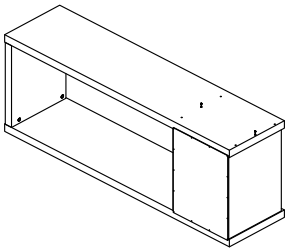

FERRAGEM
Herraje/Hardware

FERRAMENTA
Herramienta/Tool

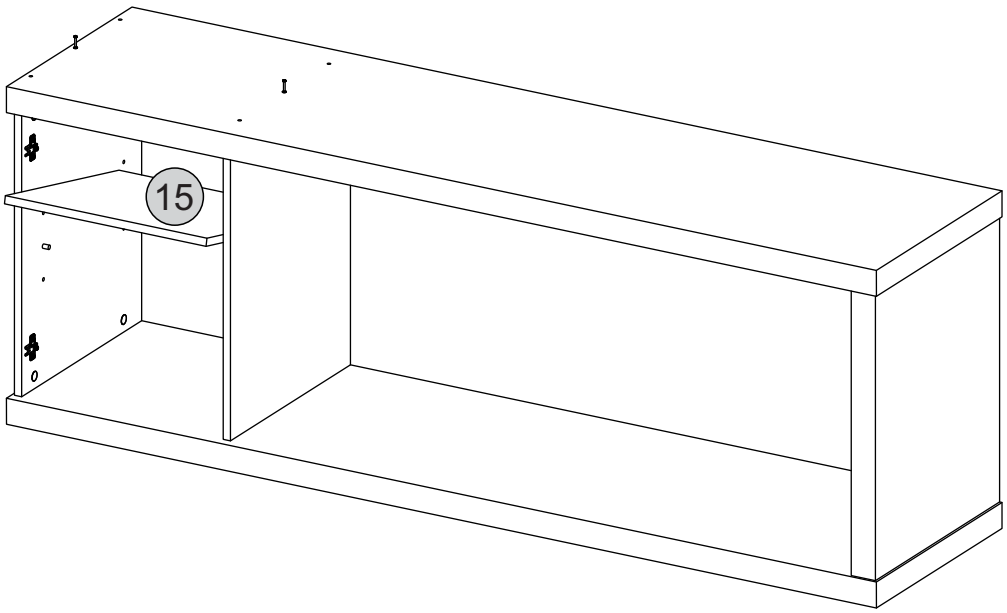

Passo 14
Paso/Step

PEÇA
Pieza/Piece

10 - PORTA	x1

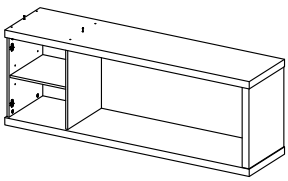

FERRAGEM
Herraje/Hardware

FERRAMENTA
Herramienta/Tool

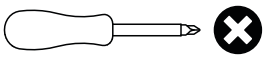

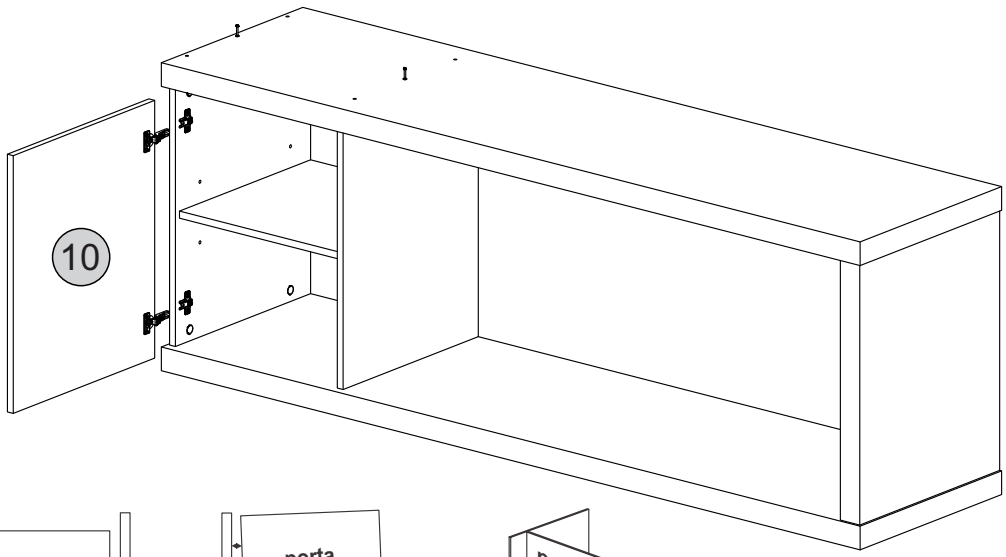

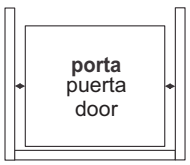

Ajuste de Largura
Ajuste de ancho
Width Adjustment

Ajuste Interno
Ajuste Interno
Internal Adjustment

Ajuste de Profundidade
Ajuste de profundidad
Depth Adjustment

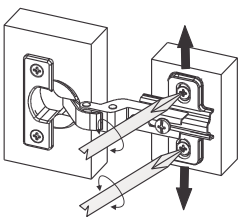

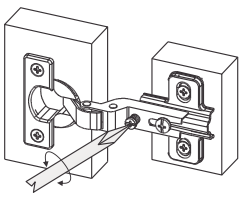

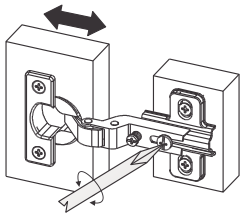

Passo 15
Paso/Step

PEÇA
Pieza/Piece

12 - TRAVESSA BANDEJA	x2
13 - MONTANTE BANDEJA	x2

FERRAGEM
Herraje/Hardware

C		04
D		04

FERRAMENTA
Herramienta/Tool

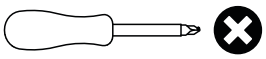

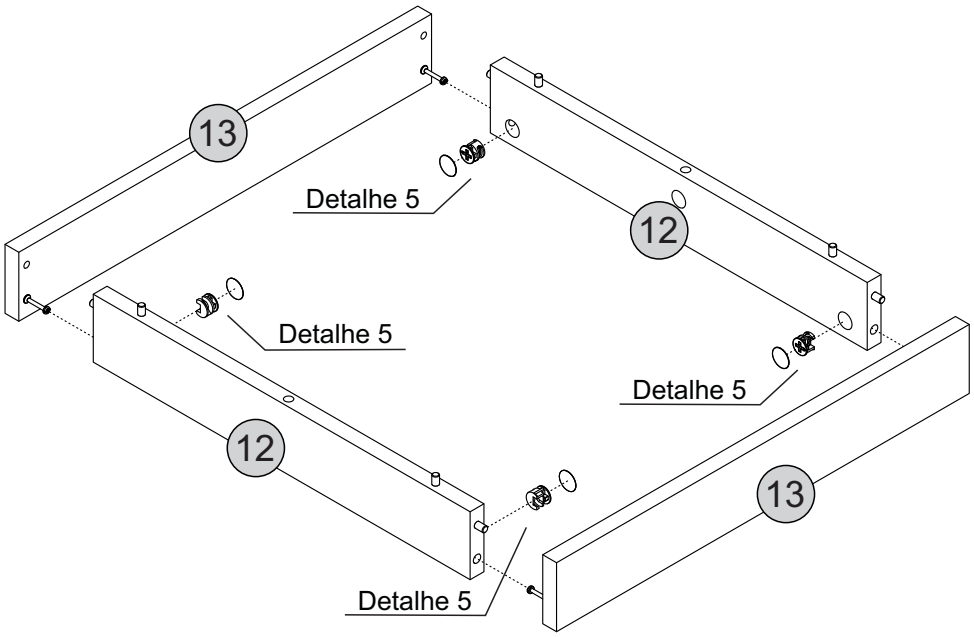

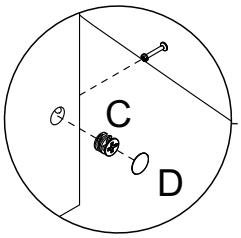

Detalhe 5
Detalle/Detail

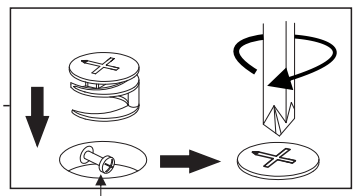

Cabeça do parafuso precisa estar no centro
La cabeza del tornillo debe estar en el centro
Screw head has to be in the center

Passo 16
Paso/Step

PEÇA
Pieza/Piece

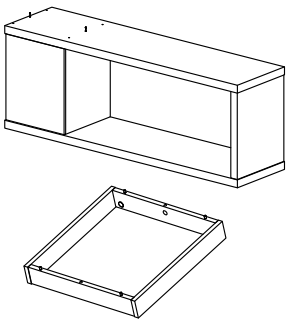

FERRAGEM
Herraje/Hardware

C		02
D		02

FERRAMENTA
Herramienta/Tool

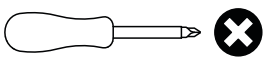

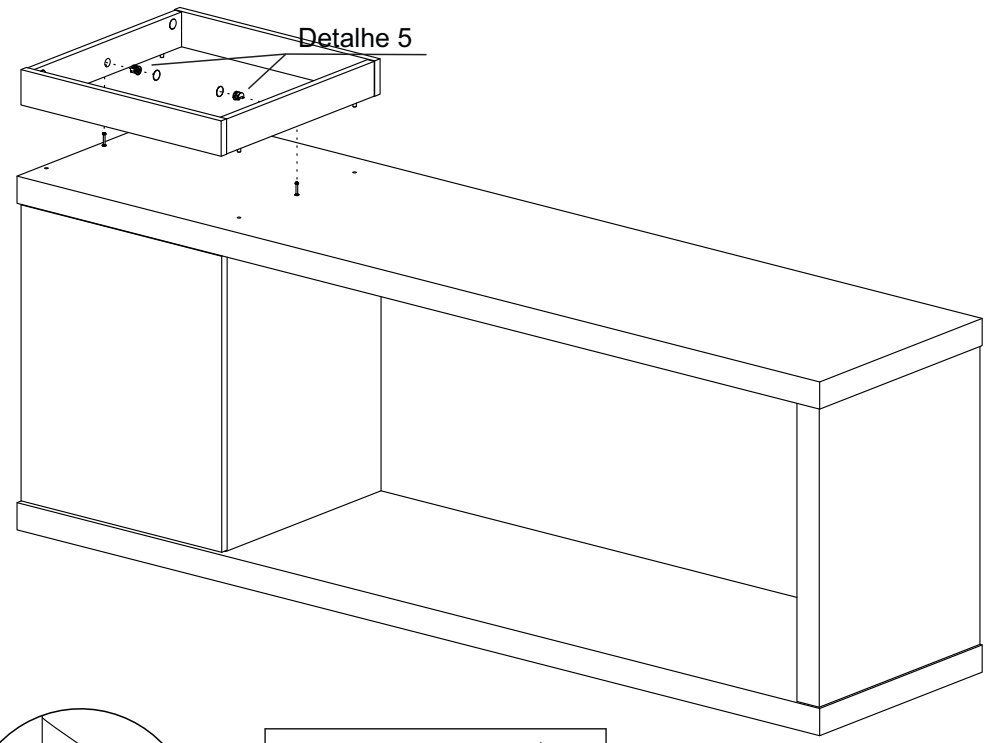

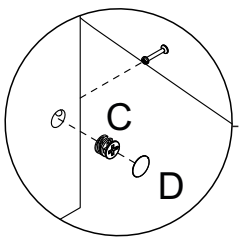

Detalhe 5
Detalle/Detail

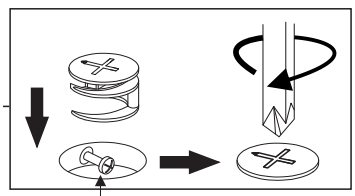

Cabeça do parafuso precisa estar no centro
La cabeza del tornillo debe estar en el centro
Screw head has to be in the center

Passo 17
Paso/Step

PEÇA
Pieza/Piece

14 - ESPELHO	x1

FERRAGEM
Herraje/Hardware

FERRAMENTA
Herramienta/Tool

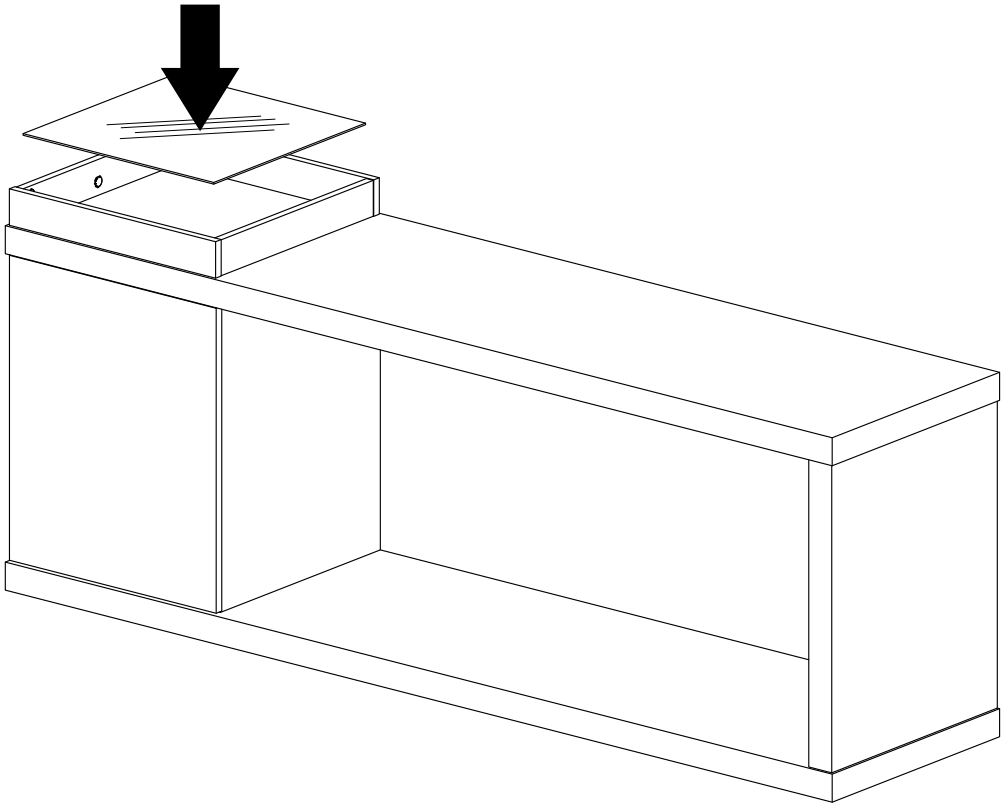

Passo 18
Paso/Step

PEÇA
Pieza/Piece

8 - TAMPO GARRAFEIRO	x1
9 - BASE GARRAFEIRO	x2

FERRAGEM
Herraje/Hardware

C		04
D		04

FERRAMENTA
Herramienta/Tool

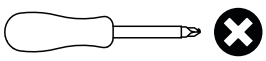

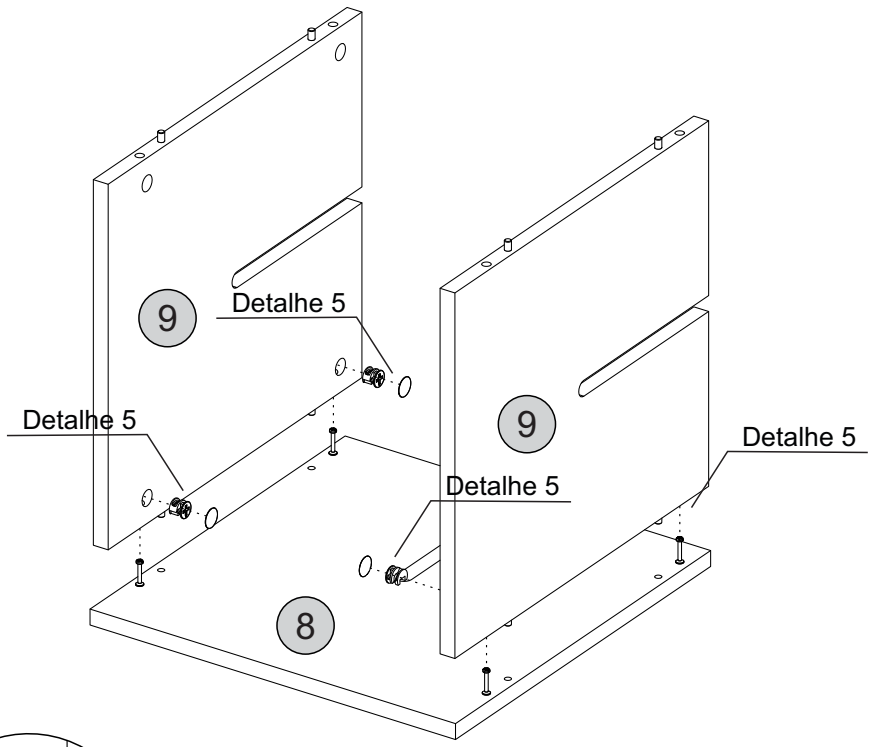

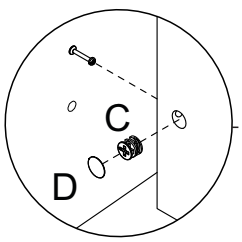

Detalhe 5
Detalle/Detail

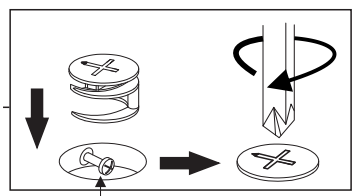

Cabeça do parafuso precisa estar no centro
La cabeza del tornillo debe estar en el centro
Screw head has to be in the center

Passo 19
Paso/Step

PEÇA
Pieza/Piece

8 - TAMPO GARRAFEIRO	x1

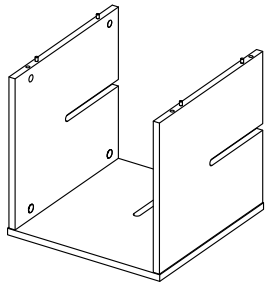

FERRAGEM
Herraje/Hardware

C		04
D		04

FERRAMENTA
Herramienta/Tool

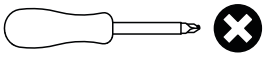

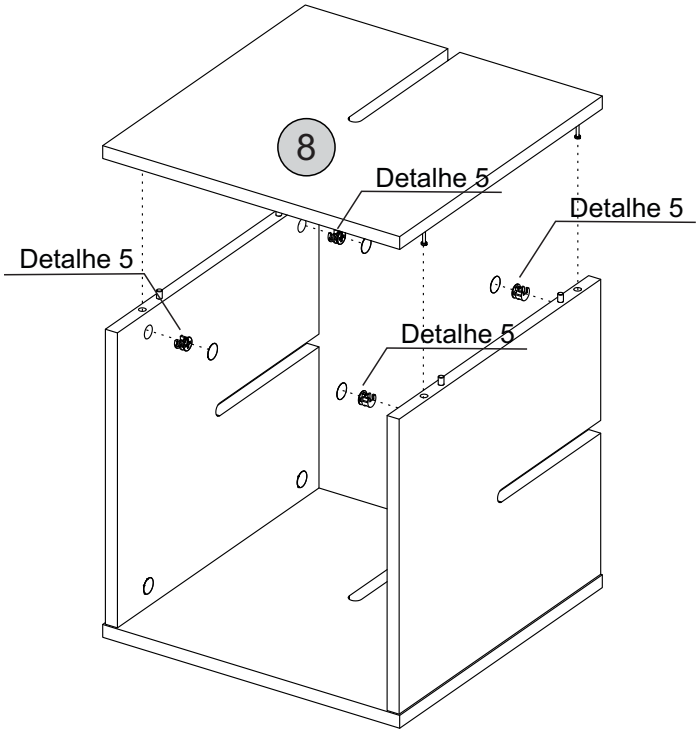

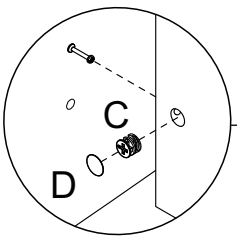

Detalhe 5
Detalle/Detail

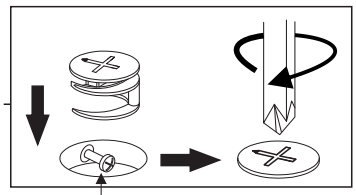

Cabeça do parafuso precisa estar no centro
La cabeza del tornillo debe estar en el centro
Screw head has to be in the center

Passo 20
Paso/Step

PEÇA
Pieza/Piece

6 - DIVISÃO ESQ. GAVET.	x1
7 - DIVISÃO DIR. GAVET.	x1

FERRAGEM
Herraje/Hardware

FERRAMENTA
Herramienta/Tool

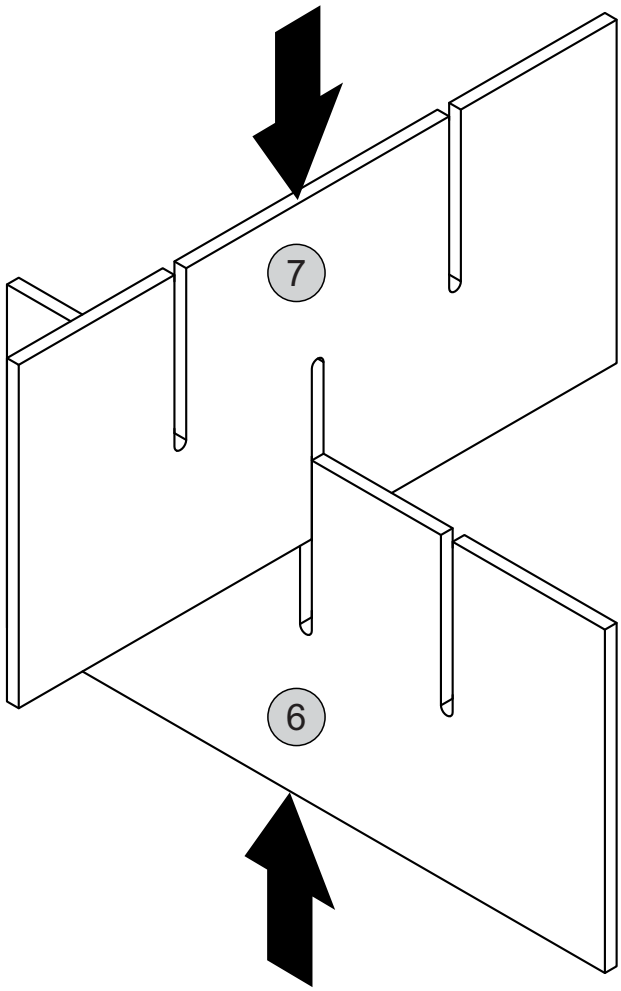

Passo 21
Paso/Step

PEÇA
Pieza/Piece

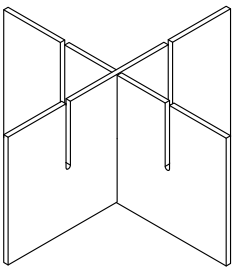

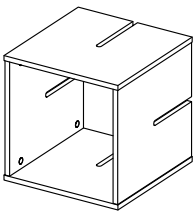

FERRAGEM
Herraje/Hardware

FERRAMENTA
Herramienta/Tool

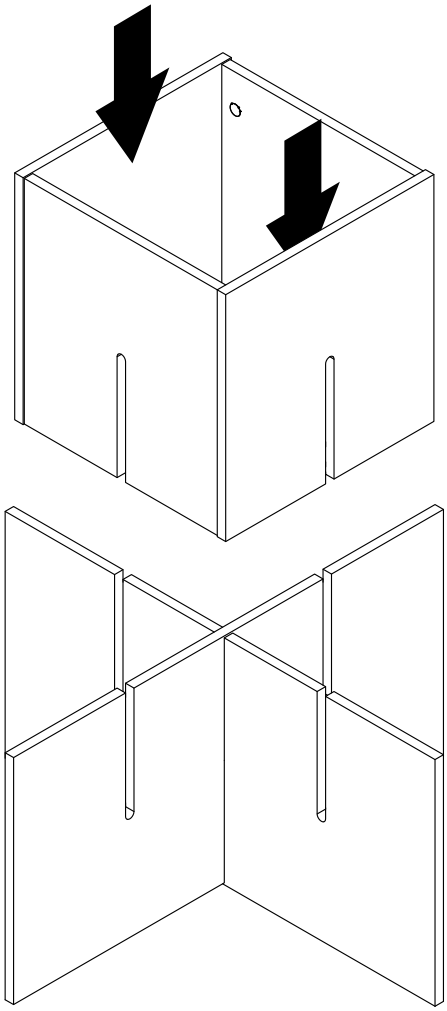

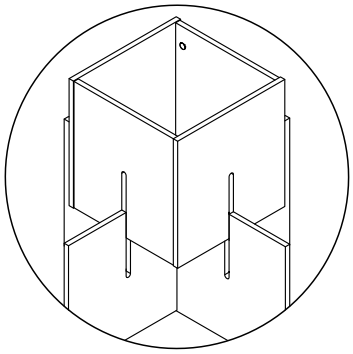

Detalhe 8
Detalle/Detail

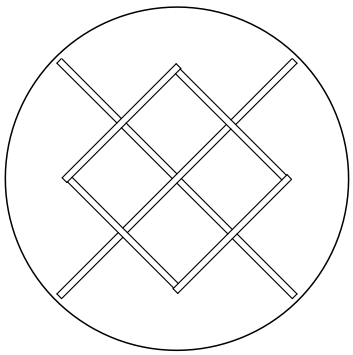

Detalhe 9
Detalle/Detail

Passo 22
Paso/Step

PEÇA
Pieza/Piece

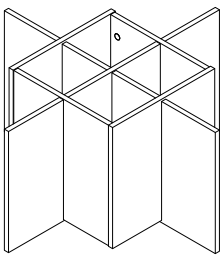

FERRAGEM
Herraje/Hardware

I		04

FERRAMENTA
Herramienta/Tool

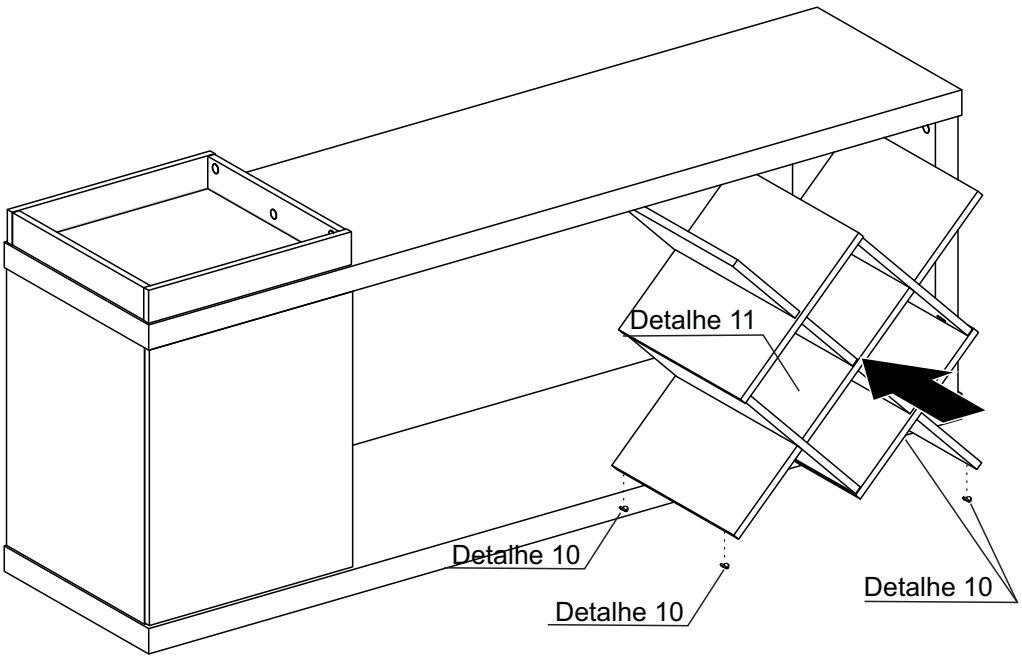

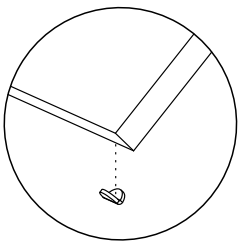

Detalhe 10
Detalle/Detail

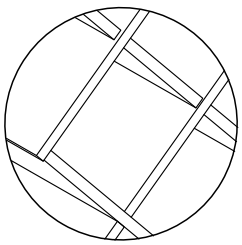

Detalhe 11
Detalle/Detail

Passo 23

Paso/Step

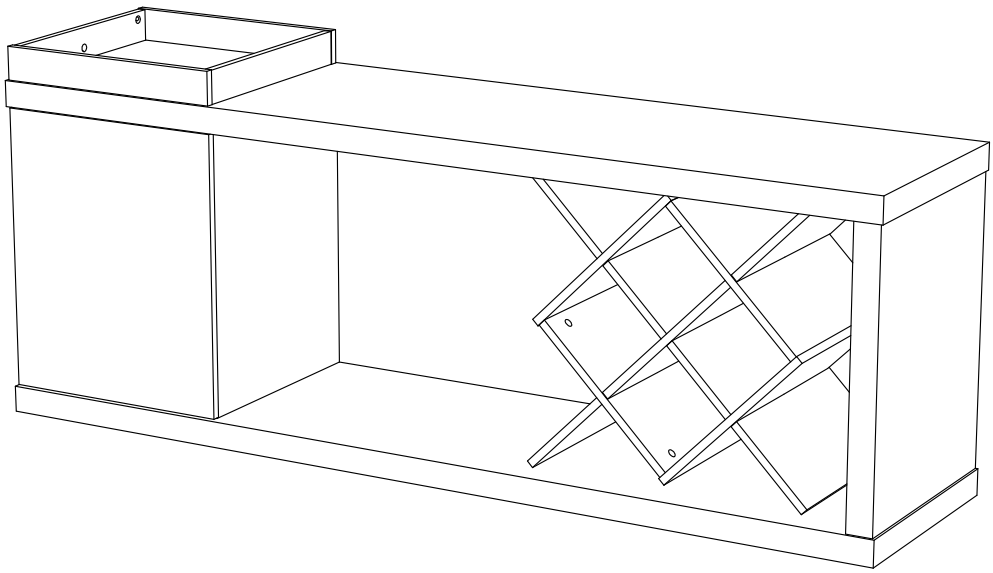

Parabéns, você montou seu móvel! Agora é só decorar sua casa e aproveitar!

Queremos ver como ficou o móvel Artely do seu jeito... Marque a gente com a #meuartely. Ficaremos felizes em compartilhar!

Ah, e se tiver qualquer dúvida, sugestão ou comentário, entra em contato com a gente pelo nosso site www.artely.com.br.

¡Congratulaciones, montaste tu mueble! ¡Ahora solo decora tu casa y desfruta!

Queremos ver este producto en tu hogar, a tu manera... Utilice #meuartely, ¡ficaremos encantados de compartir tu foto!

Si tienes alguna duda, sugerencia o comentario, contáctenos a través de nuestro sitio web www.artely.com.br.

Congratulations, you've assembled your new furniture! Decorate your home and enjoy!

We want to see how this product is in your home... Use #meuartely, we will be happy to share your picture!

If you have any doubt, suggestion or comment, get in touch with us through our website www.artely.com.br.