ARTELY®
Complementos para Sala

MANUAL DO PRODUTO

Manual del Producto
User's Guide

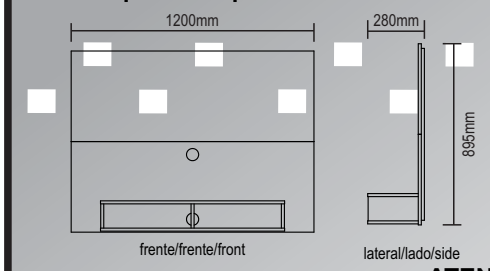

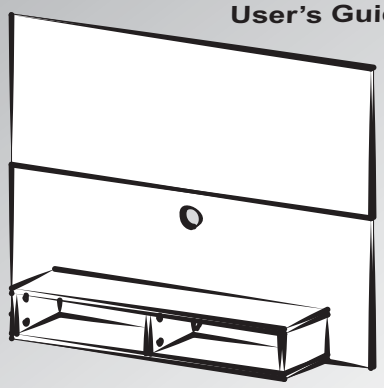

ATENÇÃO
Atencíon
Attention

-Esse produto foi projetado para colocar a TV no painel, não no nicho.
-Este producto fue diseñado para colocar el televisor en el panel, no en el nicho.
-This product is designed to put the TV on the panel not on the niche.

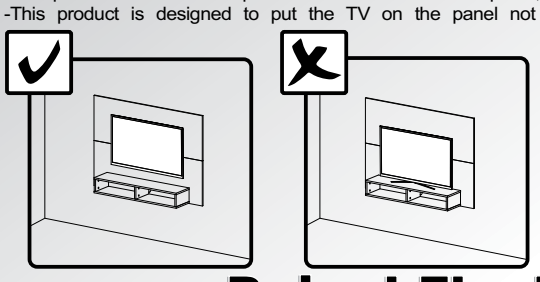

Assista ao vídeo de montagem
Asista al video de montaje
Watch the assembly video

Painel Flash III

Painel Flash III / Flash III Panel
Versão 1.0 / Versión 1.0 / Version 1.0

www.artely.com.br

Lista de Materiais

Lista de Materiales/ Hardware List

A	Cavilha / Tarugo / Dowel	16
B	Minifix / Minifix / Minifix	06
C	Tambor / Tambor / Minifix Cam	06
D	Tapa furo adesivo / Adhesivo / Hole Cover	06
E	Parafuso Ø3,5x40mm CP Tornillo Ø3,5x40mm CP Ø3,5x40mm CP Screw	06
F	Parafuso 5,5x65mm Cab 13 Tornillo 5,5x65mm Cab 13 5,5x65mm Cab 13 Screw	04
G	Bucha / Casquillo / Bushing	04
H	Parafuso Ø4,0x20mm CP Tornillo Ø4,0x20mm CP Ø4,0x20mm CP Screw	20
I	Passa Fio / Pasacables / Cable Hole Cover	01
J	Parafuso Ø4,0x30mm CP Tornillo Ø4,0x30mm CP Ø4,0x30mm CP Screw	04

Conservação e Limpeza

Conservación y Limpieza
Conservation and Cleaning

Não expor o produto ao sol, altas temperaturas e umidade. *Não arrastar objetos sobre a superfície do móvel (ex.: TV, DVD, aparelho de som, objetos decorativos...)* e manter em local seco e arejado.
Para a limpeza, utilizar um pano seco e macio. Não é necessário o uso de materiais abrasivos ou álcool.

No exponga el producto a la luz solar, las altas temperaturas y la humedad. No arrastre los objetos a través de la superficie de la unidad (por ejemplo, TV, DVD, equipo de música, objetos de decoración ...) Mantener en un lugar fresco y seco. Para la limpieza, utilizar un paño seco y suave. El uso de materiales abrasivos o del alcohol no es necesario.

Do not expose the product to sunlight, high temperatures and humidity. Do not drag objects across the surface of the unit (TV, DVD, stereo, decorative objects ...) keep it in a cool dry place.
For cleaning, use a dry and soft cloth. Do not use abrasive materials or alcohol.

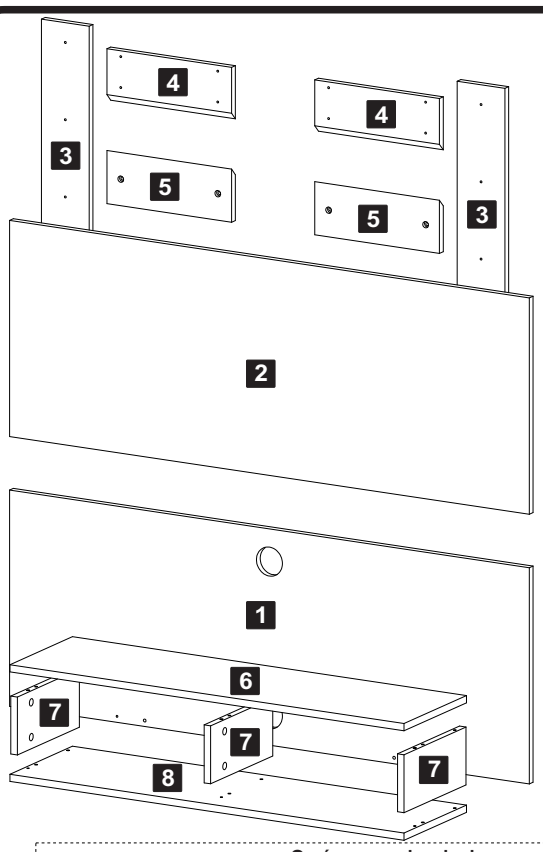

Denominação
1-Painel inferior (1200X448X15mm)
2-Painel superior (1200X448X15mm)
3-Travessa maior (850X105X15mm)
4-Travessa menor (256X105X15mm)
5-Travessa parede (256X105X15mm)
6-Tampo (250X910X15mm)
7-Lateral/Divisão (248X120X15mm)
8-Prateleira (250X910X15mm)

Denominación
1-Panel inferior
2-Panel superior
3-Travesaño mayor
4-Travesaño menor
5-Travesaño pared
6-Tapa
7-Lateral/Divisíon
8-Analquel

Description
1-Lower panel
2-Upper panel
3-Bigger crosspiece
4-Small crosspiece
5-Wall crosspiece
6-Top
7-Partition/Side
8-Shelf

- O número na borda da peça corresponde ao manual.
- Para retirada do número usar Lustra-Móveis, Álcool em Gel ou Borracha.
-El número en el borde de la pieza coincide con el manual.
-Use una goma de borrar blanca, alcohol en gel o lustrador para muebles para eliminar los números.
-The number on the edge of the piece matches the manual.
-Use a White eraser, Alcohol Gel or Furniture Polish to remove the numbers.

Peça / Pieza / Piece 01

1 Passo / Paso / Step

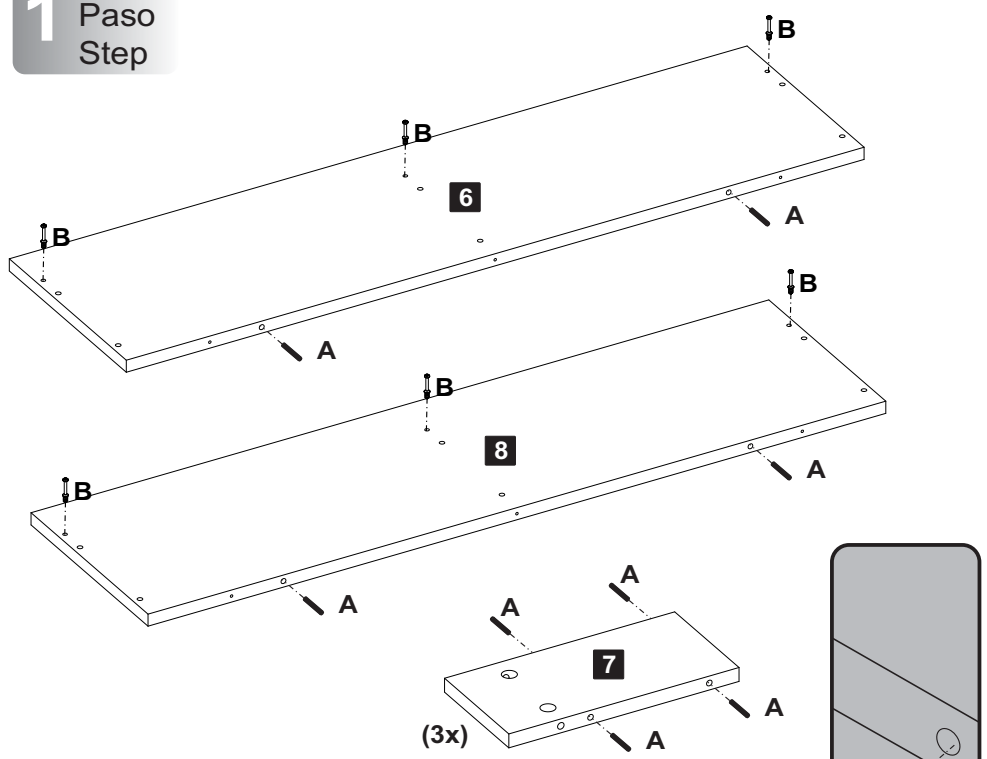

A Cavilha 16 | B Minifix Ø7x30mm 06

2 Passo / Paso / Step

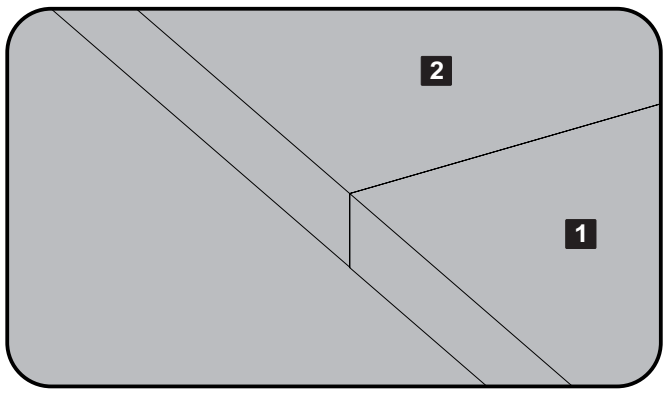

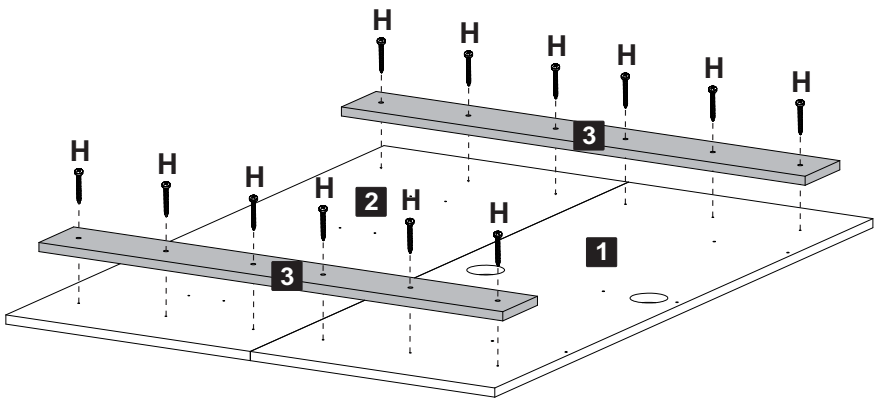

H Parafuso Ø4,0x20mm CP 12

3 Passo / Paso / Step

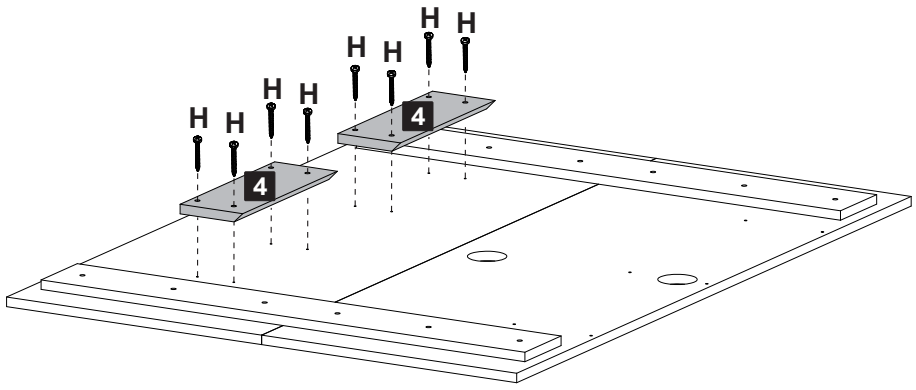

H Parafuso Ø4,0x20mm CP 08

4 Passo Paso Step

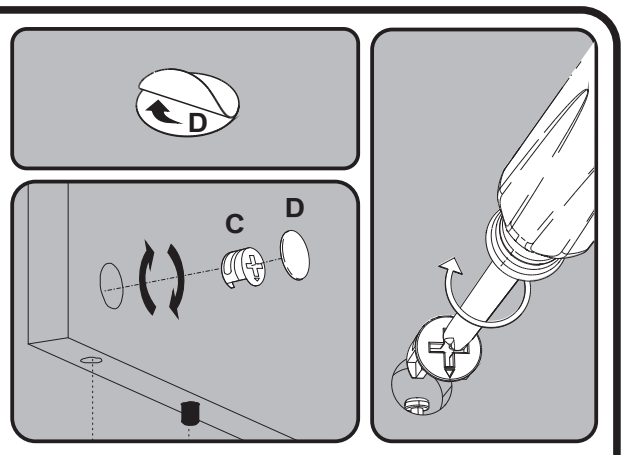

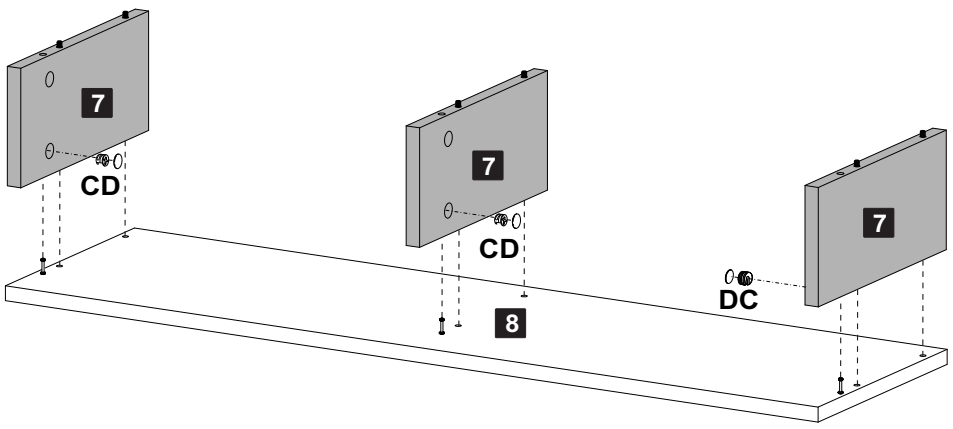

C Tambor 03 | D Tapa Furo Adesivo 03

5 Passo Paso Step

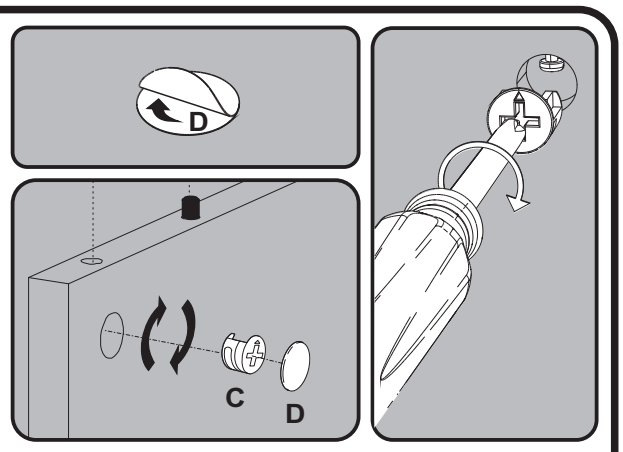

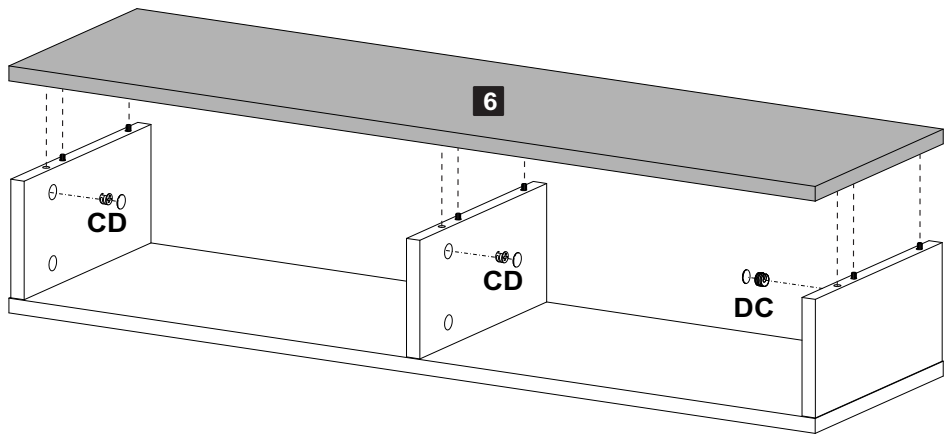

C Tambor 03 | D Tapa Furo Adesivo 03

6 Passo Paso Step

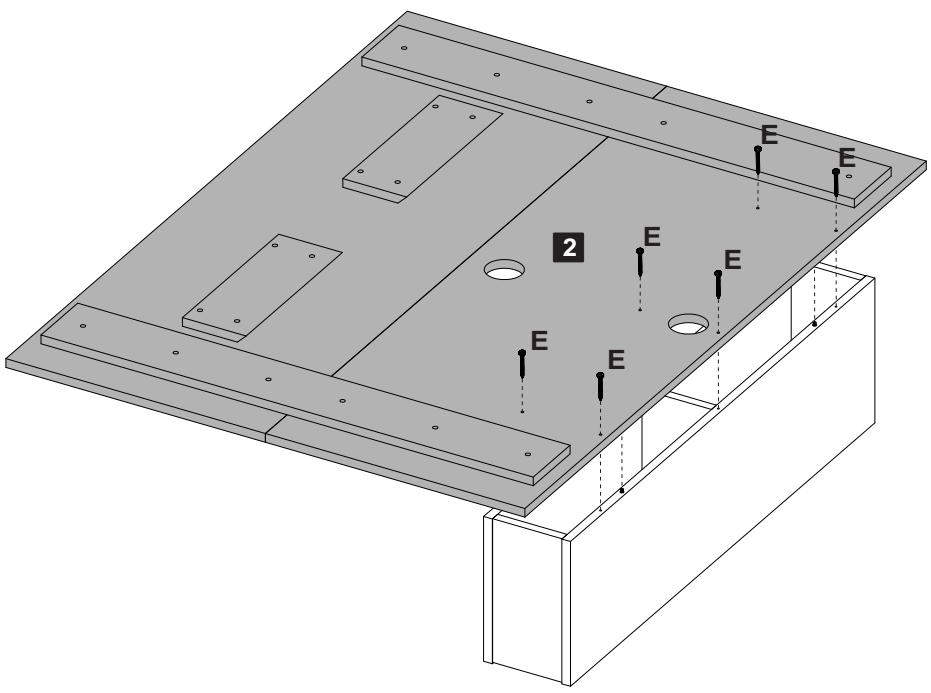

E Parafuso Ø3,5x40mm CP 06

7 Passo Paso Step

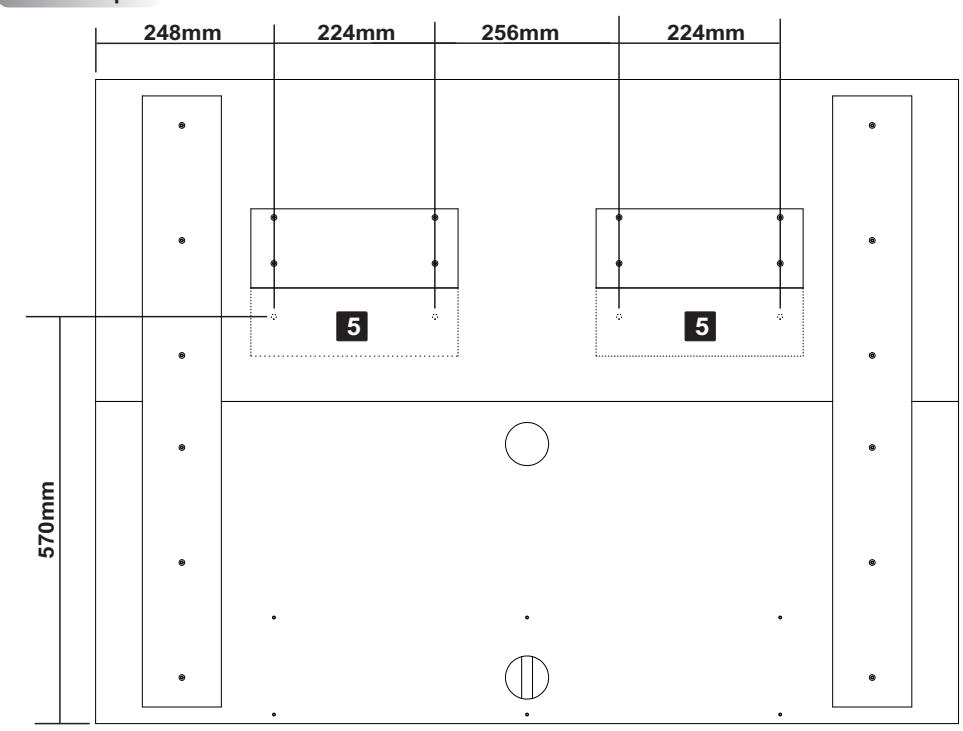

8 Passo Paso Step

X = ALTURA QUE VOCÊ QUER DO PISO
X = Altura del piso
X = Height from the floor

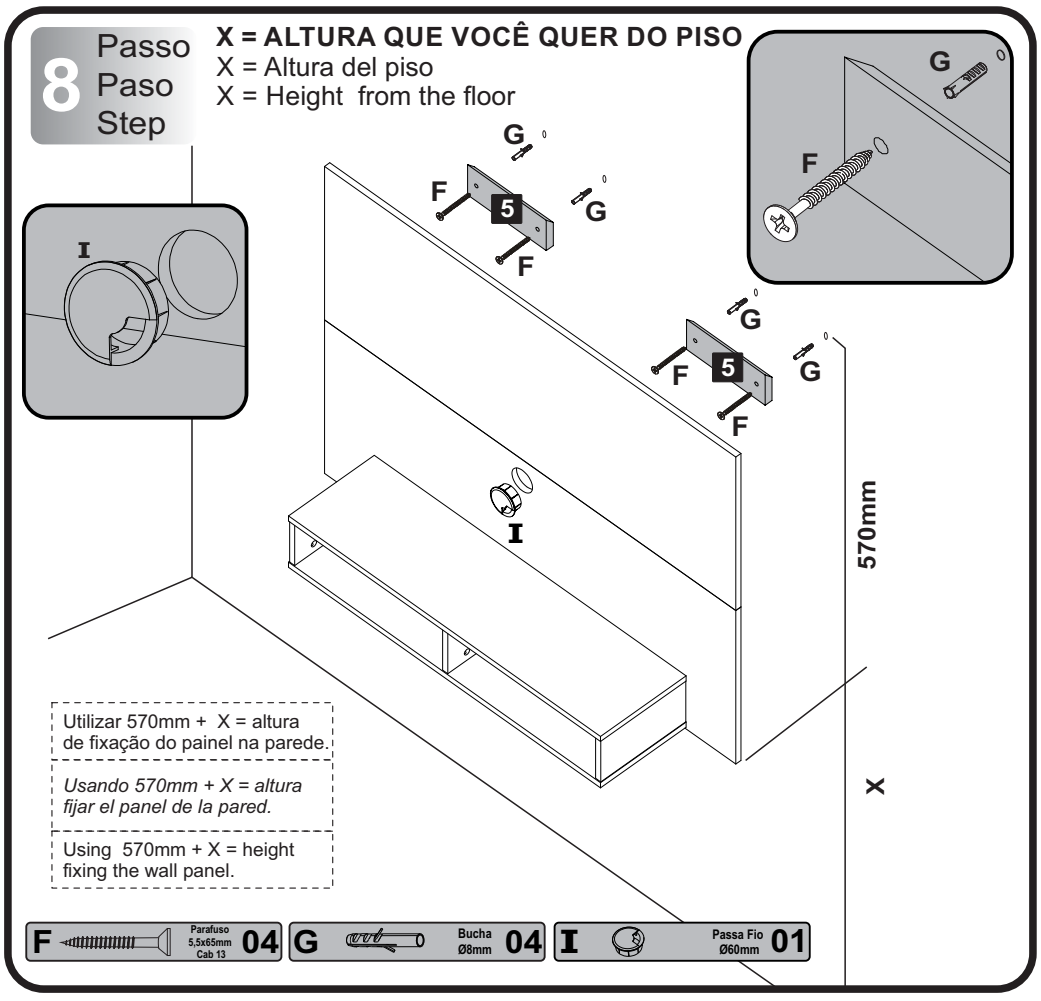

Utilizar 570mm + X = altura de fixação do painel na parede.

Usando 570mm + X = altura fijar el panel de la pared.

Using 570mm + X = height fixing the wall panel.

F Parafuso 5,5x65mm Cab 13 04 | G Bucha Ø8mm 04 | I Passa Fio Ø60mm 01

9 Passo Paso Step

K	K1 35x77mm	kit suporte TV K2 48x28mm	K3 100x56mm	2
K6	Parafuso M6 x 16			4
K7	Parafuso M8 x 16			4

-Para facilitar a fixação do Suporte Universal, enviamos 2 modelos de parafusos que estão de acordo com os padrões mais usados pelos principais fabricantes de TVs LCD / LED / PLASMA / 3D do mercado. Caso nenhum dos 2 modelos se encaixe adequadamente ao seu televisor, adquira o parafuso compatível com sua TV em qualquer loja de ferragens. Para evitar danos à sua TV, não aperte demasiadamente os parafusos.

-Para facilitar la colocación del soporte universal, enviamos 2 modelos de tornillos que cumplen con los estándares más utilizados por los principales fabricantes de televisores. Si ninguno de los modelos se ajusta a su televisor correctamente, compre el tornillo compatible con su televisor en cualquier ferretería. Para evitar daños a su televisor, no apriete demasiado los tornillos.

-To make it easier to attach the TV support, we send 2 screw models that match the most commonly used TVs. If neither model fits your TV properly, purchase the compatible screw from any hardware store. To prevent damage to your TV, do not over tighten the screws.

10 Passo Paso Step

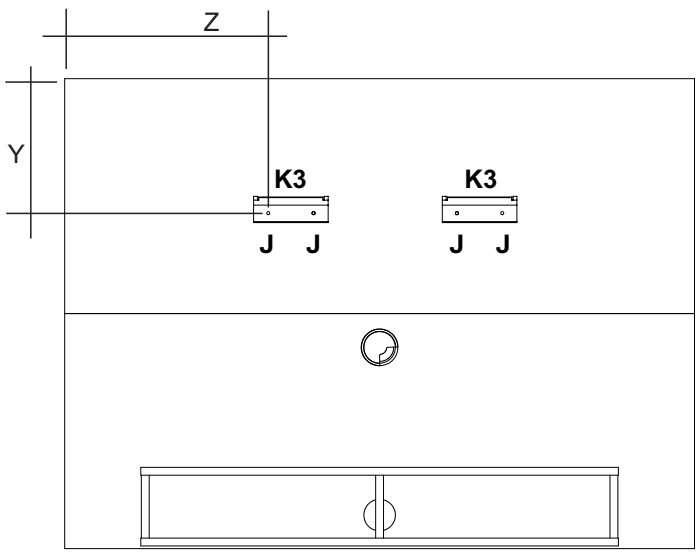

Utilizar a Norma VESA do manual da TV, para calcular a centralização e altura da TV no painel.

Usando el manual del estándar VESA TV, centralización y para calcular la altura del panel de TV.

Using the VESA standard TV's manual, centralization and to calculate the height of the TV panel.

J	Parafuso Ø4,0x30mm CP	4
K3	Kit Suporte TV	2

11 Passo Paso Step

Suporte Superior

Soporte superior / Upper support

Utilizar o parafuso indicado no manual da TV K6,K7(VESA).

Use el tornillo indicado del televisor manual K6,K7(VESA).

Use the screw indicated the TV's manual K6,K7(VESA).

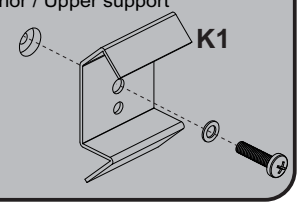

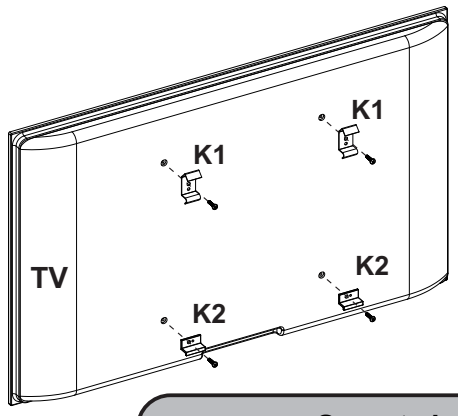

Suporte Inferior

Soporte inferior / Lower support

Utilizar o parafuso indicado no manual da TV K6,K7(VESA).

Use el tornillo indicado del televisor manual K6,K7(VESA).

Use the screw indicated the TV's manual K6,K7(VESA).

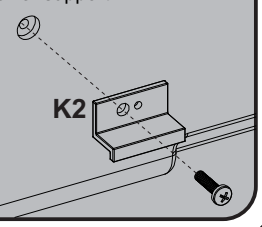

K1	Kit Suporte TV	2
K2	Kit Suporte TV	2

12 Passo Paso Step

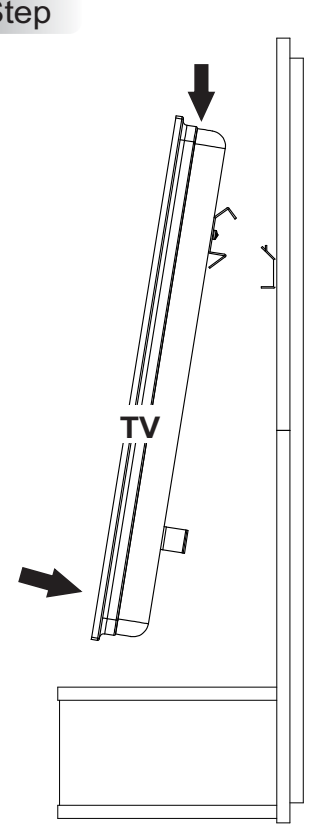

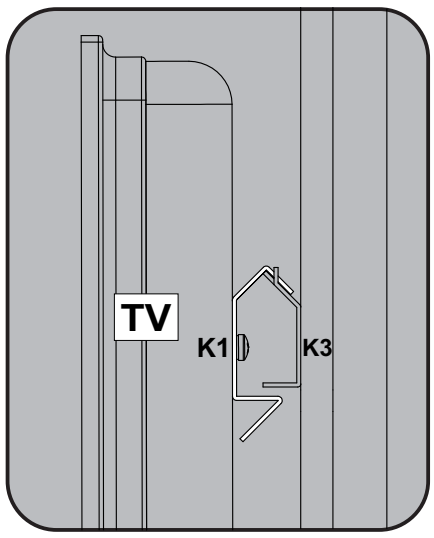

13 Passo Paso Step

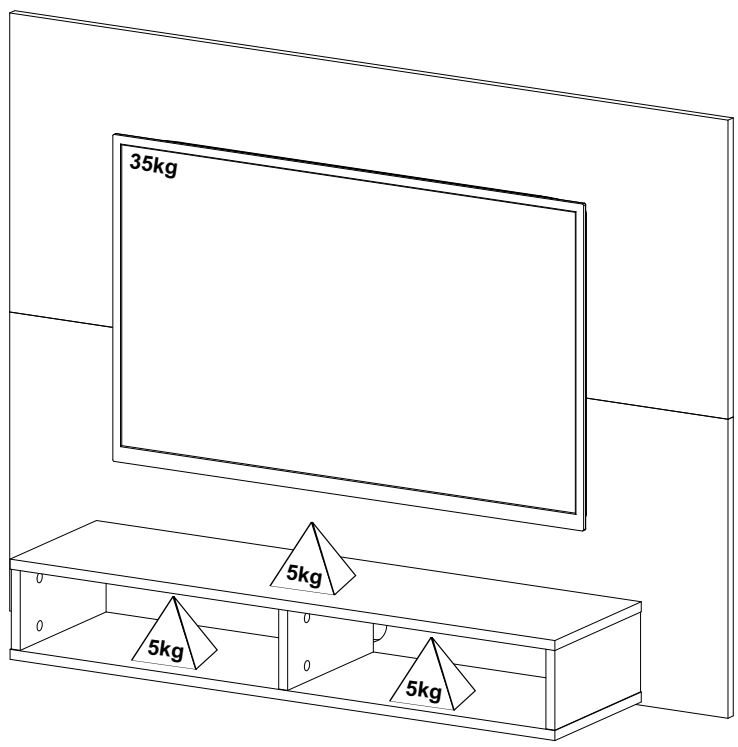

Parabéns, você montou seu móvel! Agora é só decorar sua casa e aproveitar!

Queremos ver como ficou o móvel Artely do seu jeito... Marque a gente com a #meuartely. Ficaremos felizes em compartilhar!

Ah, e se tiver qualquer dúvida, sugestão ou comentário, entra em contato com a gente pelo nosso site www.artely.com.br.

¡Congratulaciones, montaste tu mueble! ¡Ahora solo decora tu casa y desfruta!

Queremos ver este producto en tu hogar, a tu manera... Utilice #meuartely, ¡ficaremos encantados de compartir tu foto!

Si tienes alguna duda, sugerencia o comentario, contáctenos a través de nuestro sitio web www.artely.com.br.

Congratulations, you've assembled your new furniture! Decorate your home and enjoy!

We want to see how this product is in your home... Use #meuartely, we will be happy to share your picture!

If you have any doubt, suggestion or comment, get in touch with us through our website www.artely.com.br.

Garantia

Este certificado de Garantia é uma vantagem adicional oferecida ao consumidor, porém para que o mesmo tenha validade é imprescindível que seja apresentada a NOTA FISCAL de compra do produto.

*Com este produto, a **Artely** tem como objetivo atender plenamente o proprietário-consumidor, proporcionando a garantia na forma aqui estabelecida, pelo período de 6 meses a partir da data da nota fiscal de compra. A **Artely** restringe a sua responsabilidade à substituição gratuita das peças defeituosas, em caso de defeitos ou avarias devidamente constatados como sendo de fabricação, durante a vigência desta garantia.*

*A **Artely** declara a garantia nula e sem efeito se o produto for alterado, adulterado, molhado ou consertado e ainda pela prática de montagem inadequada ou mau uso. Também será considerada nula em casos de força maior, como aqueles causados por agentes da Natureza (chuvas, incêndios, excesso de umidade, cupins,...) e eventos externos como objetos arrastados sobre a superfície do móvel (ex.: TV, DVD, aparelho de som, objetos decorativos...).*

Para exercer seus direitos de comprador é importante que antes de montar seu produto você leia com atenção as instruções de cada passo do manual de montagem que acompanha o móvel.

Caso o produto não esteja em conformidade, entre em contato com a loja onde efetuou a compra e faça sua reclamação, apontando os defeitos técnicos observados. Para agilizar o seu atendimento, tenha sempre em mãos o manual de montagem com os respectivos números das peças defeituosas, conforme descritas no manual.

ARTELY®
Complementos para Sala
www.artely.com.br