MANUAL DO PRODUTO

Manual del Producto
User's Guide

ARTELY®
Complementos para Sala

Assista ao vídeo de montagem
Asista al video de montaje
Watch the assembly video

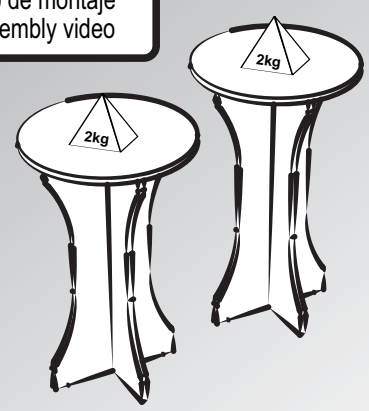

Maior

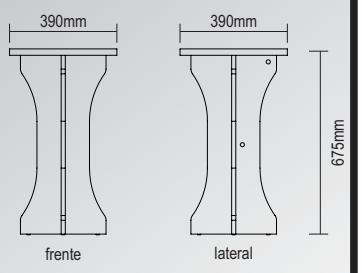

Menor

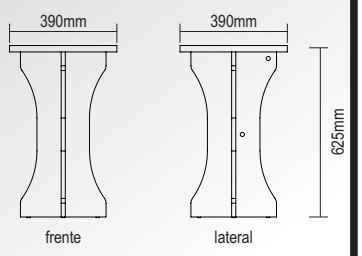

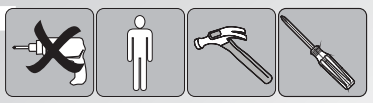

Mesas de Apoio Luck

Mesas de Apoio Luck / Luck End Tables

Versão 1.0 / Versión 1.0 / Version 1.0

www.artely.com.br

Lista de Materiais

Lista de Materiales/ Hardware List

A	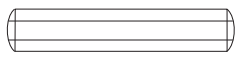	Cavilha	16
B	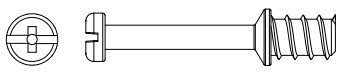	Minifix	04
C	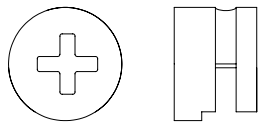	Tambor	08
D		Tapa Furo Adesivo	08
E	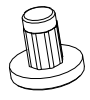	Sapata Fixa Ø5x10mm	08
G	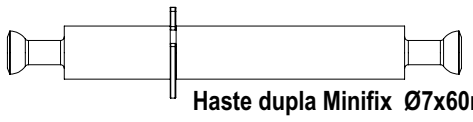	Haste dupla Minifix Ø7x60mm	02

Conservação e Limpeza

Conservación y Limpieza
Conservation and Cleaning

Não expor o produto ao sol, altas temperaturas e umidade. *Não arrastar objetos sobre a superfície do móvel (ex.: TV, DVD, aparelho de som, objetos decorativos...)* e manter em local seco e arejado. Para a limpeza, utilizar um pano seco e macio. Não é necessário o uso de materiais abrasivos ou álcool.

No exponga el producto a la luz solar, las altas temperaturas y la humedad. No arrastre los objetos a través de la superficie de la unidad (por ejemplo, TV, DVD, equipo de música, objetos de decoración ...) Mantener en un lugar fresco y seco.
Para la limpieza, utilizar un paño seco y suave. El uso de materiales abrasivos o del alcohol no es necesario.

Do not expose the product to sunlight, high temperatures and humidity. Do not drag objects across the surface of the unit (TV, DVD, stereo, decorative objects ...) keep it in a cool dry place.
For cleaning, use a dry and soft cloth. Do not use abrasive materials or alcohol.

- O número na borda da peça corresponde ao manual.
- Para retirada do número usar Lustra-Móveis ou Álcool em Gel.
-El número en el borde de la pieza coincide con el manual.
-Use alcohol en gel o lustrador para muebles para eliminar los números.
-The number on the edge of the piece matches the manual.
-Use Alcohol Gel or Furniture Polish to remove the numbers.

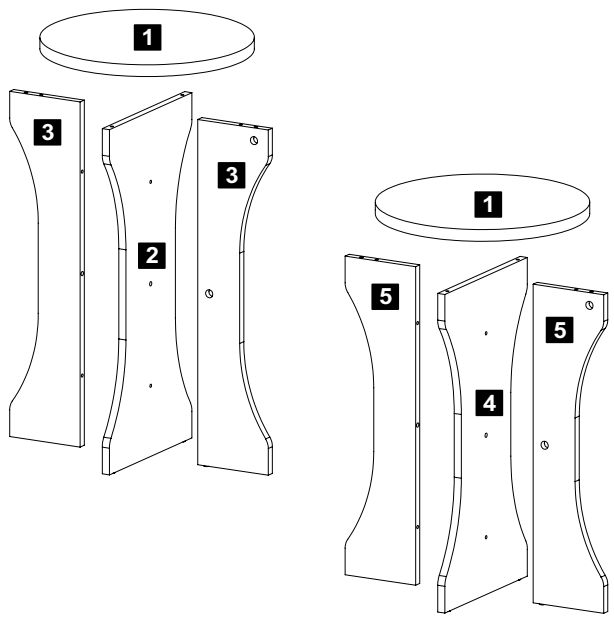

Descrição	Descripción	Description	Qtd
1-Tampo (390x390x25mm)	1-Tapa	1-Top	2
2-Divisão maior 650 (650x300x15mm)	2-División mayor 650	2-Bigger division 650	1
3-Divisão menor 650 (650x148x15mm)	3-División menor 650	3-Small division 650	2
4-Divisão maior 600 (600x300x15mm)	4-División mayor 600	4-Bigger division 600	1
5-Divisão menor 600 (600x148x15mm)	5-División menor 600	5-Small division 600	2

Assista ao vídeo com dicas de montagem em nosso site: www.artely.com.br

1 Passo / Paso / Step

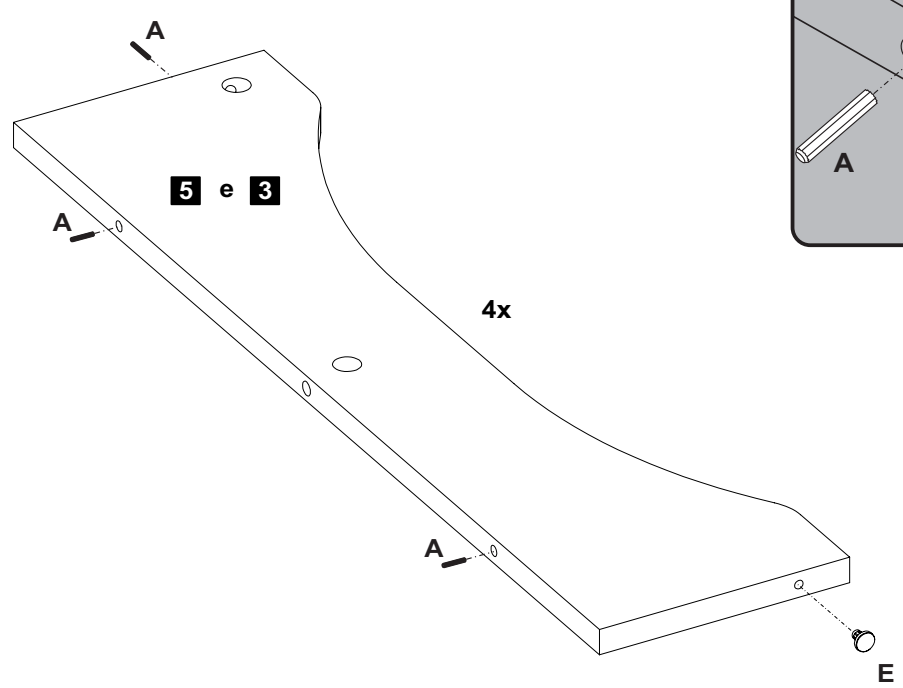

A Cavilha 12 | E Sapata Fixa Ø5x10mm 04

2 Passo / Paso / Step

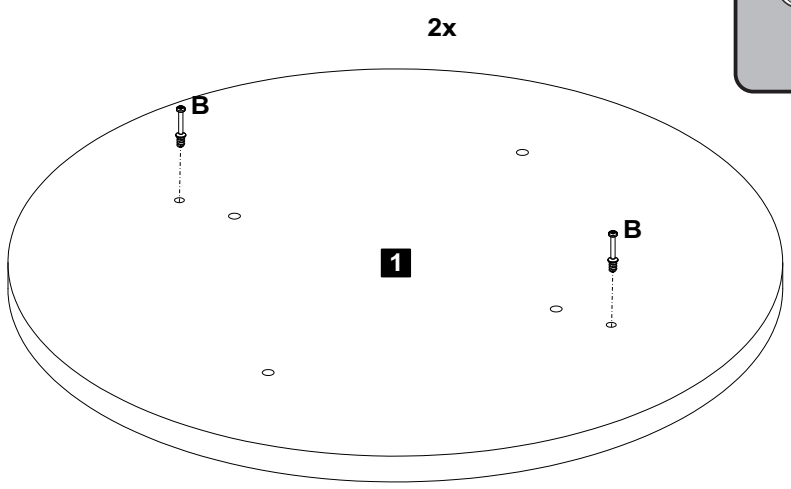

B Minifix Ø7x30mm 04

3 Passo / Paso / Step

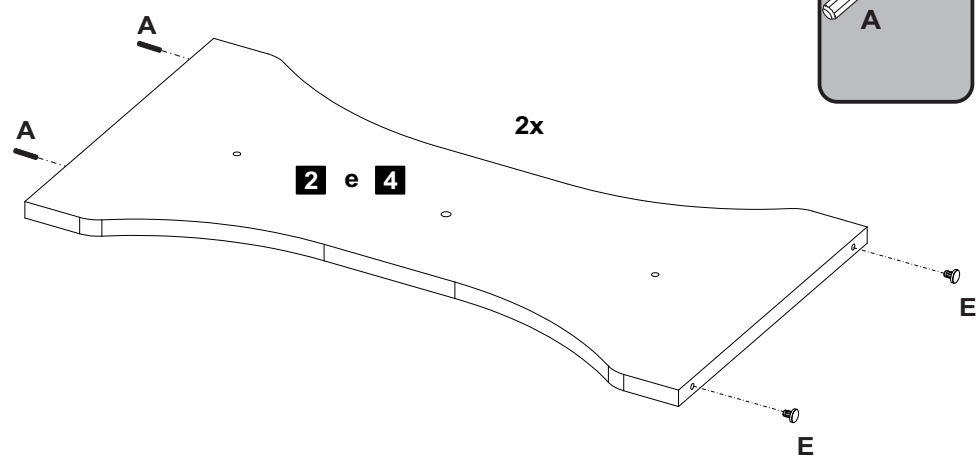

A Cavilha 08 | E Sapata Fixa Ø5x10mm 04

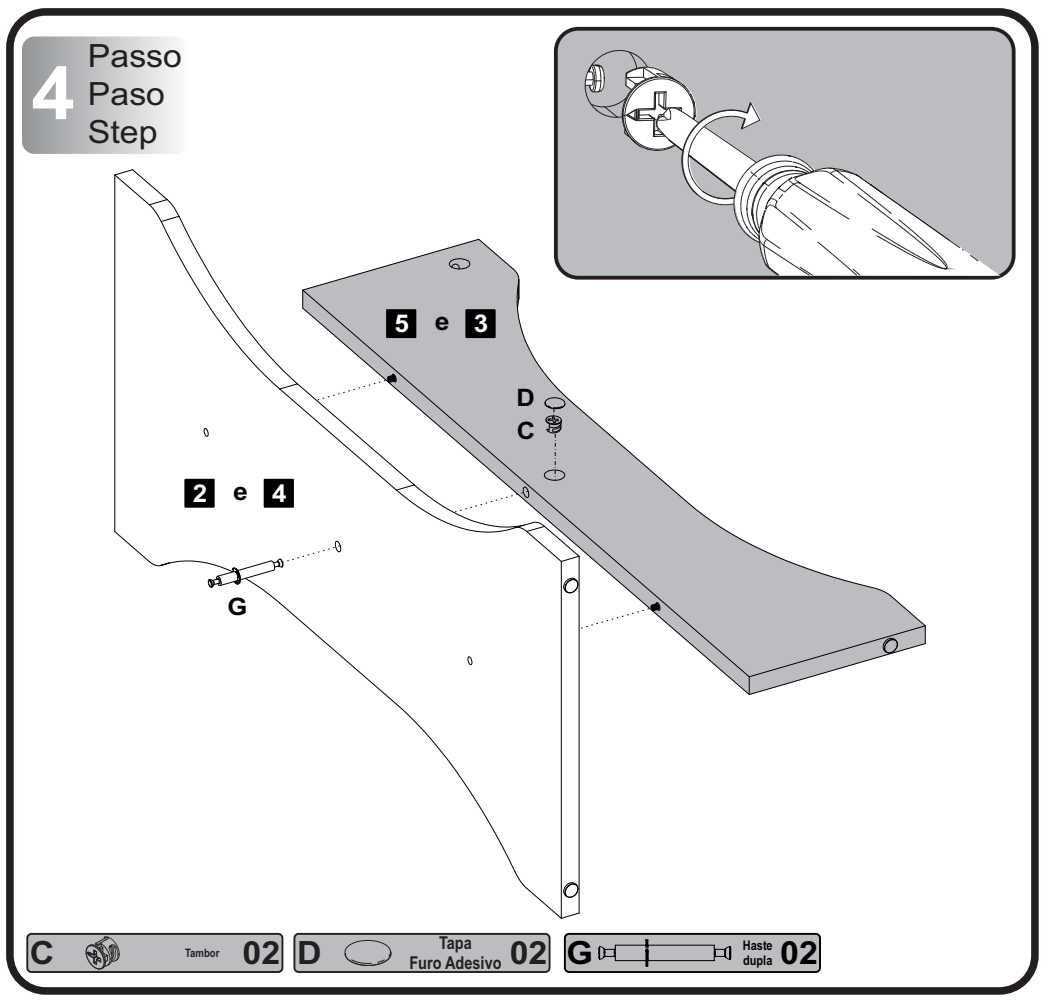

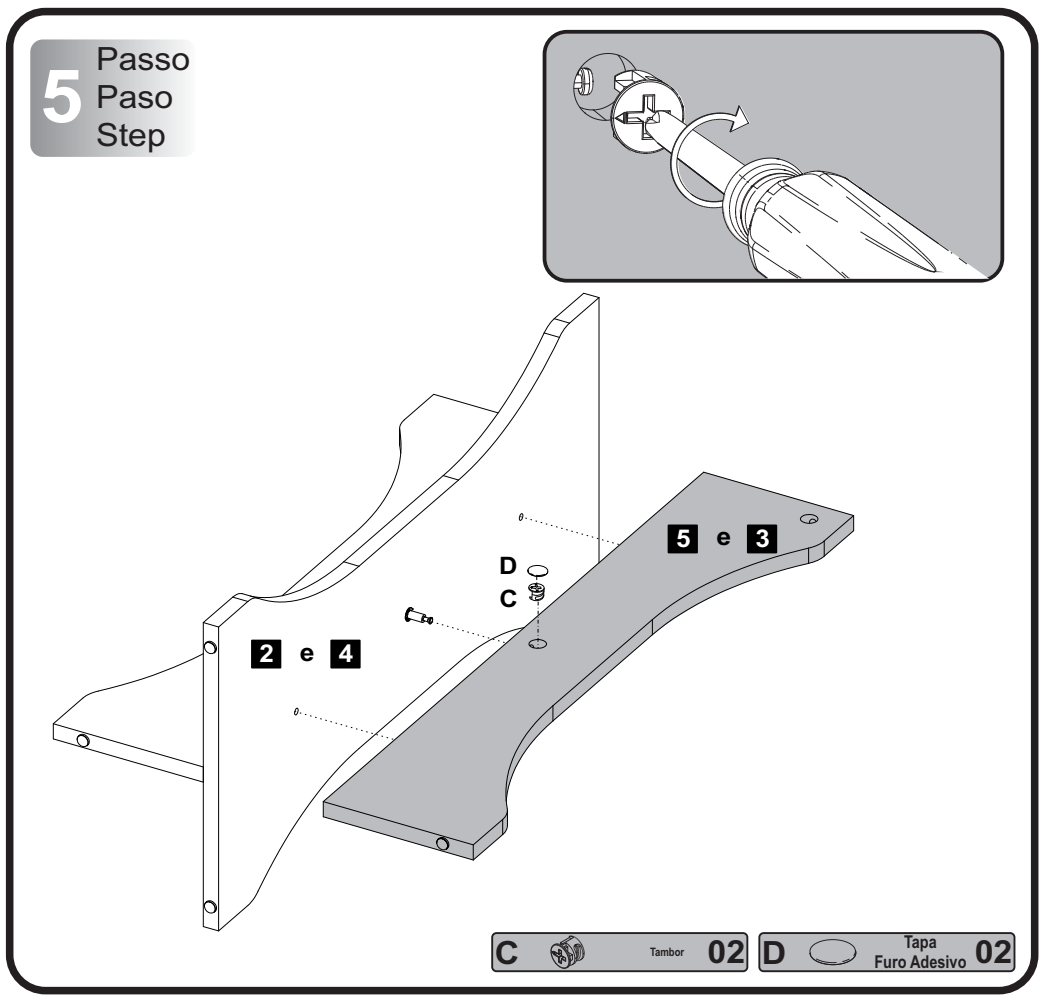

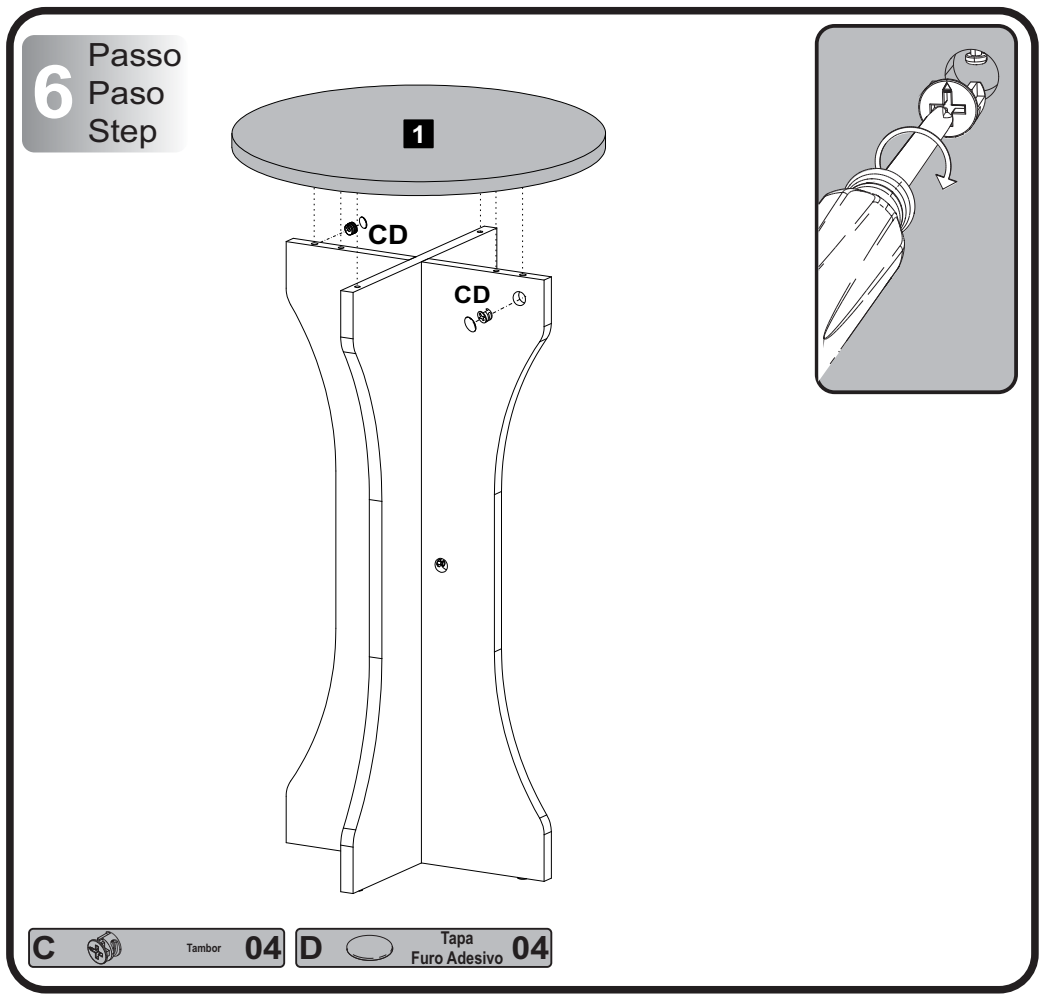

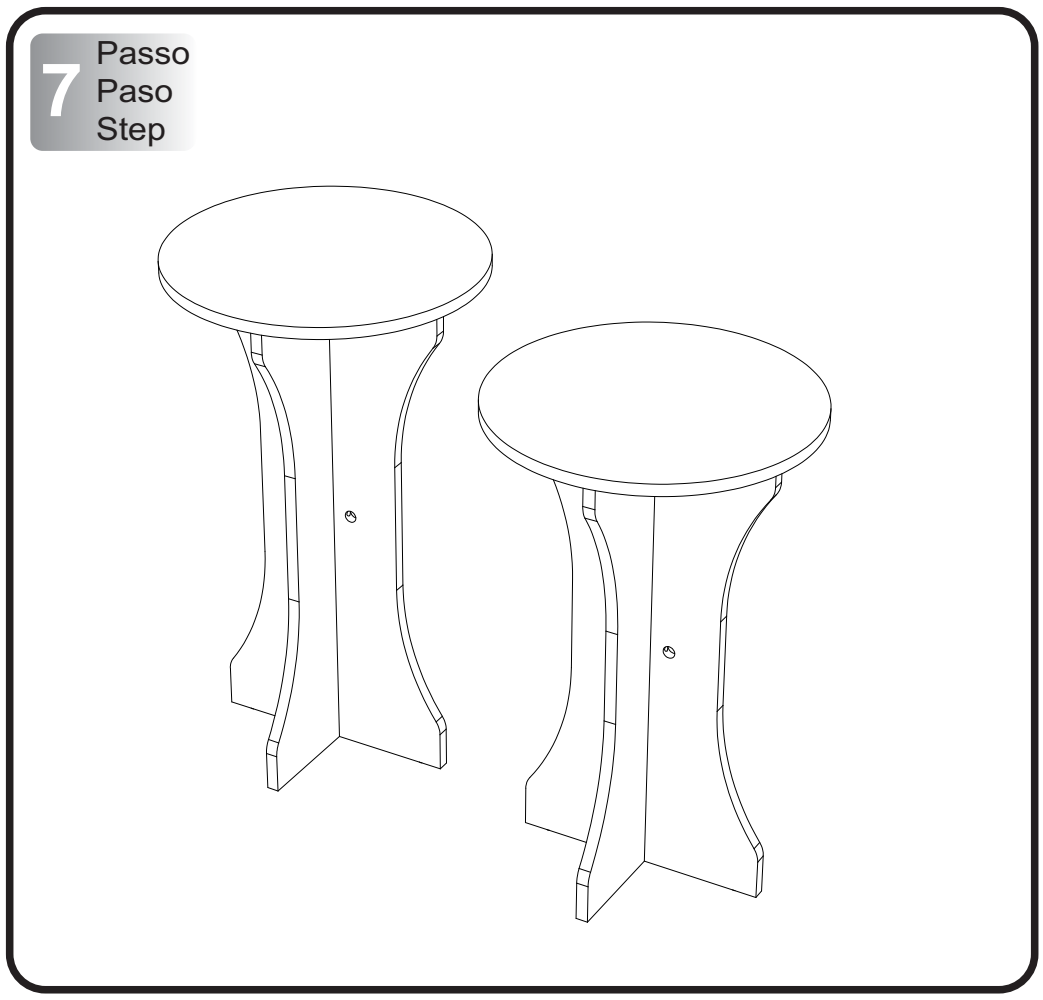

Garantia

Este certificado de Garantia é uma vantagem adicional oferecida ao consumidor, porém para que o mesmo tenha validade é imprescindível que seja apresentada a NOTA FISCAL de compra do produto.

*Com este produto, a **Artely** tem como objetivo atender plenamente o proprietário-consumidor, proporcionando a garantia na forma aqui estabelecida, pelo período de três meses a partir da data da nota fiscal de compra. A **Artely** restringe a sua responsabilidade à substituição gratuita das peças defeituosas, em caso de defeitos ou avarias devidamente constatados como sendo de fabricação, durante a vigência desta garantia.*

*A **Artely** declara a garantia nula e sem efeito se o produto for alterado, adulterado, molhado ou consertado e ainda pela prática de montagem inadequada ou mau uso. Também será considerada nula em casos de força maior, como aqueles causados por agentes da Natureza (chuvas, incêndios, excesso de umidade, cupins,...) e eventos externos como objetos arrastados sobre a superfície do móvel (ex.: TV, DVD, aparelho de som, objetos decorativos...).*

Para exercer seus direitos de comprador é importante que antes de montar seu produto você leia com atenção as instruções de cada passo do manual de montagem que acompanha o móvel.

Caso o produto não esteja em conformidade, entre em contato com a loja onde efetuou a compra e faça sua reclamação, apontando os defeitos técnicos observados. Para agilizar o seu atendimento, tenha sempre em mãos o manual de montagem com os respectivos números das peças defeituosas, conforme descritas no manual.

ARTELY®
Complementos para Sala
www.artely.com.br