ARTELY®
Complementos para Sala

MANUAL DO PRODUTO

Manual del Producto
User's Guide

Escrivaninha Paris

Escritorio Paris / Paris Desk

Versão 1.1 / Versión 1.1 / 1.1 Version

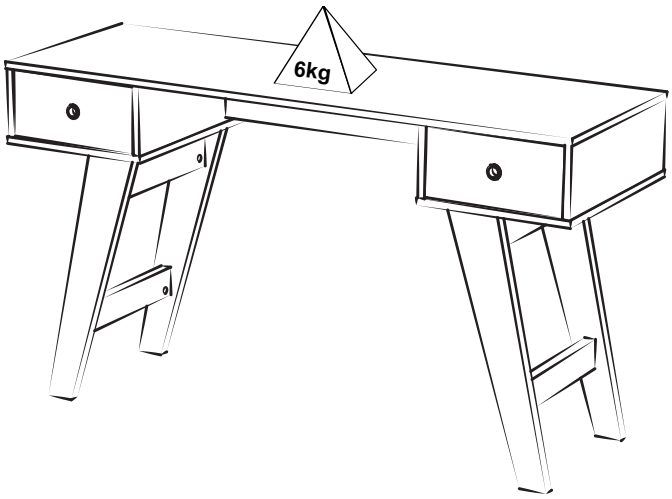

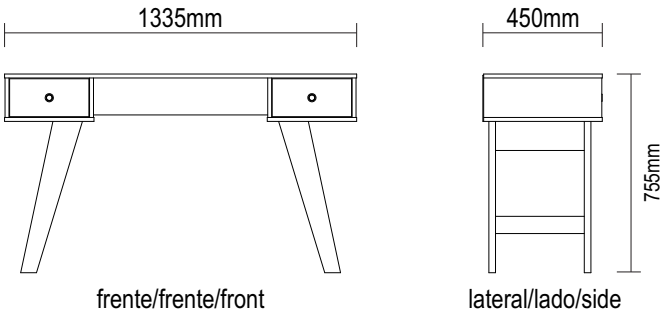

frente/frente/front lateral/lado/side

Conservação e Limpeza - Conservación y Limpieza - Conservation and Cleaning

Não expor o produto ao sol, altas temperaturas e umidade. *Não arrastar objetos sobre a superfície do móvel (ex.: TV, DVD, aparelho de som, objetos decorativos...)* e manter em local seco e arejado. Para a limpeza, utilizar um pano seco e macio. Não é necessário o uso de materiais abrasivos ou álcool.

No exponga el producto a la luz solar, las altas temperaturas y la humedad. No arrastre los objetos a través de la superficie de la unidad (por ejemplo, TV, DVD, equipo de música, objetos de decoración ...) Mantener en un lugar fresco y seco. Para la limpieza, utilizar un paño seco y suave. El uso de materiales abrasivos o del alcohol no es necesario.

Do not expose the product to sunlight, high temperatures and humidity. Do not drag objects across the surface of the unit (TV, DVD, stereo, decorative objects ...) keep it in a cool dry place. For cleaning, use a dry and soft cloth. Do not use abrasive materials or alcohol.

Garantia

Este certificado de Garantia é uma vantagem adicional oferecida ao consumidor, porém para que o mesmo tenha validade é imprescindível que seja apresentada a NOTA FISCAL de compra do produto.

*Com este produto, a **Artely** tem como objetivo atender plenamente o proprietário-consumidor, proporcionando a garantia na forma aqui estabelecida, pelo período de três meses a partir da data da nota fiscal de compra. A **Artely** restringe a sua responsabilidade à substituição gratuita das peças defeituosas, em caso de defeitos ou avarias devidamente constatados como sendo de fabricação, durante a vigência desta garantia.*

*A **Artely** declara a garantia nula e sem efeito se o produto for alterado, adulterado, molhado ou consertado e ainda pela prática de montagem inadequada ou mau uso. Também será considerada nula em casos de força maior, como aqueles causados por agentes da Natureza (chuvas, incêndios, excesso de umidade, cupins,...) e eventos externos como objetos arrastados sobre a superfície do móvel (ex.: TV, DVD, aparelho de som, objetos decorativos...).*

Para exercer seus direitos de comprador é importante que antes de montar seu produto você leia com atenção as instruções de cada passo do manual de montagem que acompanha o móvel.

Caso o produto não esteja em conformidade, entre em contato com a loja onde efetuou a compra e faça sua reclamação, apontando os defeitos técnicos observados. Para agilizar o seu atendimento, tenha sempre em mãos o manual de montagem com os respectivos números das peças defeituosas, conforme descritas no manual.

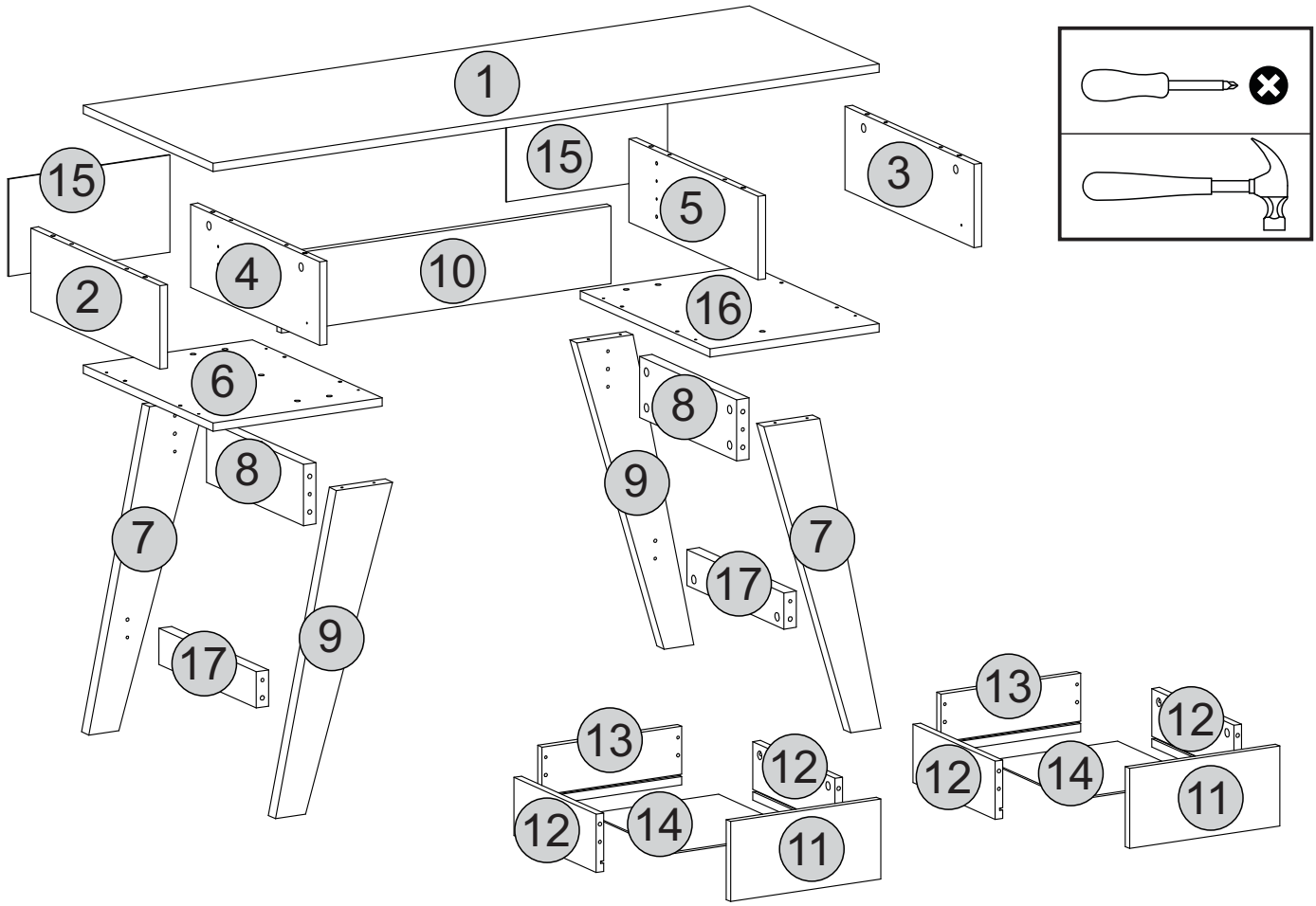

Descrição	Descripción	Description	Qtd
1-Tampo (1335x450x15mm)	1-Tapa	1-Top	1
2-Lateral esquerda (448x150x15mm)	2-Lateral izquierda	2-Left side	1
3-Lateral direita (448x150x15mm)	3-Lateral derecha	3-Right side	1
4-Divisão esquerda (448x150x15mm)	4-División izquierda	4-Left division	1
5-Divisão direita (448x150x15mm)	5-División derecha	5-Right division	1
6-Base esquerda (450x339x15mm)	6-Base izquierda	6-Left base	1
7-Pé esquerdo (610x110x25mm)	7-Pie izquierda	7-Left foot	2
8-Travessa Pé (337x110x25mm)	8-Travesaño Pie	8-Foot crosspiece	2
9-Pé Direito (610x110x25mm)	9-Pie derecha	9-Right foot	2
10-Travessa traseira (661x140x15mm)	10-Travesaño trasero	10-Back crosspiece	1
11-Frente gaveta (301x144x15mm)	11-Frontal cajón	11-Drawer front	2
12-Lateral gaveta (285x105x15mm)	12-Lateral cajón	12-Drawer side	4
13-Traseira gaveta (280x105x15mm)	13-Traseiro cajón	13-Drawer back	2
14-Fundo gaveta (260x295x3mm)	14-Inferior cajón	14-Drawer buttom	2
15-Traseira (323x175x3mm)	15-Trasero	15-Back	2
16-Base direita (450x339x15mm)	16-Base derecha	16-Right base	1
17-Travessa inferior (337x65x25mm)	17-Travesaño inferior	17-Bottom crosspiece	2

- O número na borda da peça corresponde ao manual.
- Para retirada do número usar Lustra-Móveis, Álcool em Gel ou Borracha.
-El número en el borde de la pieza coincide con el manual.
-Use una goma de borrar blanca, alcohol en gel o lustrador para muebles para eliminar los números.
-The number on the edge of the piece matches the manual.
-Use a White eraser, Alcohol Gel or Furniture Polish to remove the numbers.

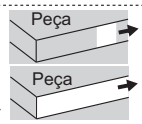

Cor da Borda
Color del borde
Edge color

Azul (Lateral direita) **Azul** (Lateral derecha) **Blue** (Right side)
Vermelho (Lateral esquerda) **Rojo** (Lateral izquierda) **Red** (Left side)
Preto (Divisão direita) **Negro** (División derecha) **Black** (Right partition)
Verde (Divisão esquerda) **Verde** (División izquierda) **Green** (Left partition)

Lista de Materiais
Lista de Materiales/ Hardware List

A	Cavilha / Tarugo / Dowel Ø6x30mm	36	
B	Minifix / Minifix / Minifix Ø7x30mm	28	
C	Tambor / Tambor / Minifix Cam Ø15x12mm	28	
D	Tapa furo adesivo / Adhesivo / Hole Cover Ø18mm	28	
E	Sapata Fixa / Pata Fija / Fixed Foot Ø5x10mm	04	
F	Puxador / Tirador / Handle	02	
G	Parafuso Tornillo / Screw Ø3,5x40mm CP	08	
H	Parafuso / Tornillo / Screw Ø3,5x12mm CC - Metal	16	
I	Prego / Clavo / Nail 8x8	20	
J	Corrediça / Guía / Slider 300mm - Metal	02	
K	Parafuso Tornillo / Screw Ø5,0x40mm - Metal	10	
L	Chave Zeta / Clave Zeta / Allen Key 4mm - Metal	01	
M	Parafuso / Tornillo / Screw Ø4,0x30mm CP	04	

DICAS PARA FIXAR MINIFIX

TIP TO FASTEN THE MINIFIX
PISTA PARA ARREGLAR EL MINIFIX

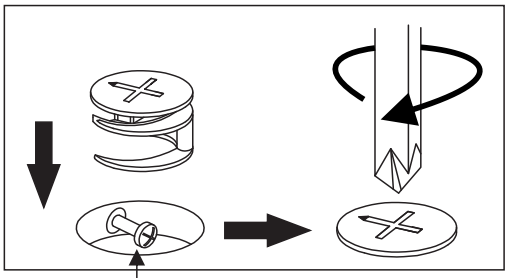

Cabeça do parafuso precisa estar no centro
La cabeza del tornillo debe estar en el centro
Screw head has to be in the center

Parafuso Minifix
Tornillo minifix/Minifix screw

Fixe o parafuso até o ressalto encostar na superfície da peça (veja o exemplo abaixo).

Tighten the screw until its overhang part lean on the piece surface (see the example below).

Fije el tornillo hasta que su parte sobressaliente toque la superficie de la pieza (vea el ejemplo abajo).

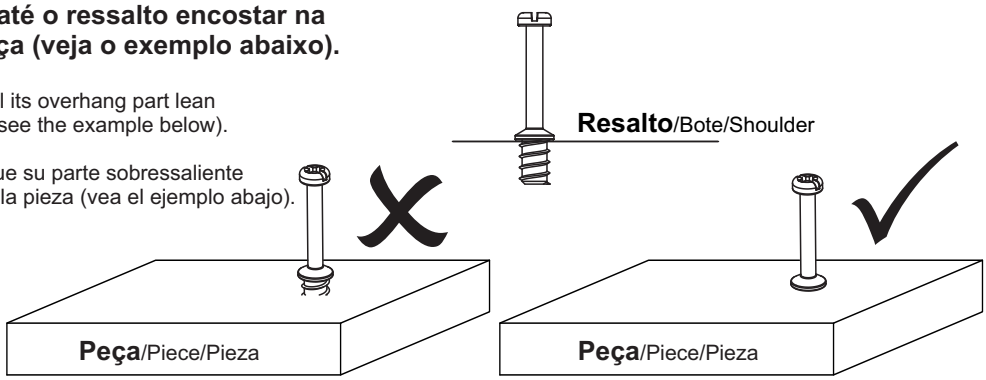

Passo 1
Paso/Step

PEÇA
Pieza/Piece

1 - TAMPO	x1

FERRAGEM
Herraje/Hardware

B		08
A		04

FERRAMENTA
Herramienta/Tool

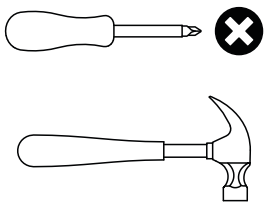

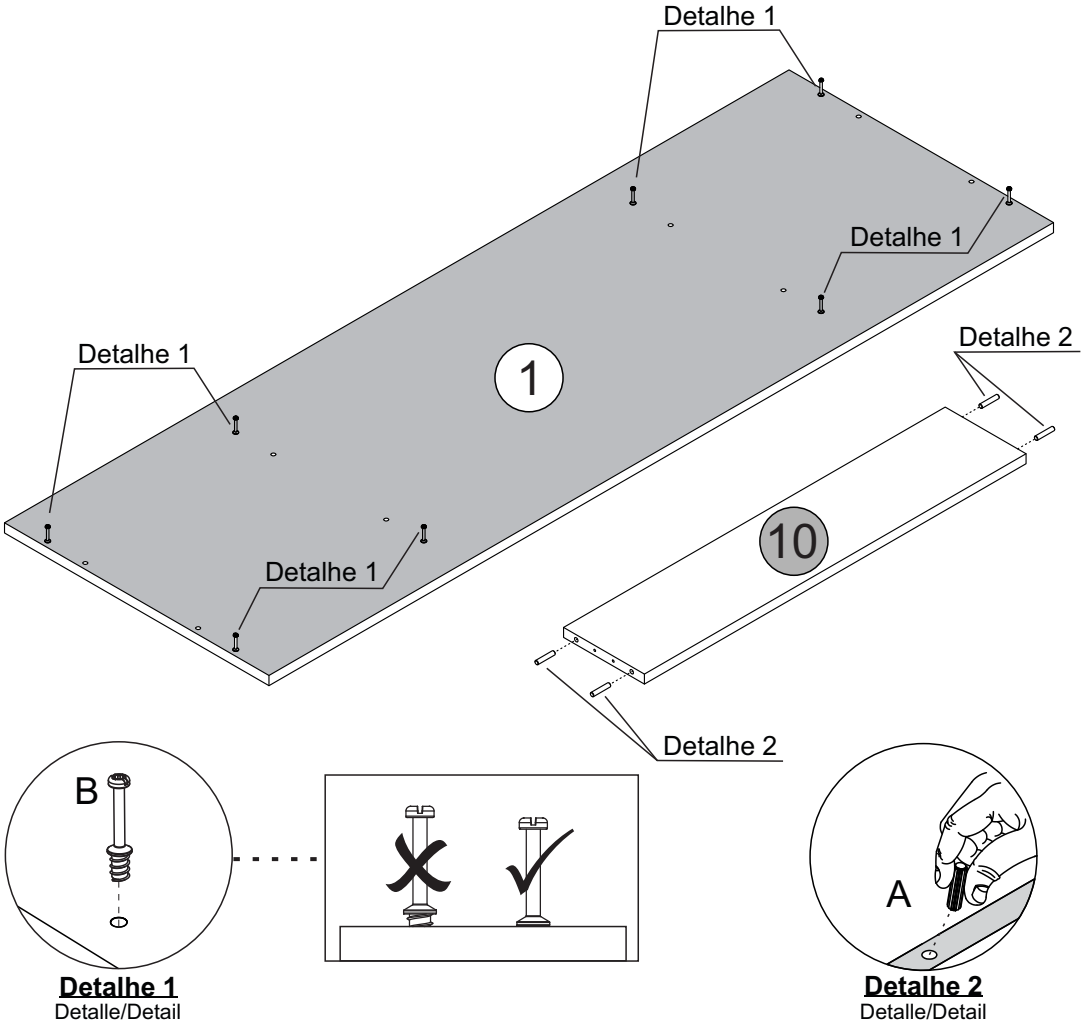

Detalhe 1
Detalle/Detail

Detalhe 2
Detalle/Detail

Passo 2
Paso/Step

PEÇA
Pieza/Piece

8 - TRAVESSA PÉ	x2
17 - TRAVESSA INFERIOR	x2

FERRAGEM
Herraje/Hardware

A		08

FERRAMENTA
Herramienta/Tool

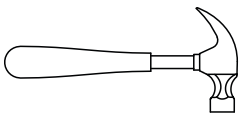

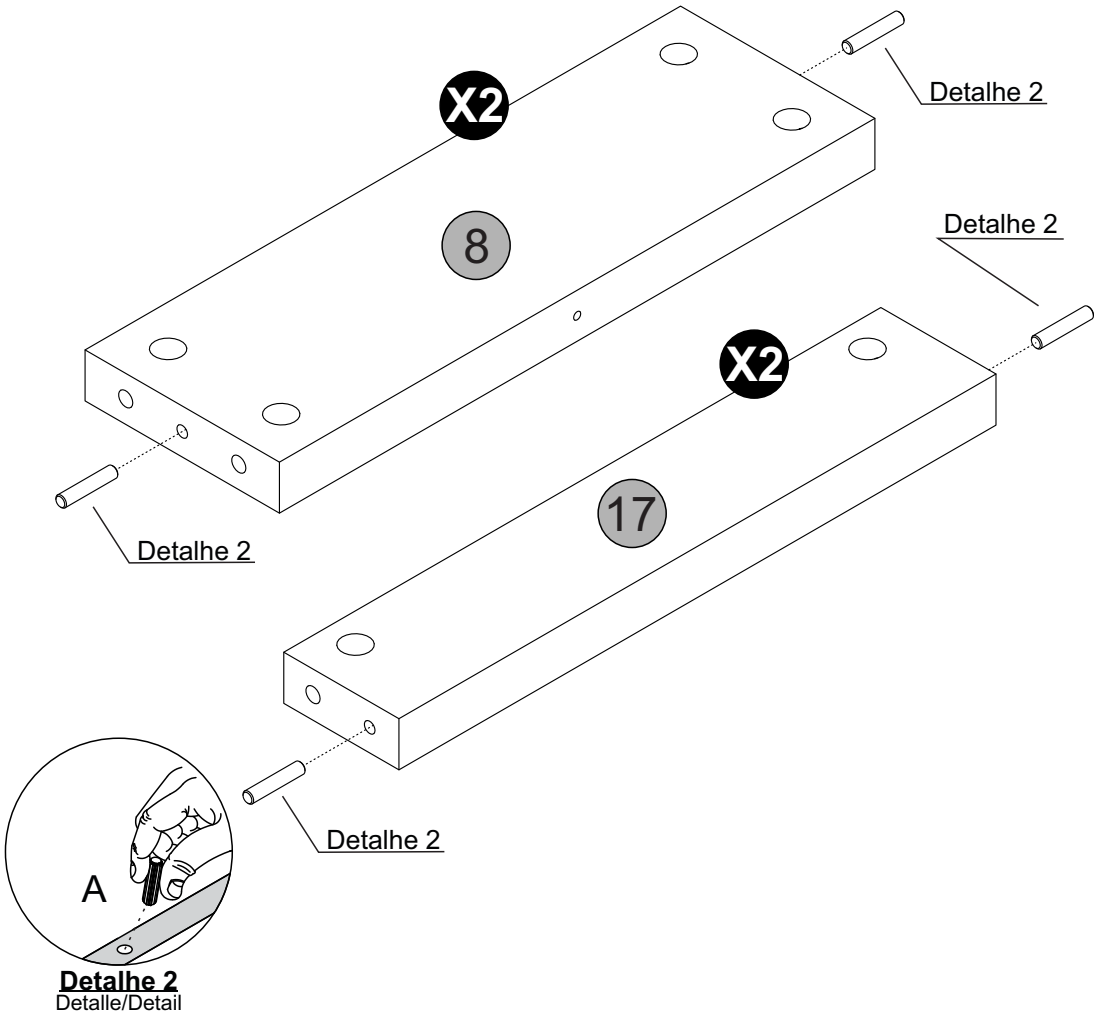

Detalhe 2
Detalle/Detail

Passo 3
Paso/Step

PEÇA
Pieza/Piece

8 - PÉ ESQUERDO	x2

FERRAGEM
Herraje/Hardware

B		06
E		02

FERRAMENTA
Herramienta/Tool

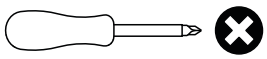

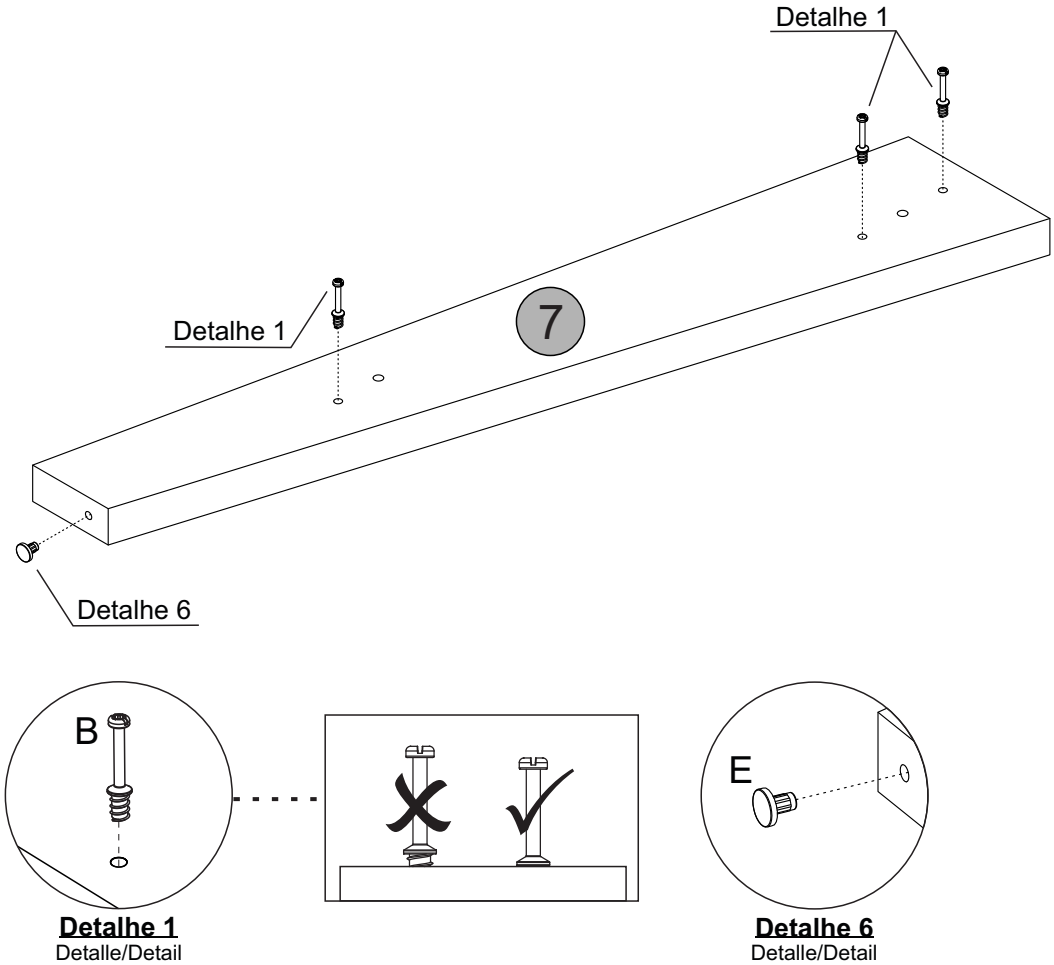

Detalhe 1
Detalle/Detail

Detalhe 6
Detalle/Detail

Passo 4
Paso/Step

PEÇA
Pieza/Piece

9 - PÉ DIREITO	x2

FERRAGEM
Herraje/Hardware

B		06
E		02

FERRAMENTA
Herramienta/Tool

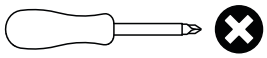

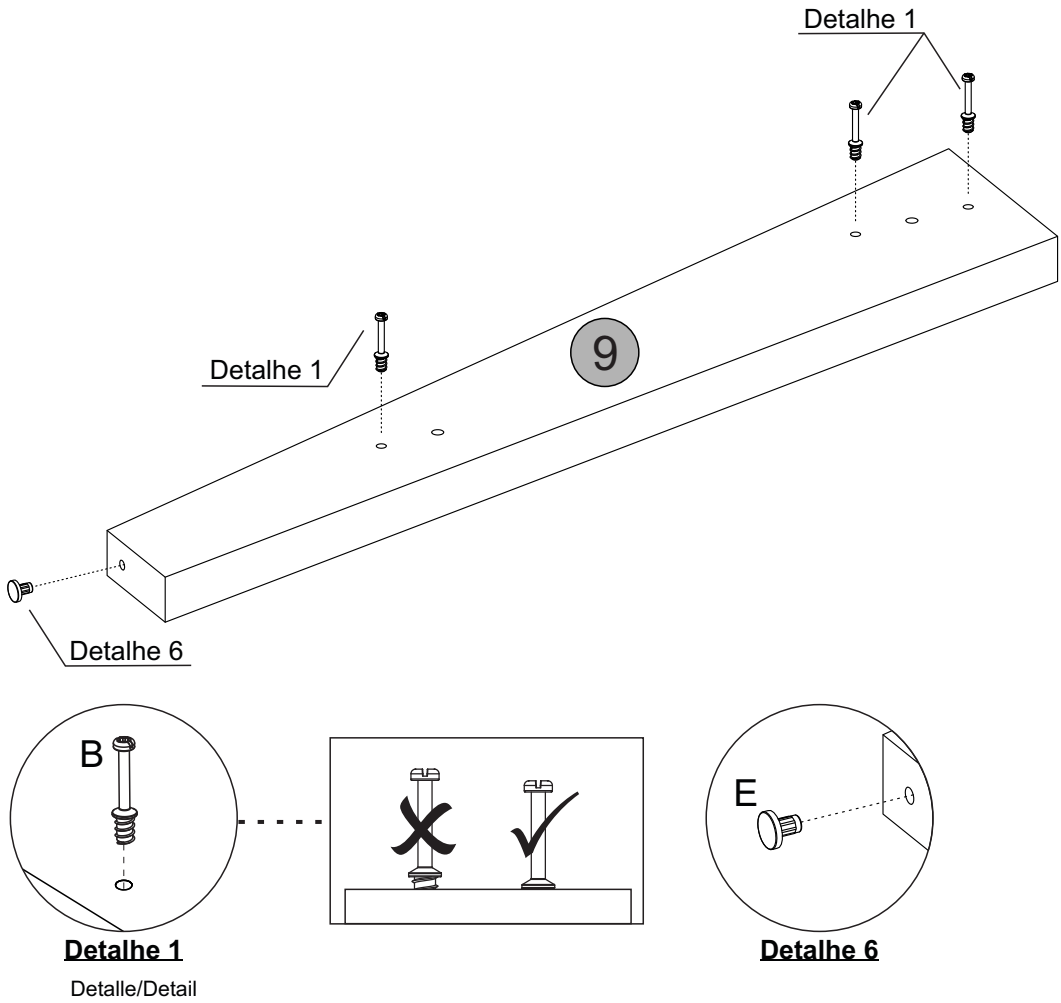

Detalhe 1
Detalle/Detail

Detalhe 6

Passo 5
Paso/Step

PEÇA
Pieza/Piece

2 - LATERAL ESQUERDA	x1

FERRAGEM
Herraje/Hardware

A		04
H		02
J		01

FERRAMENTA
Herramienta/Tool

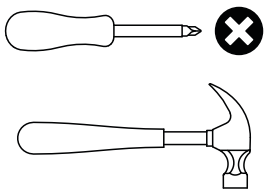

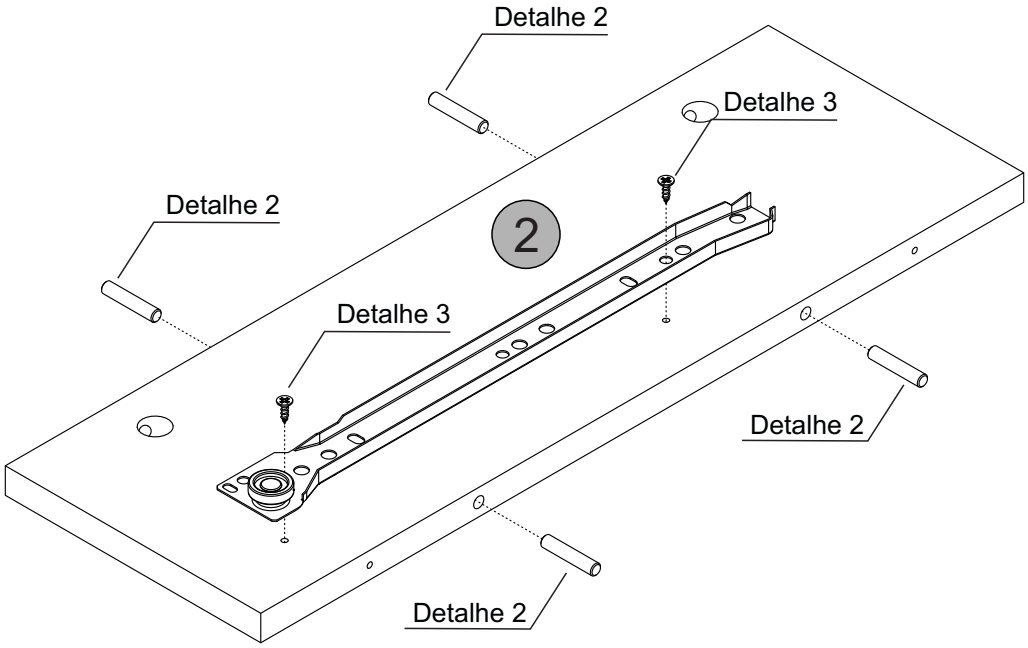

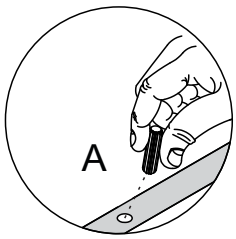

Detalhe 2
Detalle/Detail

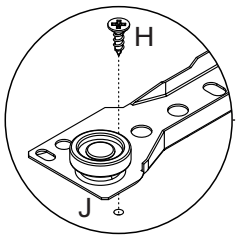

Detalhe 3
Detalle/Detail

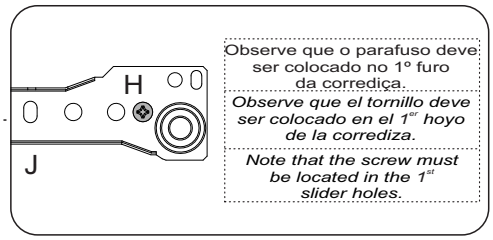

Passo 6
Paso/Step

PEÇA
Pieza/Piece

3 - LATERAL DIREITA	x1

FERRAGEM
Herraje/Hardware

A		04
H		02
J		01

FERRAMENTA
Herramienta/Tool

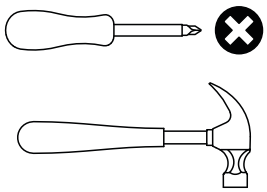

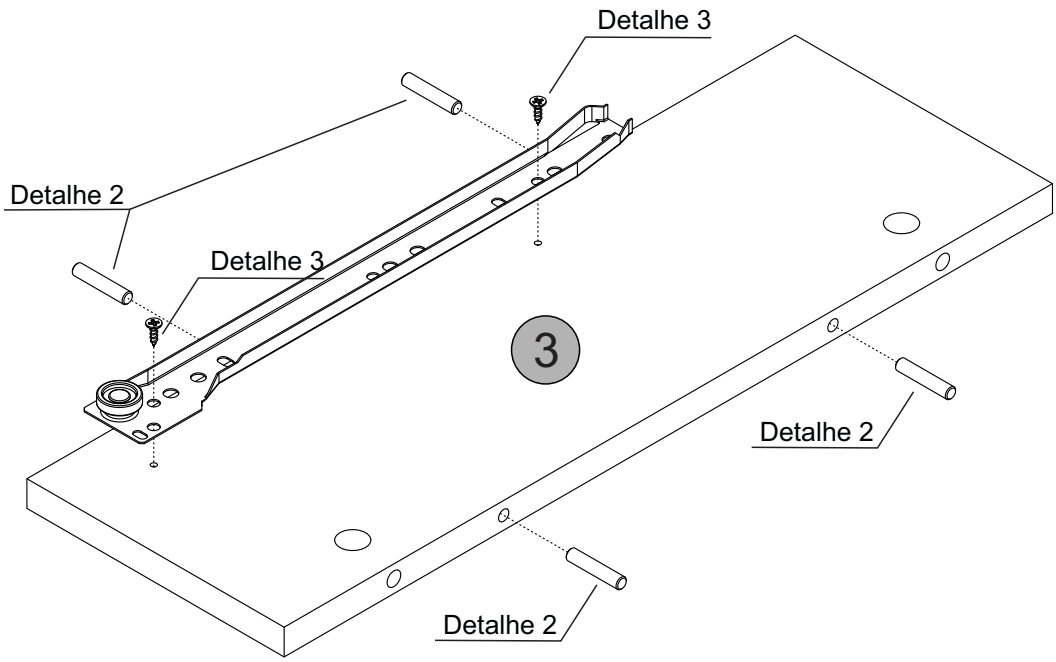

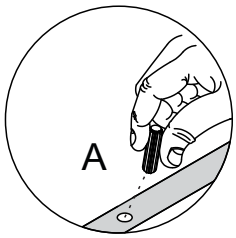

Detalhe 2
Detalle/Detail

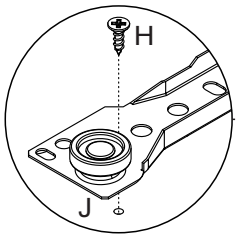

Detalhe 3
Detalle/Detail

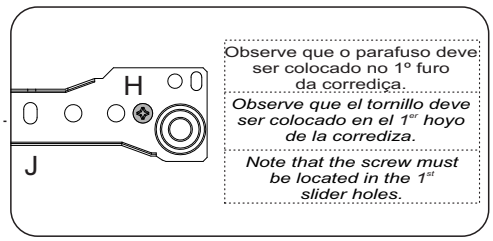

Passo 7
Paso/Step

PEÇA
Pieza/Piece

4 - DIVISÃO ESQUERDA	x1

FERRAGEM
Herraje/Hardware

A		04
H		02
J		01

FERRAMENTA
Herramienta/Tool

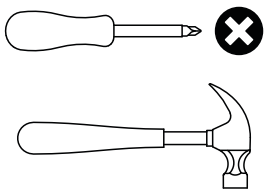

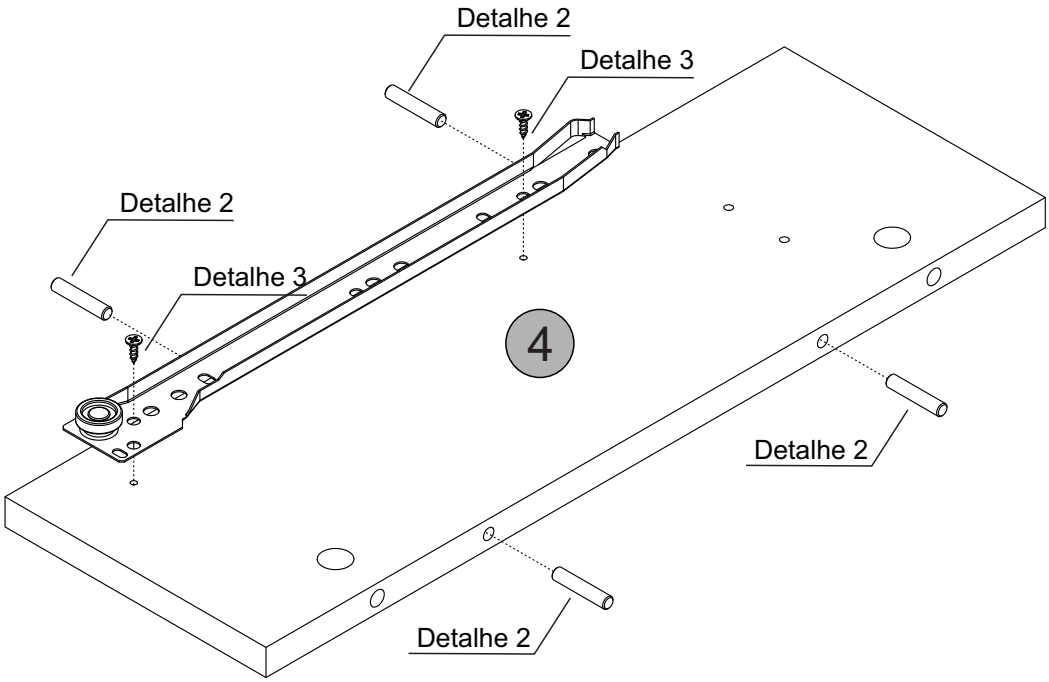

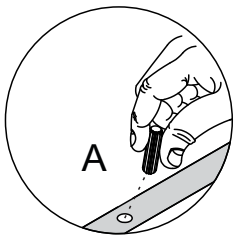

Detalhe 2
Detalle/Detail

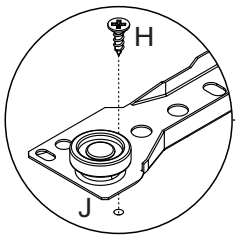

Detalhe 3
Detalle/Detail

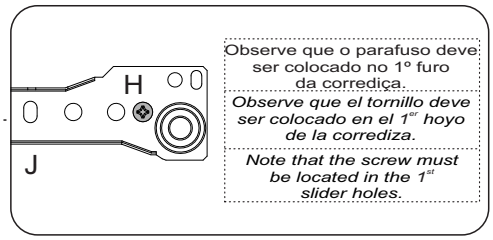

Passo 8
Paso/Step

PEÇA
Pieza/Piece

5 - DIVISÃO DIREITA	x1

FERRAGEM
Herraje/Hardware

A		04
H		02
J		01

FERRAMENTA
Herramienta/Tool

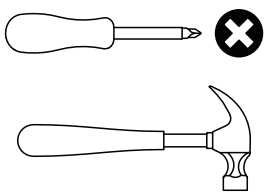

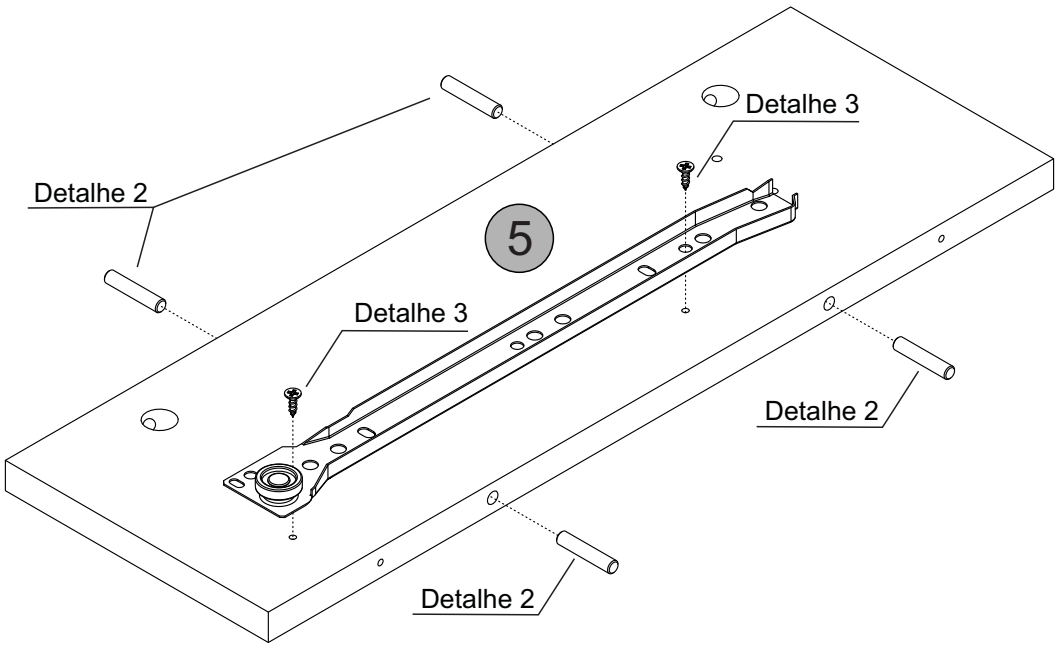

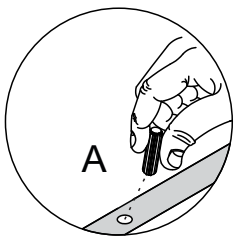

Detalhe 2
Detalle/Detail

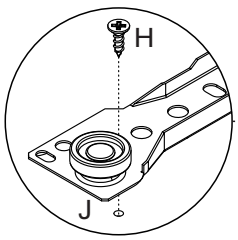

Detalhe 3
Detalle/Detail

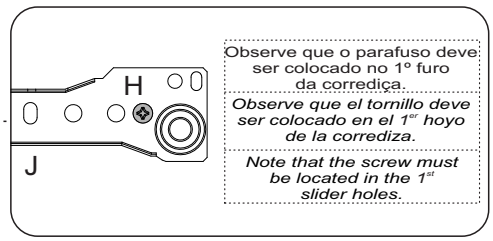

Passo 9
Paso/Step

PEÇA
Pieza/Piece

4 - DIVISÃO ESQUERDA	x1
5 - DIVISÃO DIREITA	x1
10 - TRAVESSA TRASEIRA	x1

FERRAGEM
Herraje/Hardware

M	04

FERRAMENTA
Herramienta/Tool

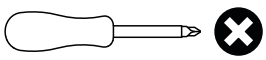

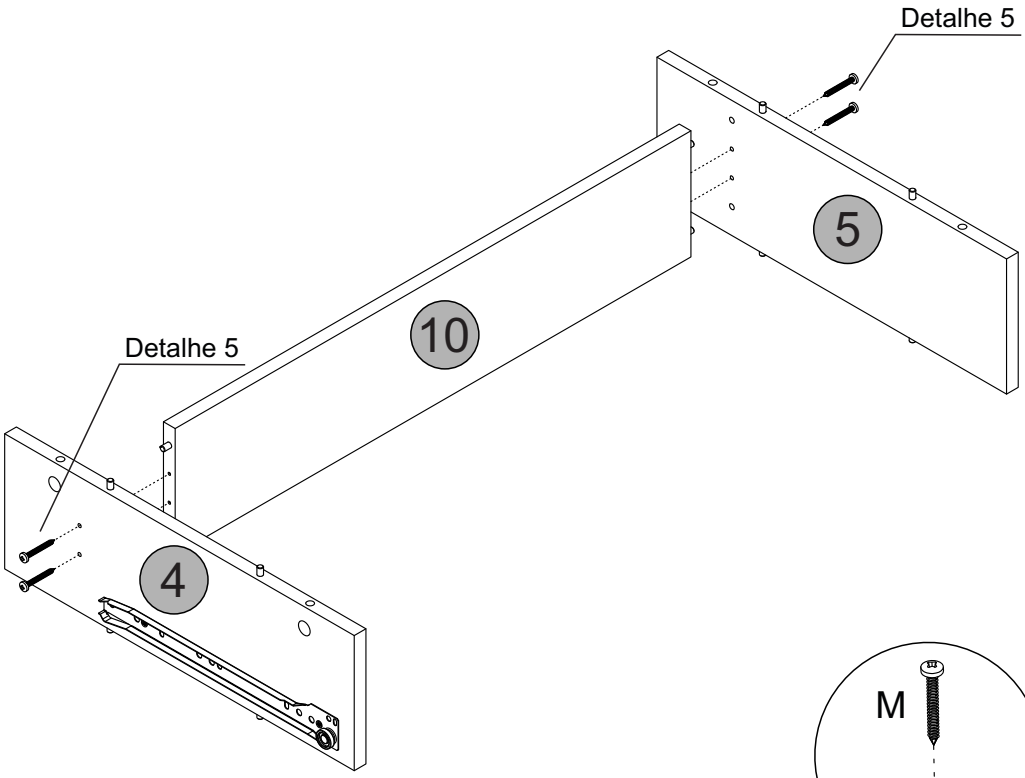

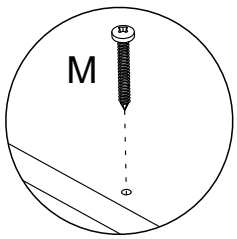

Detalhe 5
Detalle/Detail

Passo 10
Paso/Step

PEÇA
Pieza/Piece

1 - TAMPO	x1

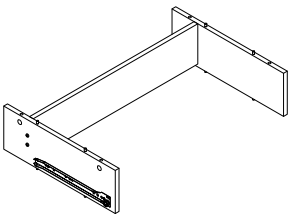

FERRAGEM
Herraje/Hardware

C	04
D	04

FERRAMENTA
Herramienta/Tool

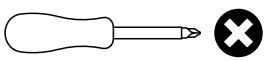

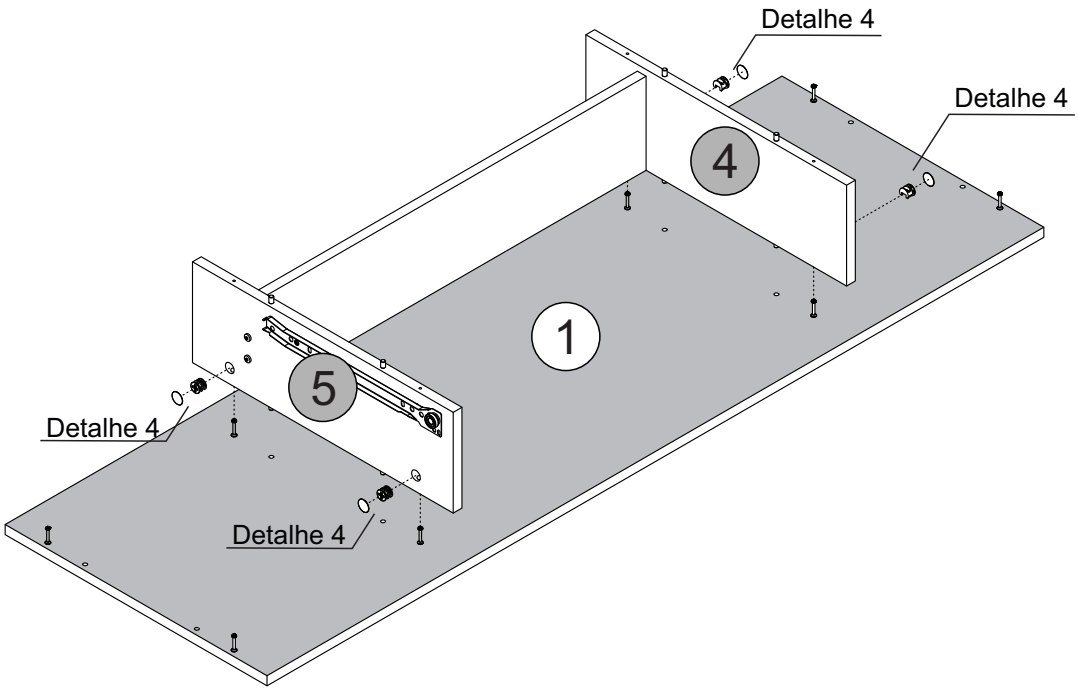

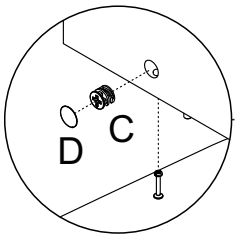

Detalhe 4
Detalle/Detail

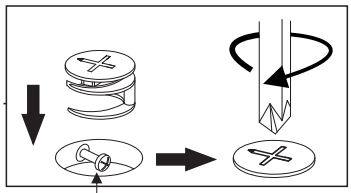

Cabeça do parafuso precisa estar no centro
La cabeza del tornillo debe estar en el centro
Screw head has to be in the center

Passo 11
Paso/Step

PEÇA
Pieza/Piece

2 - LATERAL DIREITA	x1
3 - LATERAL ESQUERDA	x1

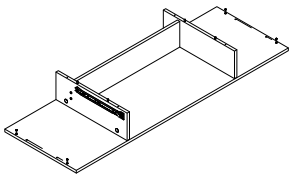

FERRAGEM
Herraje/Hardware

C		04
D		04

FERRAMENTA
Herramienta/Tool

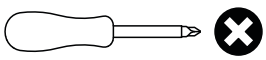

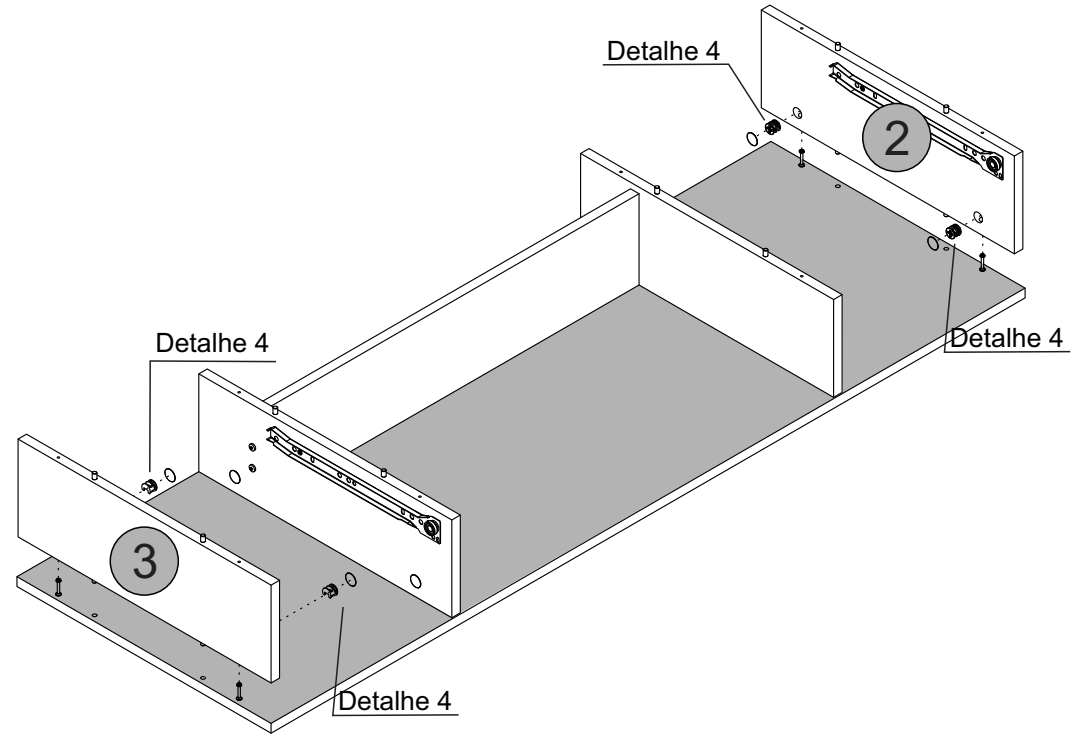

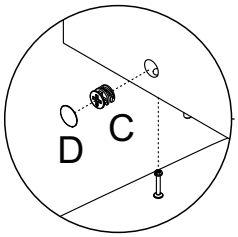

Detalhe 4
Detalle/Detail

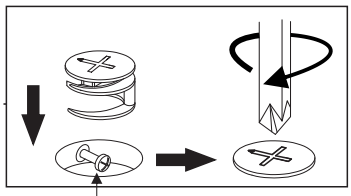

Cabeça do parafuso precisa estar no centro
La cabeza del tornillo debe estar en el centro
Screw head has to be in the center

Passo 12
Paso/Step

PEÇA
Pieza/Piece

7 - PÉ ESQUERDO	x2
8 - TRAVESSA PÉ	x2
9 - PÉ DIREITO	x2
17 - TRAVESSA INFERIOR	x2

FERRAGEM
Herraje/Hardware

C		12
D		12

FERRAMENTA
Herramienta/Tool

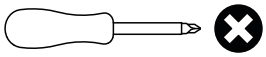

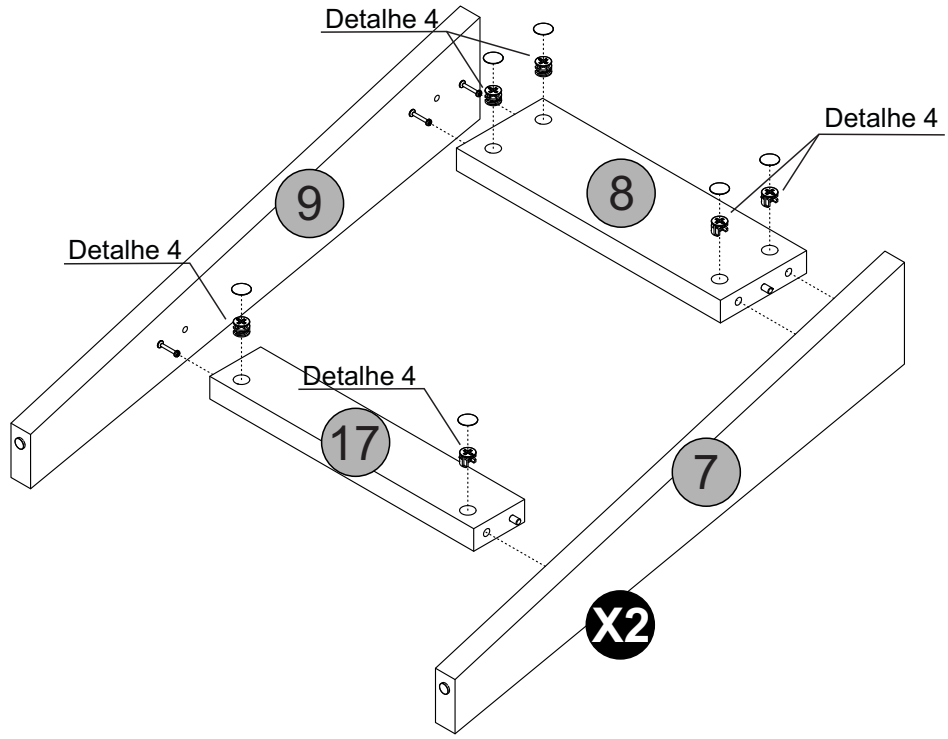

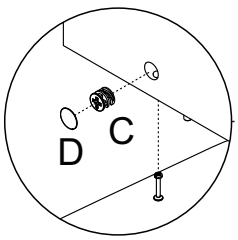

Detalhe 4
Detalle/Detail

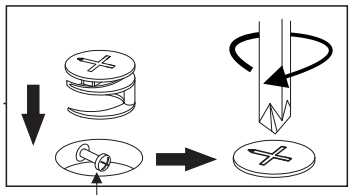

Cabeça do parafuso precisa estar no centro
La cabeza del tornillo debe estar en el centro
Screw head has to be in the center

Passo 13
Paso/Step

PEÇA
Pieza/Piece

6 - BASE ESQUERDA	x1
16 - BASE DIREITA	x1

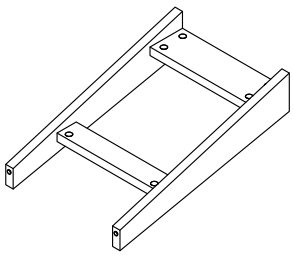

FERRAGEM
Herraje/Hardware

K		10
L		01

FERRAMENTA
Herramienta/Tool

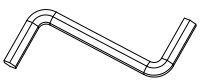

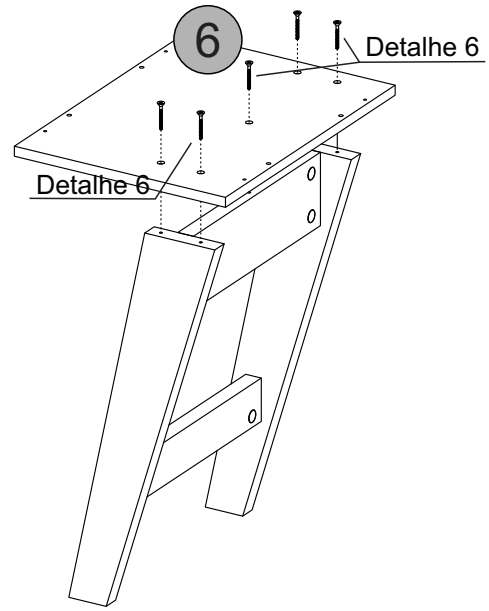

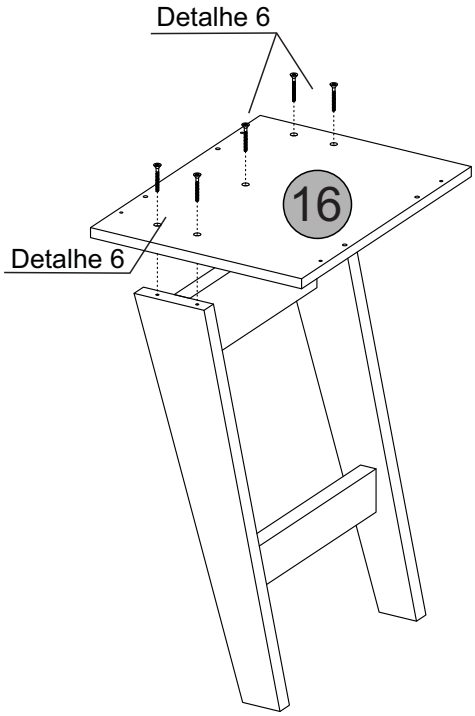

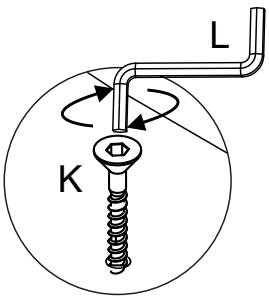

Detalhe 6
Detalle/Detail

Passo 14
Paso/Step

PEÇA
Pieza/Piece

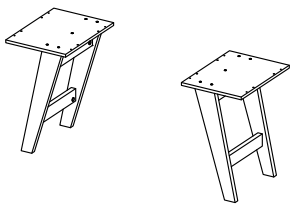

FERRAGEM
Herraje/Hardware

G		08

FERRAMENTA
Herramienta/Tool

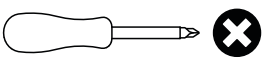

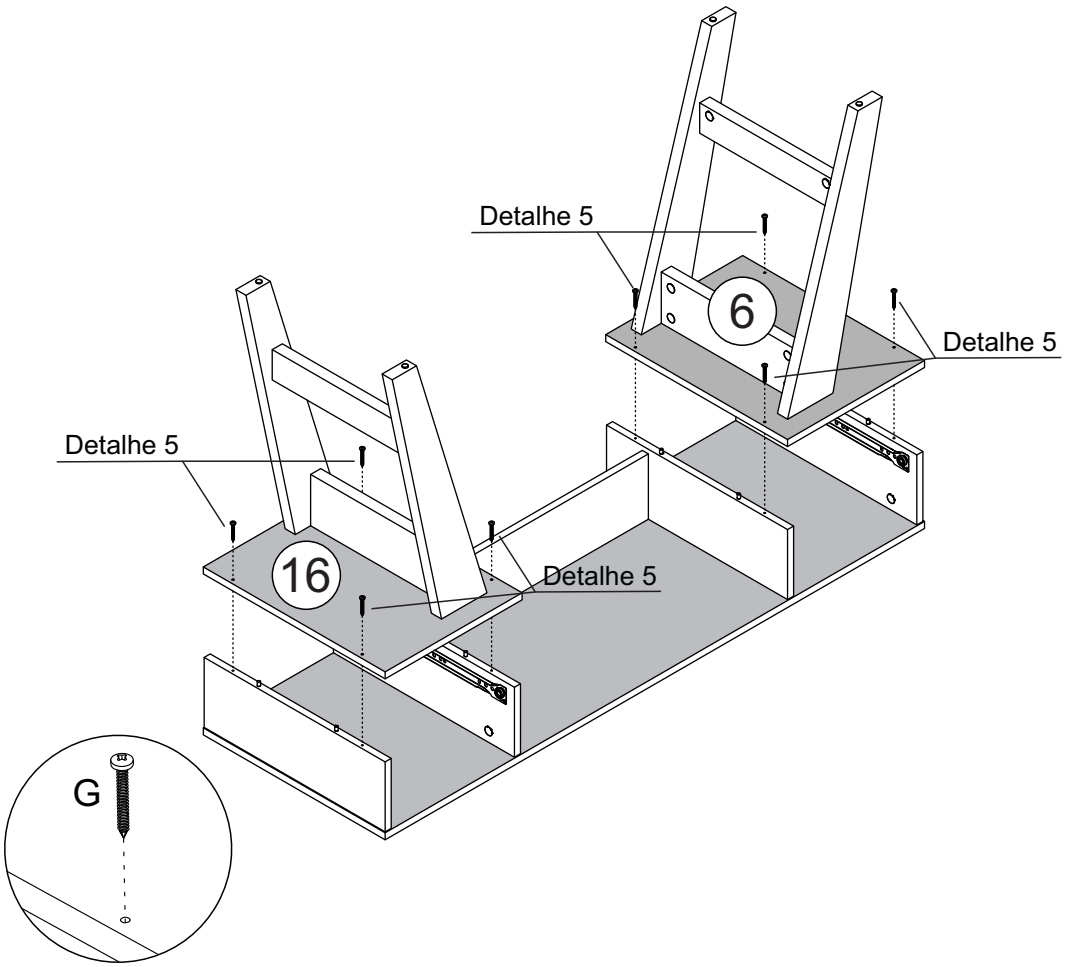

Detalhe 5
Detalle/Detail

Passo 15
Paso/Step

PEÇA
Pieza/Piece

15 - TRASEIRA	x2

FERRAGEM
Herraje/Hardware

I		20

FERRAMENTA
Herramienta/Tool

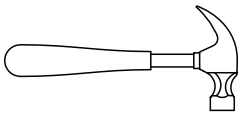

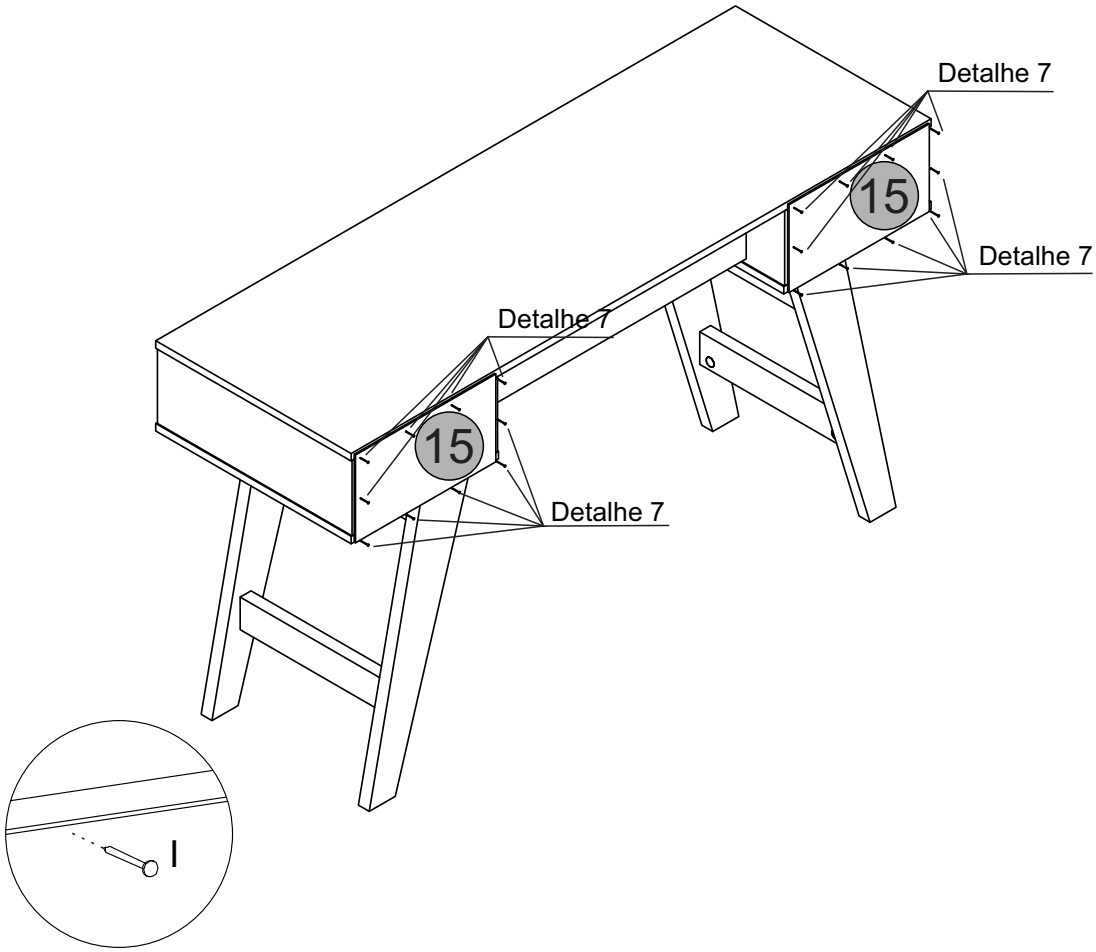

Detalhe 7
Detalle/Detail

Passo 16
Paso/Step

PEÇA
Pieza/Piece

11 - FRENTE GAVETA	x2

FERRAGEM
Herraje/Hardware

B		04
F		02

FERRAMENTA
Herramienta/Tool

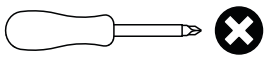

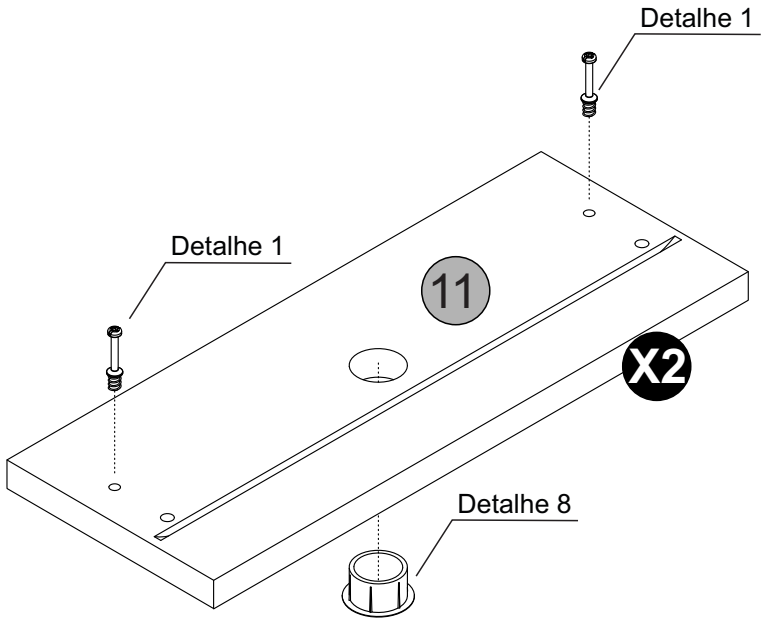

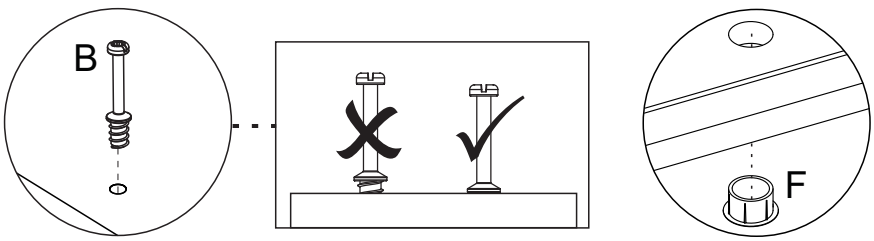

Detalhe 1
Detalle/Detail

Detalhe 8
Detalle/Detail

Passo 17
Paso/Step

PEÇA
Pieza/Piece

12 - LATERAL GAVETA	x4
13 - TRASEIRA GAVETA	x2

FERRAGEM
Herraje/Hardware

B		04
A		08

FERRAMENTA
Herramienta/Tool

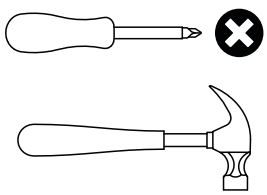

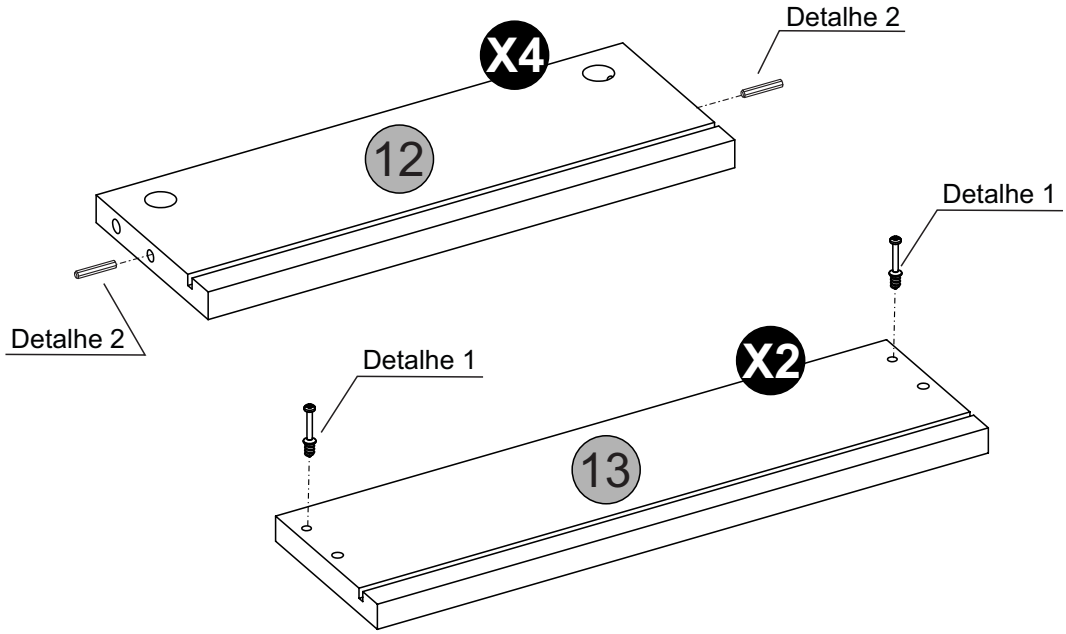

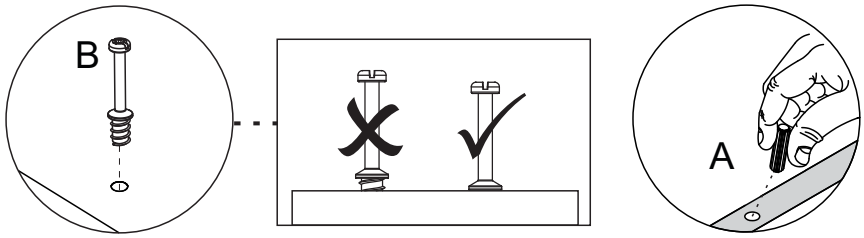

Detalhe 1
Detalle/Detail

Detalhe 2
Detalle/Detail

Passo 18
Paso/Step

PEÇA
Pieza/Piece

12 - LATERAL GAVETA	x4
13 - TRASEIRA GAVETA	x2
14 - FUNDO GAVETA	x2

FERRAGEM
Herraje/Hardware

C		04
D		04

FERRAMENTA
Herramienta/Tool

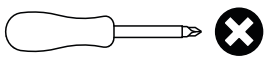

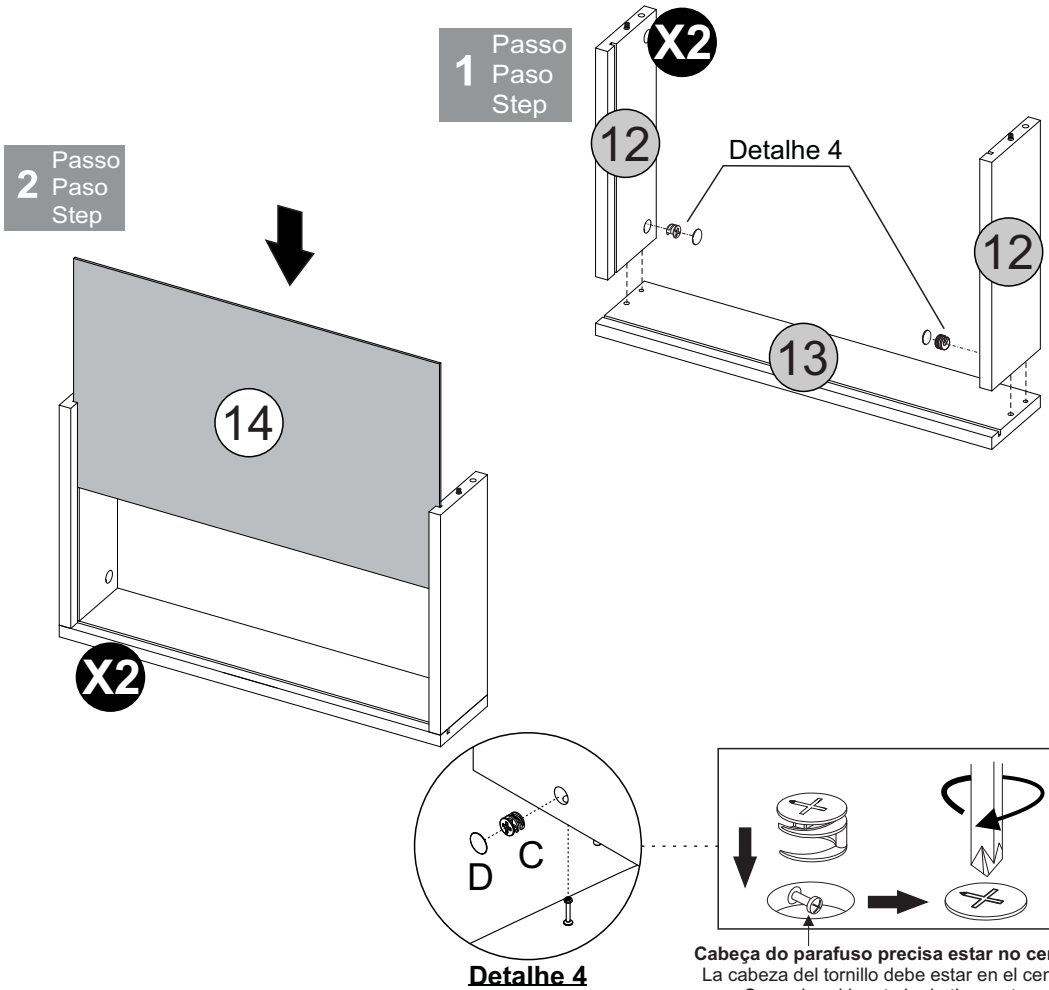

Detalhe 4
Detalle/Detail

Cabeça do parafuso precisa estar no centro
La cabeza del tornillo debe estar en el centro
Screw head has to be in the center

Passo 19
Paso/Step

PEÇA
Pieza/Piece

11 - FRENTE GAVETA	x2

FERRAGEM
Herraje/Hardware

C		04
D		04

FERRAMENTA
Herramienta/Tool

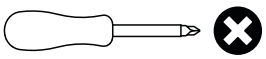

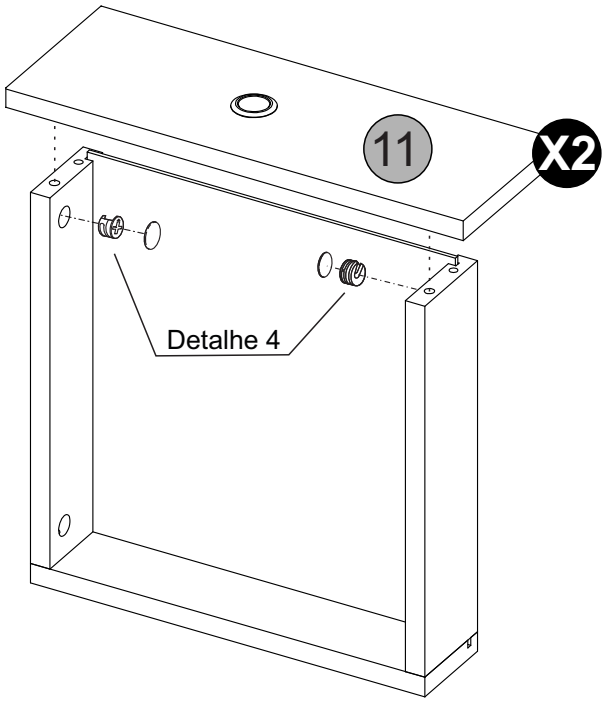

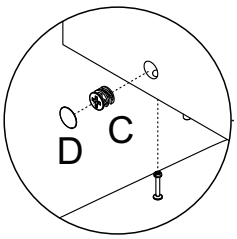

Detalhe 4
Detalle/Detail

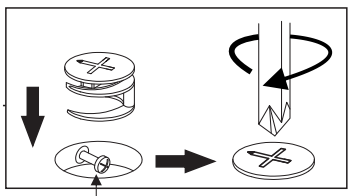

Cabeça do parafuso precisa estar no centro
La cabeza del tornillo debe estar en el centro
Screw head has to be in the center

Passo 20
Paso/Step

PEÇA
Pieza/Piece

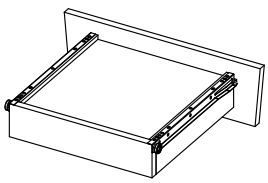

FERRAGEM
Herraje/Hardware

H		08
J		04

FERRAMENTA
Herramienta/Tool

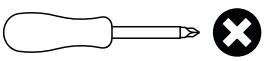

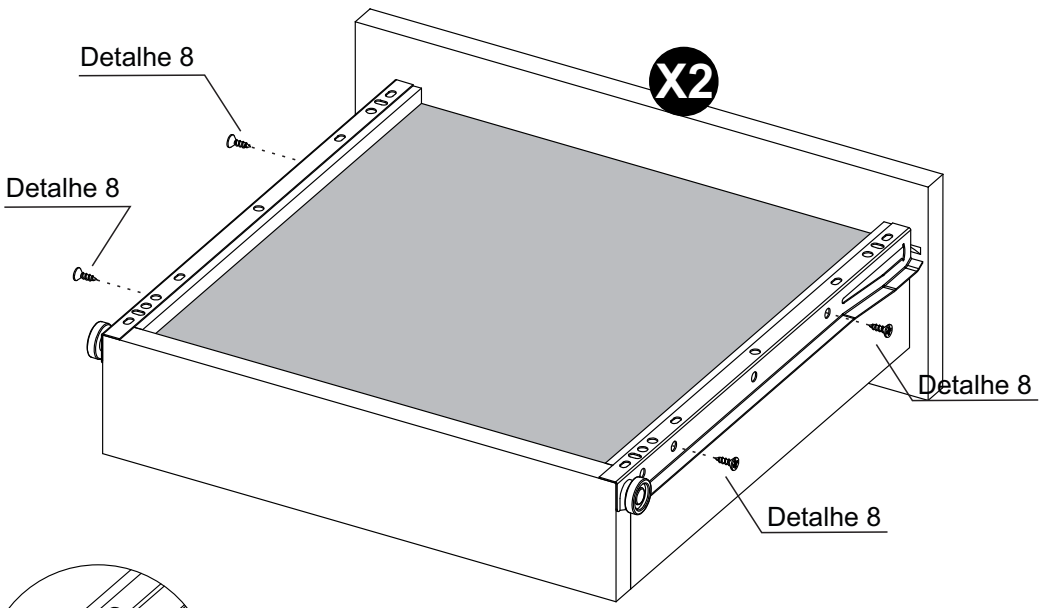

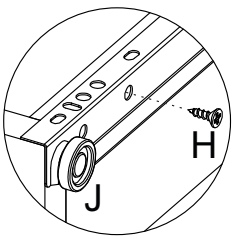

Detalhe 8
Detalle/Detail

Passo 21
Paso/Step

PEÇA
Pieza/Piece

FERRAGEM
Herraje/Hardware

FERRAMENTA
Herramienta/Tool

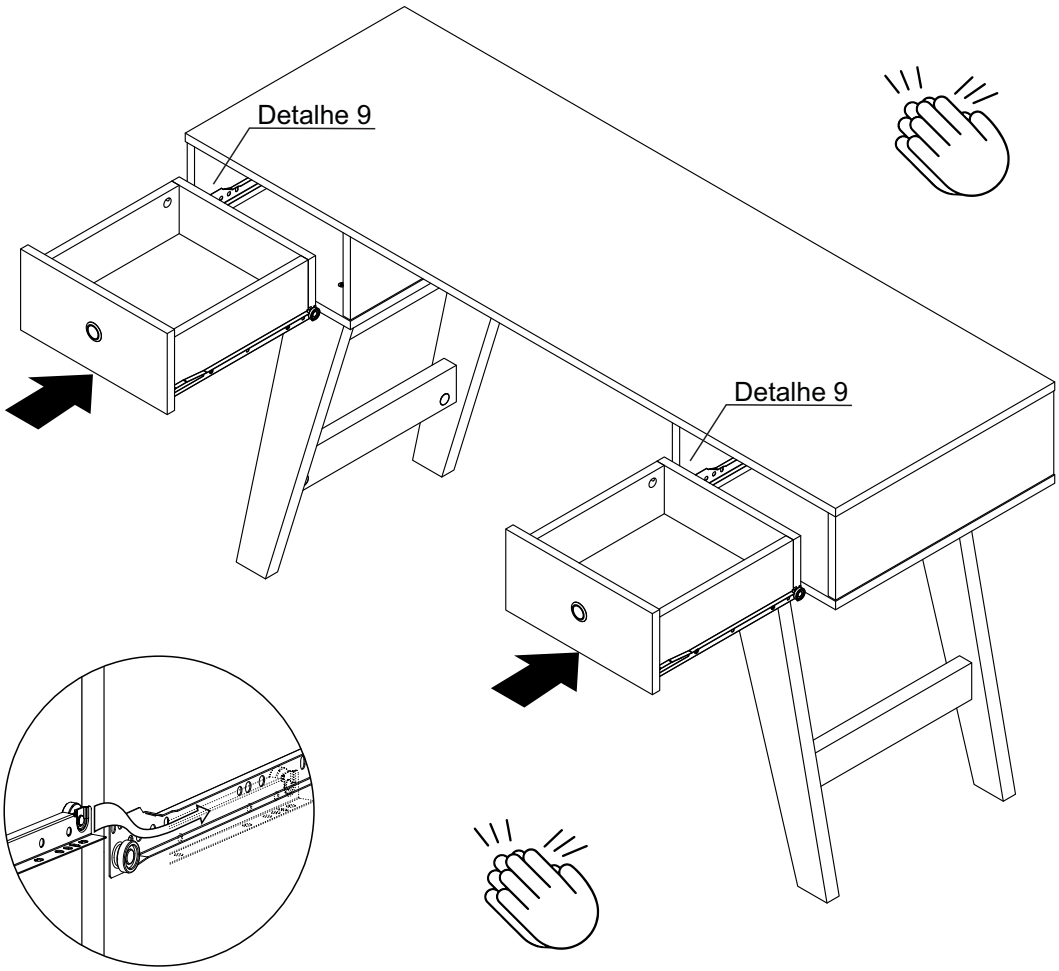

Detalhe 9
Detalle/Detail

Parabéns, você montou seu móvel! Agora é só decorar sua casa e aproveitar!

Queremos ver como ficou o móvel Artely do seu jeito... Marque a gente com a #meuartely. Ficaremos felizes em compartilhar!

Ah, e se tiver qualquer dúvida, sugestão ou comentário, entra em contato com a gente pelo nosso site www.artely.com.br.

¡Congratulaciones, montaste tu mueble! ¡Ahora solo decora tu casa y desfruta!

Queremos ver este producto en tu hogar, a tu manera... Utilice #meuartely, ¡ficaremos encantados de compartir tu foto!

Si tienes alguna duda, sugerencia o comentario, contáctenos a través de nuestro sitio web www.artely.com.br.

Congratulations, you've assembled your new furniture! Decorate your home and enjoy!

We want to see how this product is in your home... Use #meuartely, we will be happy to share your picture!

If you have any doubt, suggestion or comment, get in touch with us througho our website www.artely.com.br