MANUAL DO PRODUTO

Manual del Producto
User's Guide

ARTELY®
Complementos para Sala

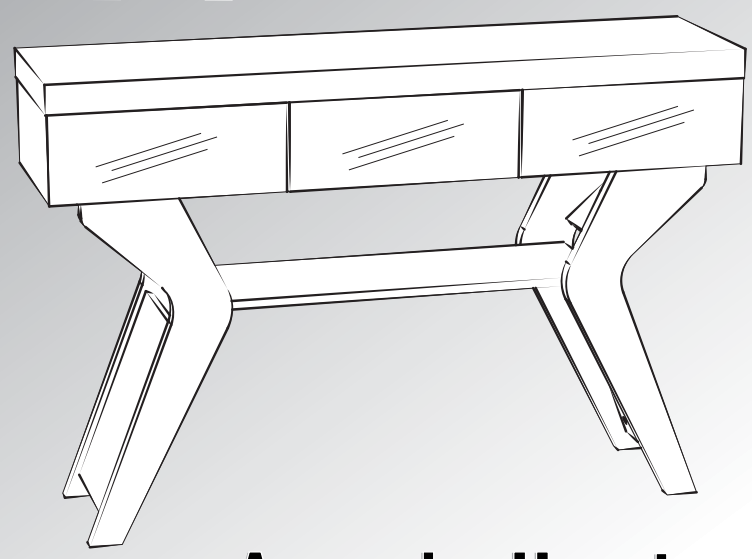

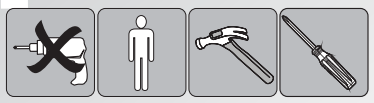

Aparador Houston III

Aparador Houston III / Houston III Console Table

Versão 1.0 / Versión 1.0 / Version 1.0

www.artely.com.br

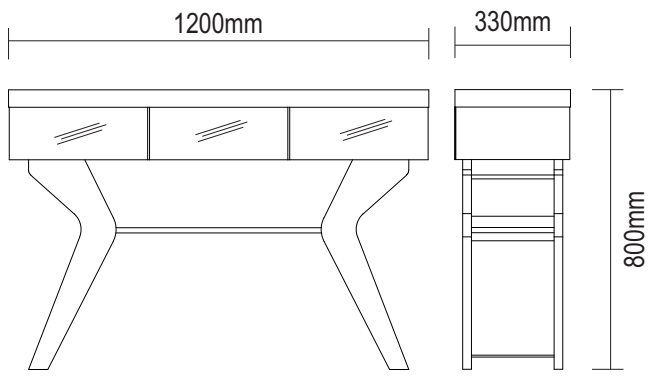

frente/frente/front lateral/lado/side

Assista ao vídeo de montagem
Asista al video de montaje
Watch the assembly video

Conservação e Limpeza

Conservación y Limpieza
Conservation and Cleaning

Não expor o produto ao sol, altas temperaturas e umidade. *Não arrastar objetos sobre a superfície do móvel (ex.: TV, DVD, aparelho de som, objetos decorativos...)* e manter em local seco e arejado.
Para a limpeza, utilizar um pano seco e macio. Não é necessário o uso de materiais abrasivos ou álcool.

No exponga el producto a la luz solar, las altas temperaturas y la humedad. No arrastre los objetos a través de la superficie de la unidad (por ejemplo, TV, DVD, equipo de música, objetos de decoración ...) Mantener en un lugar fresco y seco.
Para la limpieza, utilizar un paño seco y suave. El uso de materiales abrasivos o del alcohol no es necesario.

Do not expose the product to sunlight, high temperatures and humidity. Do not drag objects across the surface of the unit (TV, DVD, stereo, decorative objects ...) keep it in a cool dry place.
For cleaning, use a dry and soft cloth. Do not use abrasive materials or alcohol.

Lista de Materiais

Lista de Materiales/ Hardware List

A	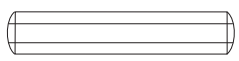	Cavilha / Tarugo / Dowel	36
B	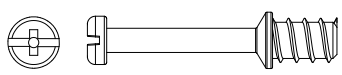	Minifix / Minifix / Minifix	32
C	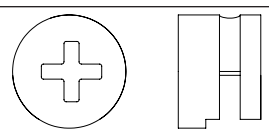	Tambor / Tambor / Minifix Cam	32
D		Tapa furo adesivo / Adhesivo / Hole Cover	12
E	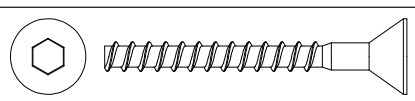	Parafuso Tornillo / Screw Ø5,0x40mm	08
F		Sapata Fixa / Pata Fija / Fixed Foot Ø5x10mm	04
G	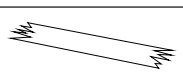	Fita dupla face Cinta doble face / Double face tape	15
I	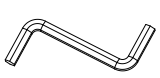	Chave Zeta / Clave Zeta / Allen Key	01

- **O número na borda da peça corresponde ao manual.**
- **Para retirada do número usar Lustra-Móveis ou Álcool em Gel.**
- -El número en el borde de la pieza coincide con el manual.
- -Use alcohol en gel o lustrador para muebles para eliminar los números.
- -The number on the edge of the piece matches the manual.
- -Use Alcohol Gel or Furniture Polish to remove the numbers.

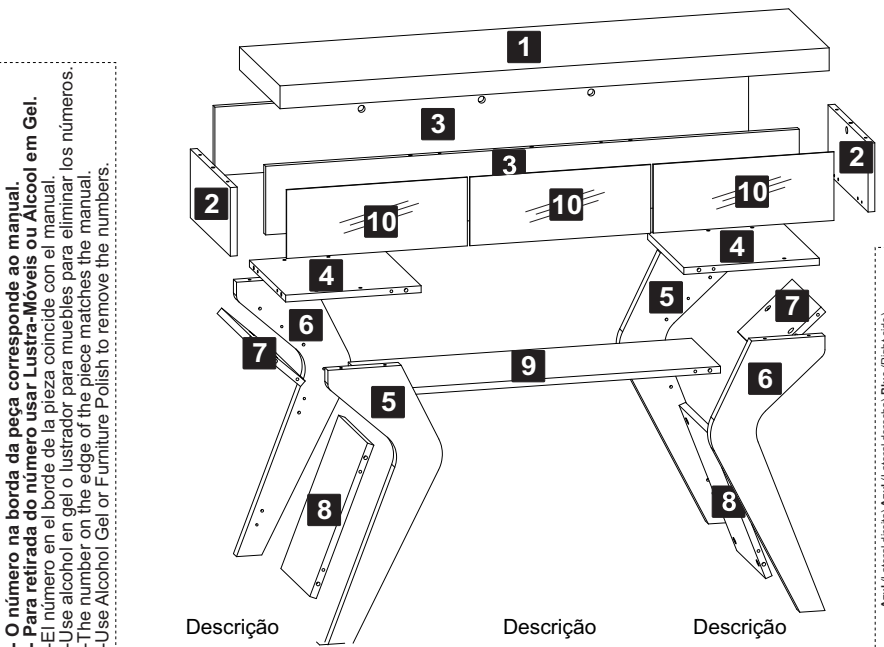

Descrição	Descrição	Descrição
1-Tampo (1200x330x50mm)	1-Tapa	1-Top
2-Lateral (150x326x15mm)	2-Lateral	2-Side
3-Frente/Traseira (1166x150x15mm)	3-Frente/Trasero	3-Front/Back
4-Base (296x296x15mm)	4-Base	4-Base
5-Pé esquerdo (600x250x25mm)	5-Pie izquierdo	5-left foot
6-Pé direito (600x250x25mm)	6-Pie derecho	6-right foot
7-Lateral sup. pé (160x236x15mm)	7-Lateral sup. pie	7-Foot upper side
8-Lateral inf. pé (350x236x15mm)	8-Lateral inf. pie	8-Foot back side
9-Prateleira (750x236x15mm)	9-Anaquel	9-Shelf
10-Espelho (395x150x3mm)	10-Espejo	10-Mirror

1 Passo / Paso / Step

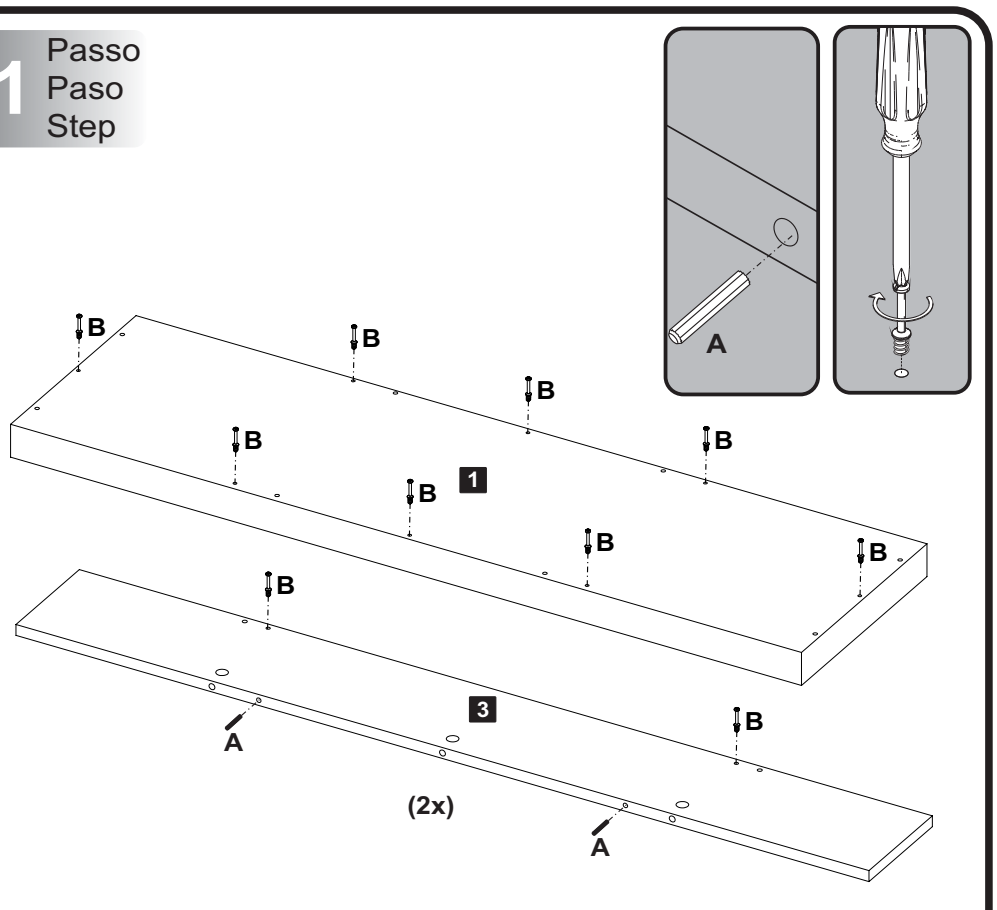

A Cavilha 04 B Minifix Ø7x30mm 14

2 Passo / Paso / Step

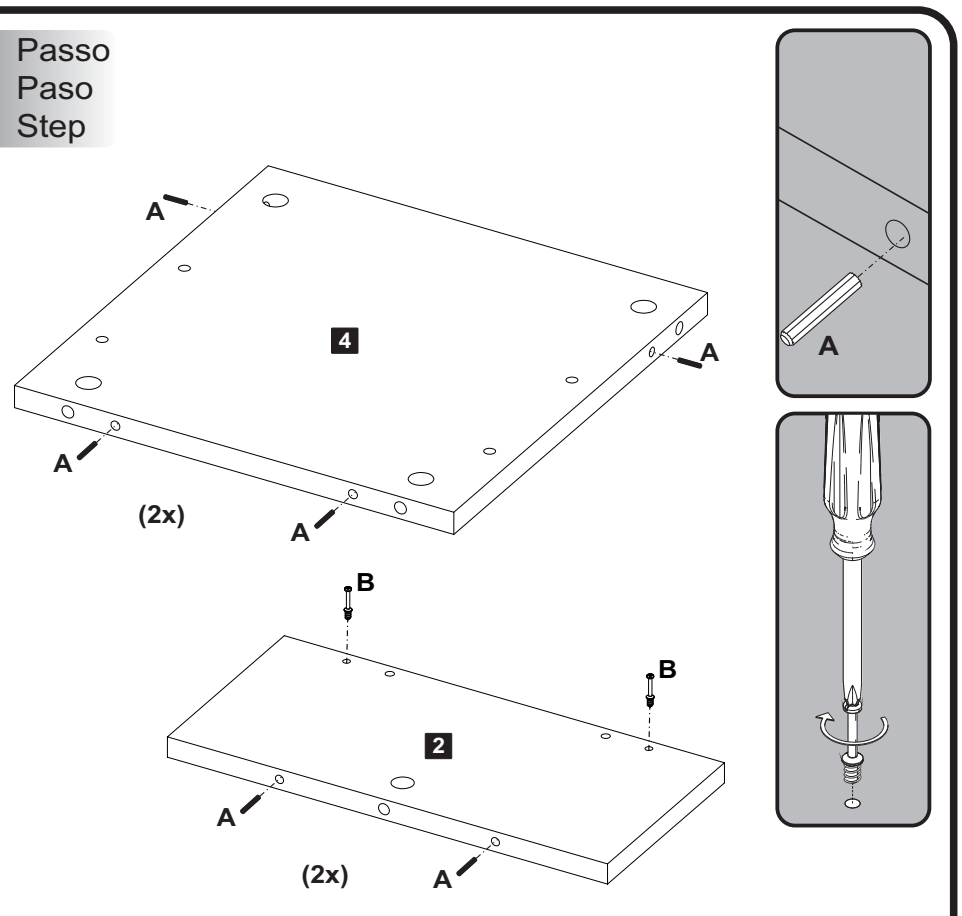

A Cavilha 12 B Minifix Ø7x30mm 04

3 Passo Paso Step

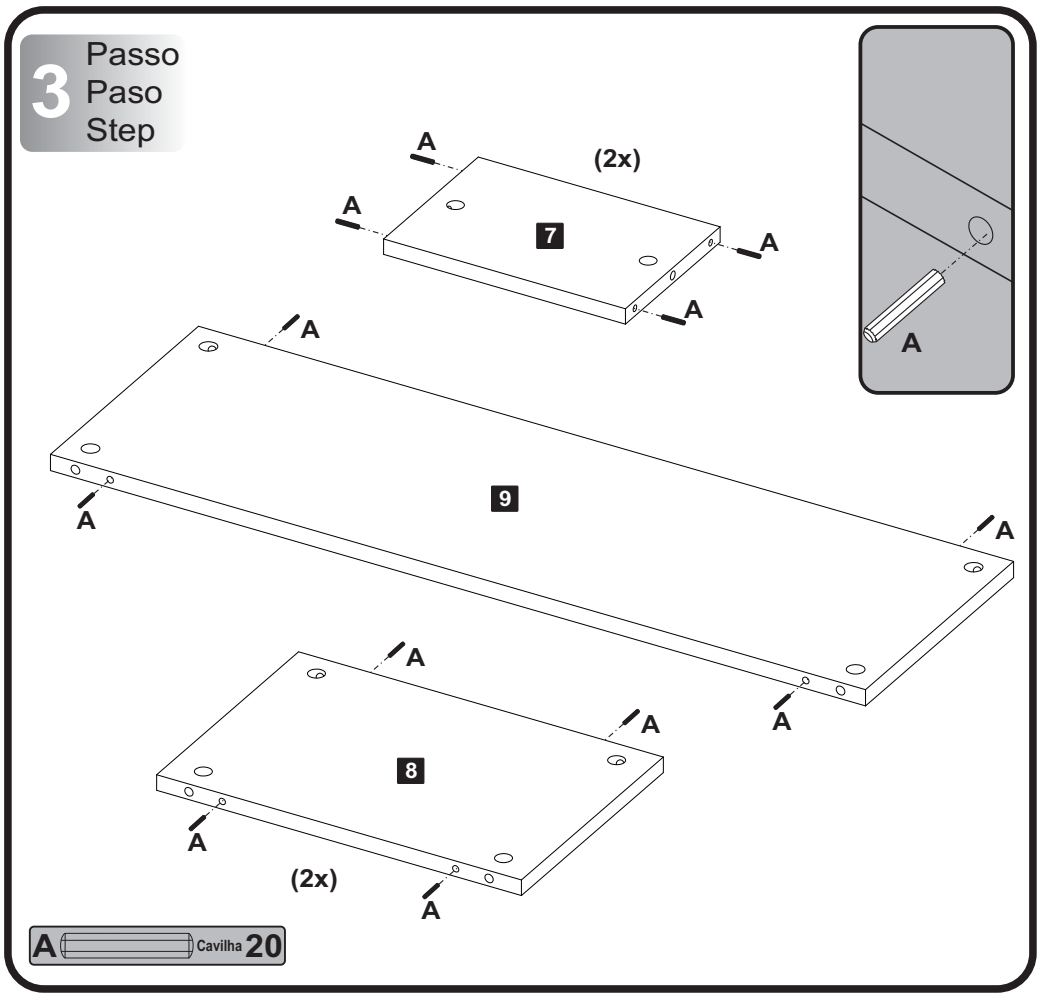

A Cavilha 20

4 Passo Paso Step

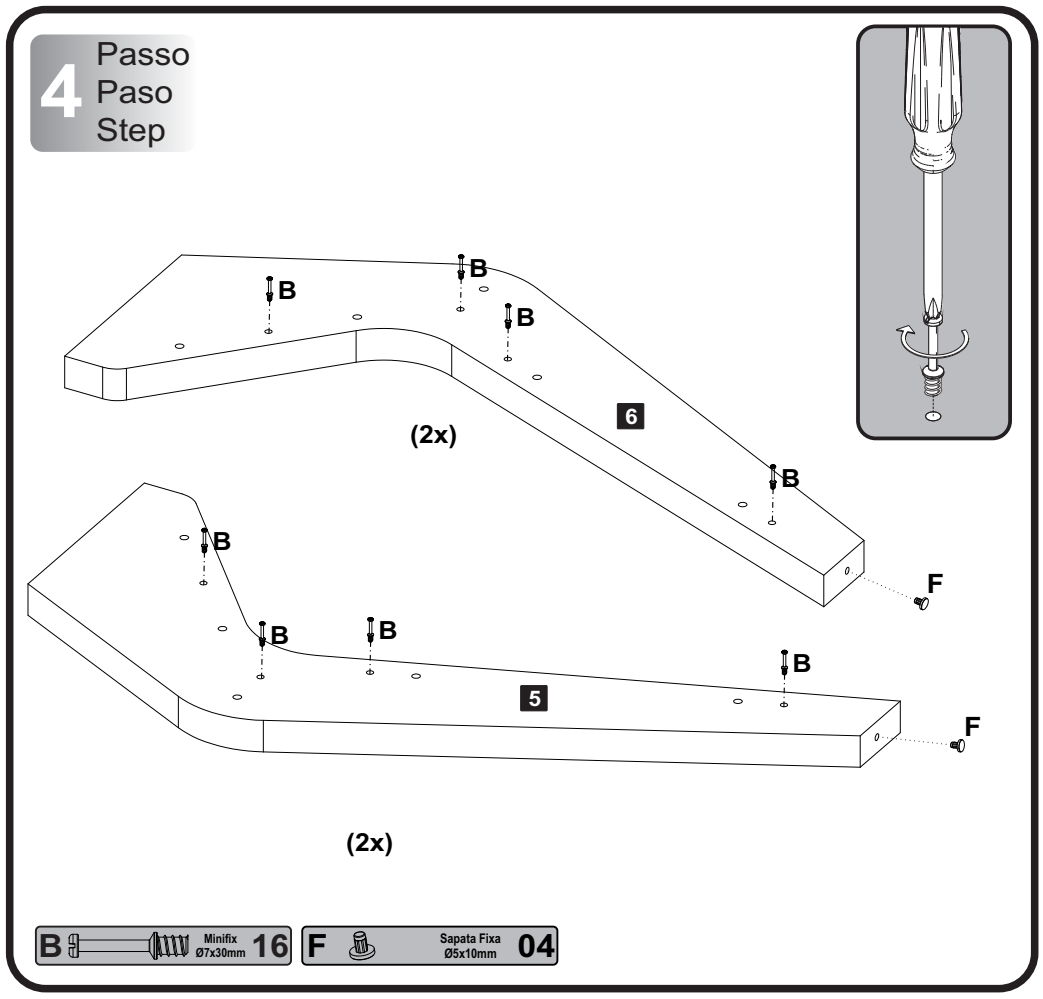

B Minifix Ø7x30mm 16 | F Sapata Fixa Ø5x10mm 04

5 Passo Paso Step

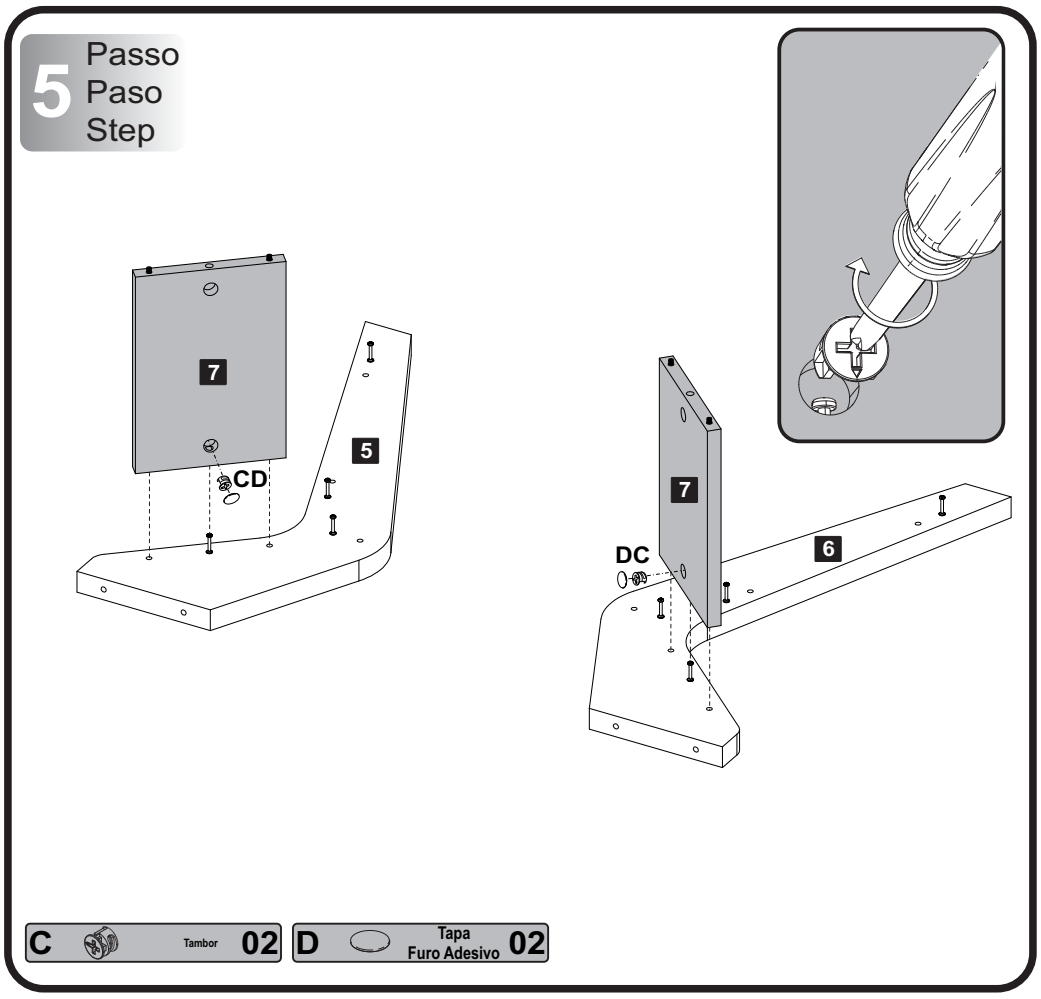

C Tambor 02 | D Tapa Furo Adesivo 02

6 Passo Paso Step

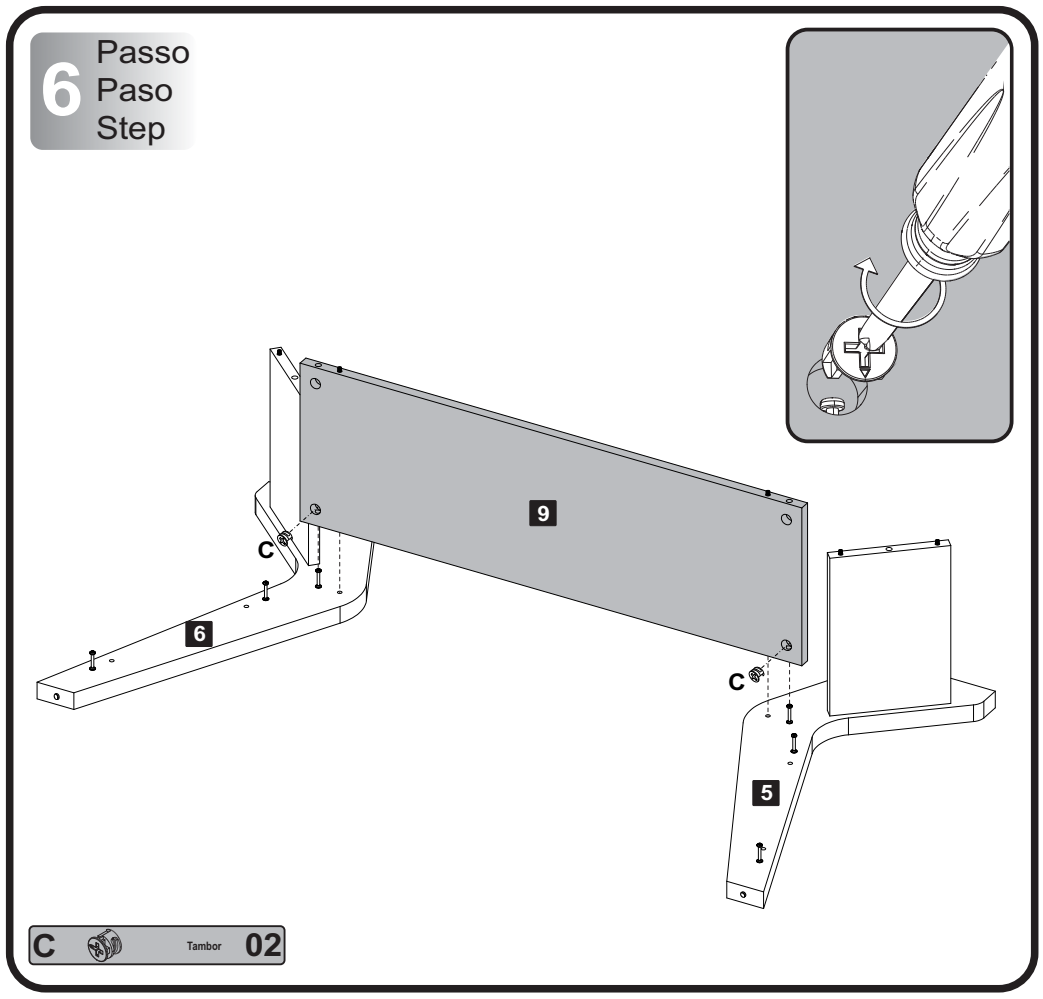

C Tambor 02

7 Passo Paso Step

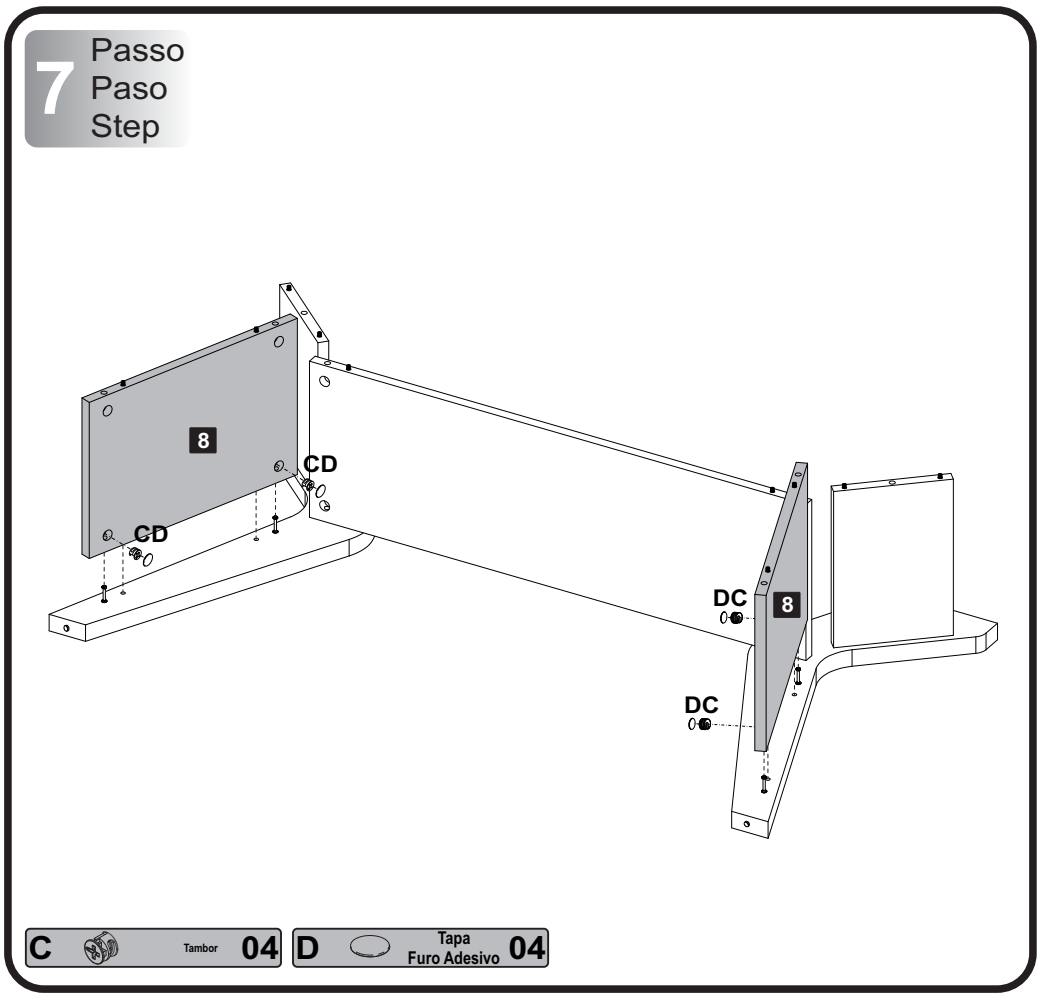

C Tambor 04 | D Tapa Furo Adesivo 04

8 Passo Paso Step

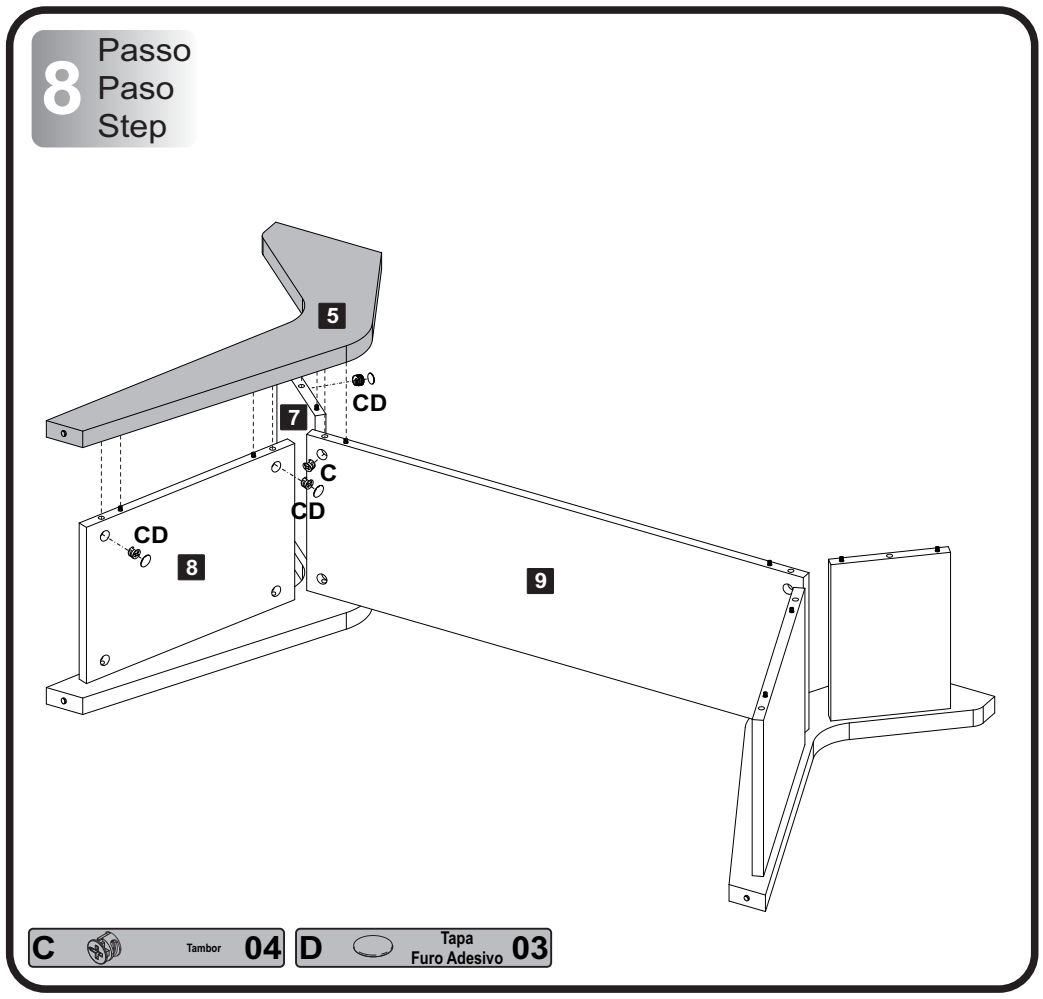

C Tambor 04 | D Tapa Furo Adesivo 03

9 Passo / Paso / Step

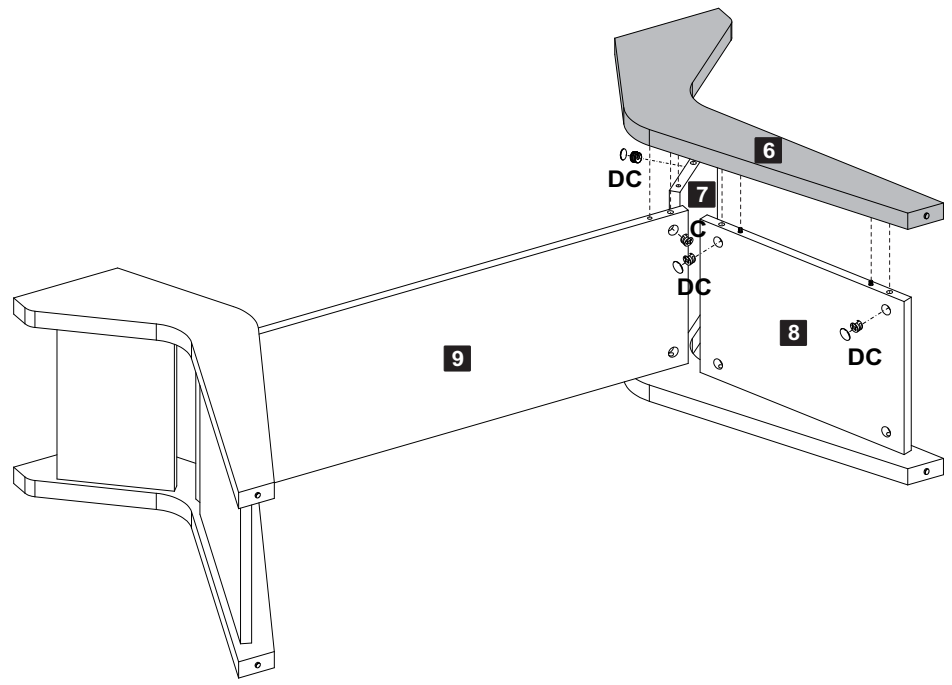

C Tambor 04 | D Tapa Furo Adesivo 03

10 Passo / Paso / Step

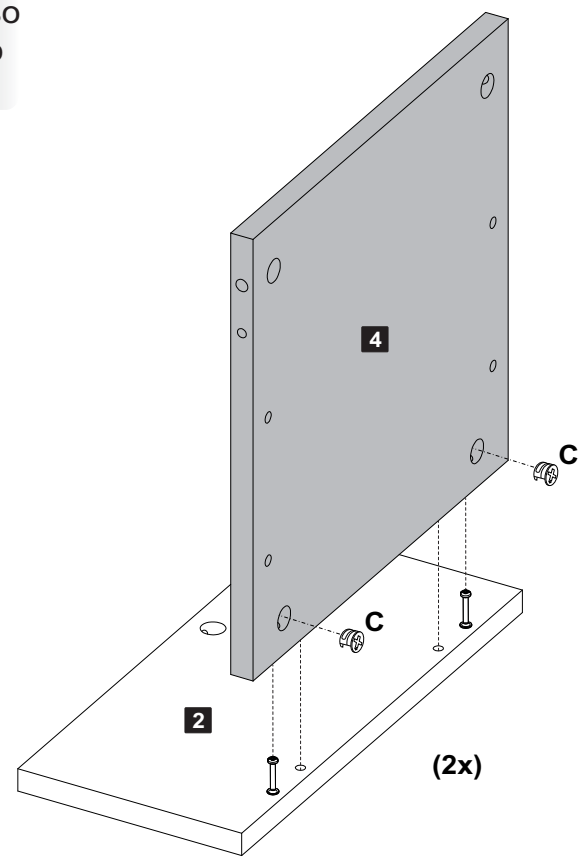

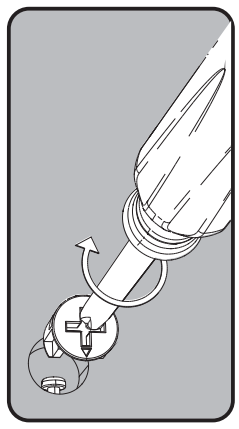

C Tambor 04

11 Passo / Paso / Step

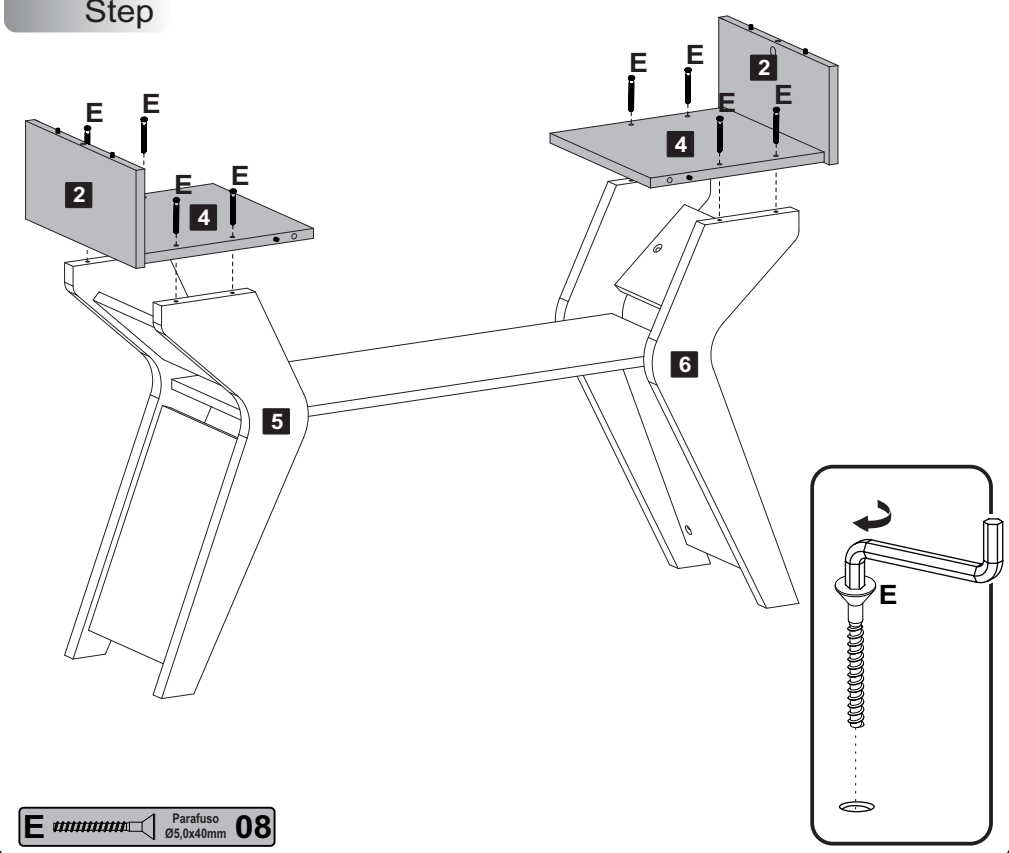

E Parafuso Ø5,0x40mm 08

12 Passo / Paso / Step

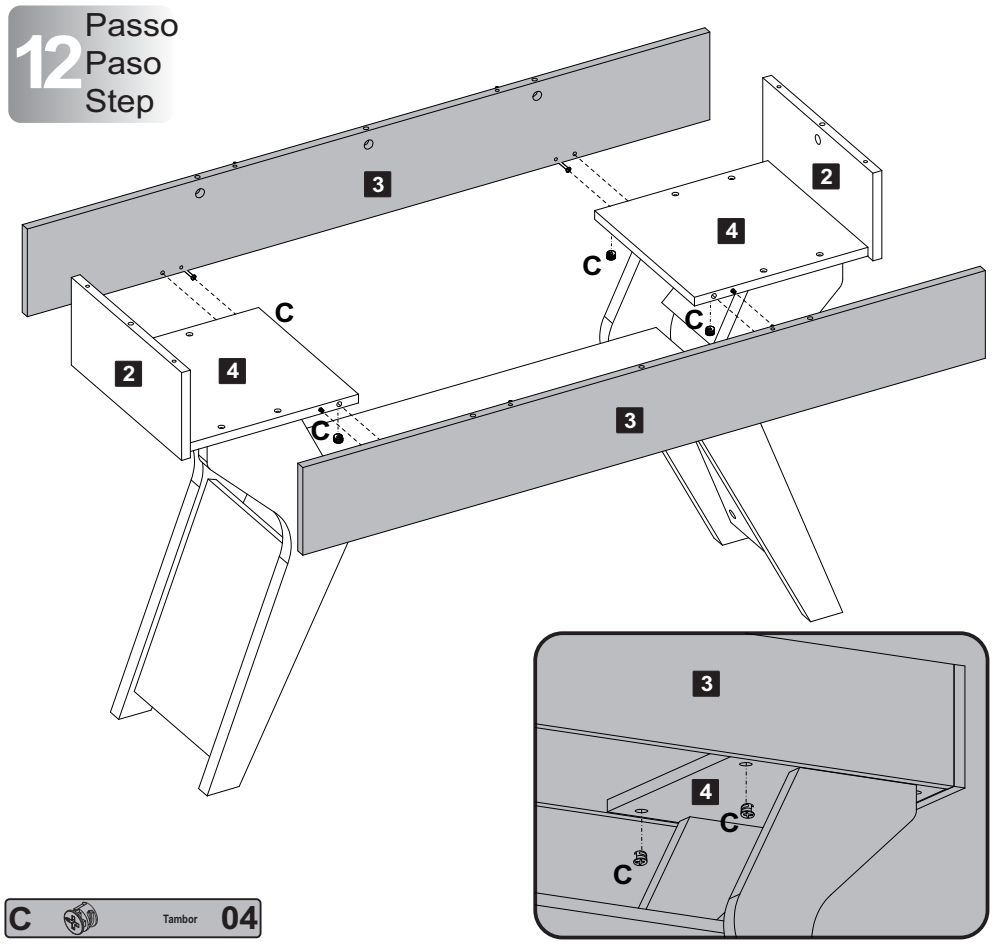

C Tambor 04

13 Passo / Paso / Step

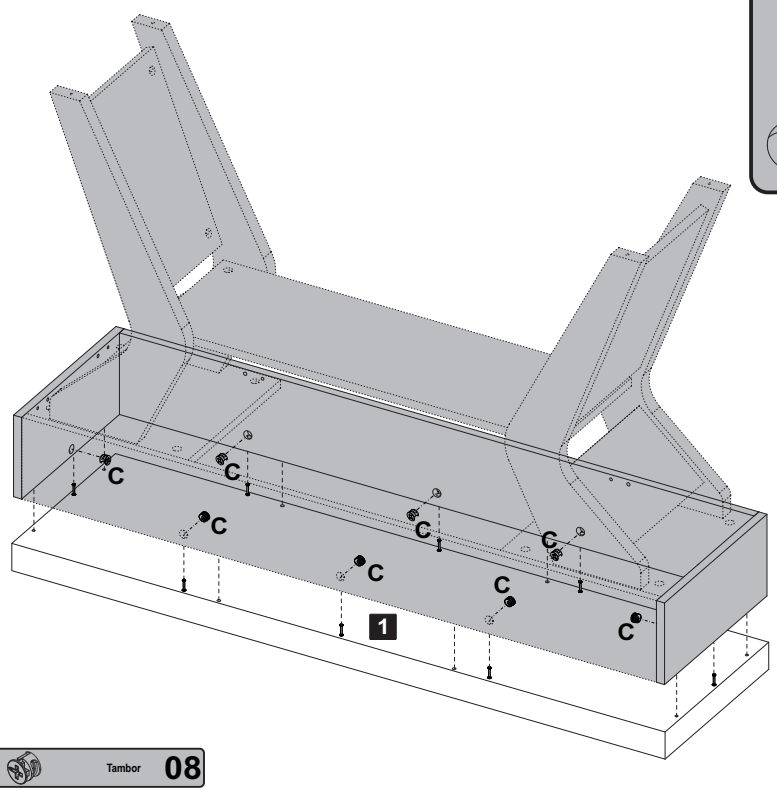

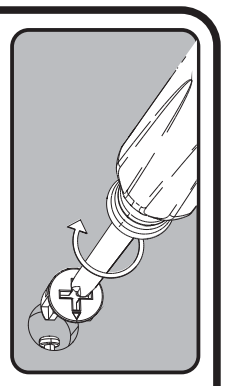

C Tambor 08

14 Passo / Paso / Step

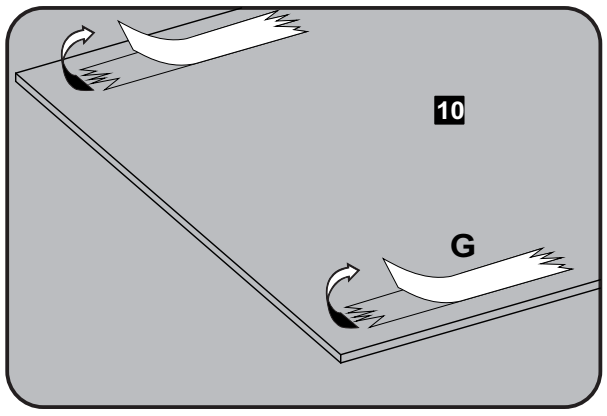

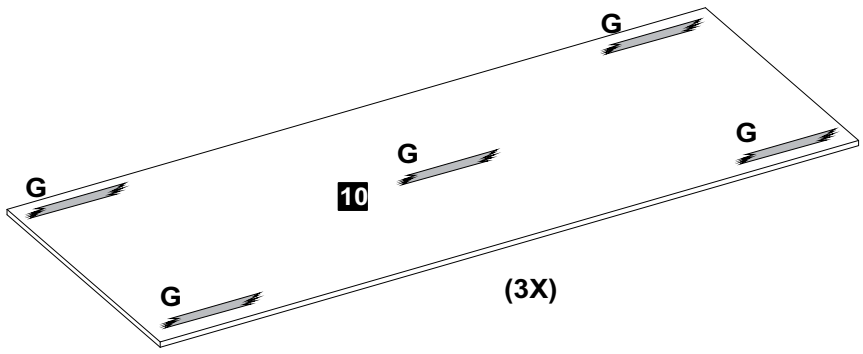

G Fita Dupla Face 15

- Limpar a superfície com um pano antes de aplicar fita dupla face.
-Limpie la superficie con un paño antes de aplicar la cinta doble face.
-Wipe the surface with a cloth before to apply the double face tape.

15 Passo Paso Step

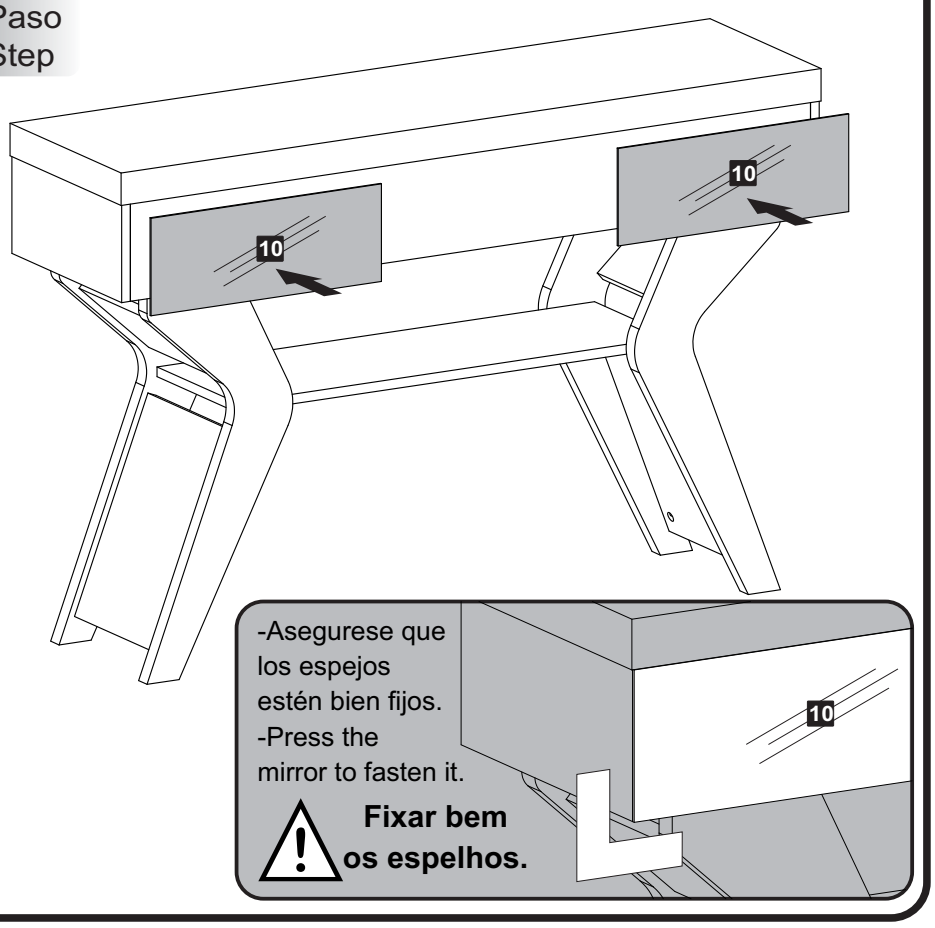

16 Passo Paso Step

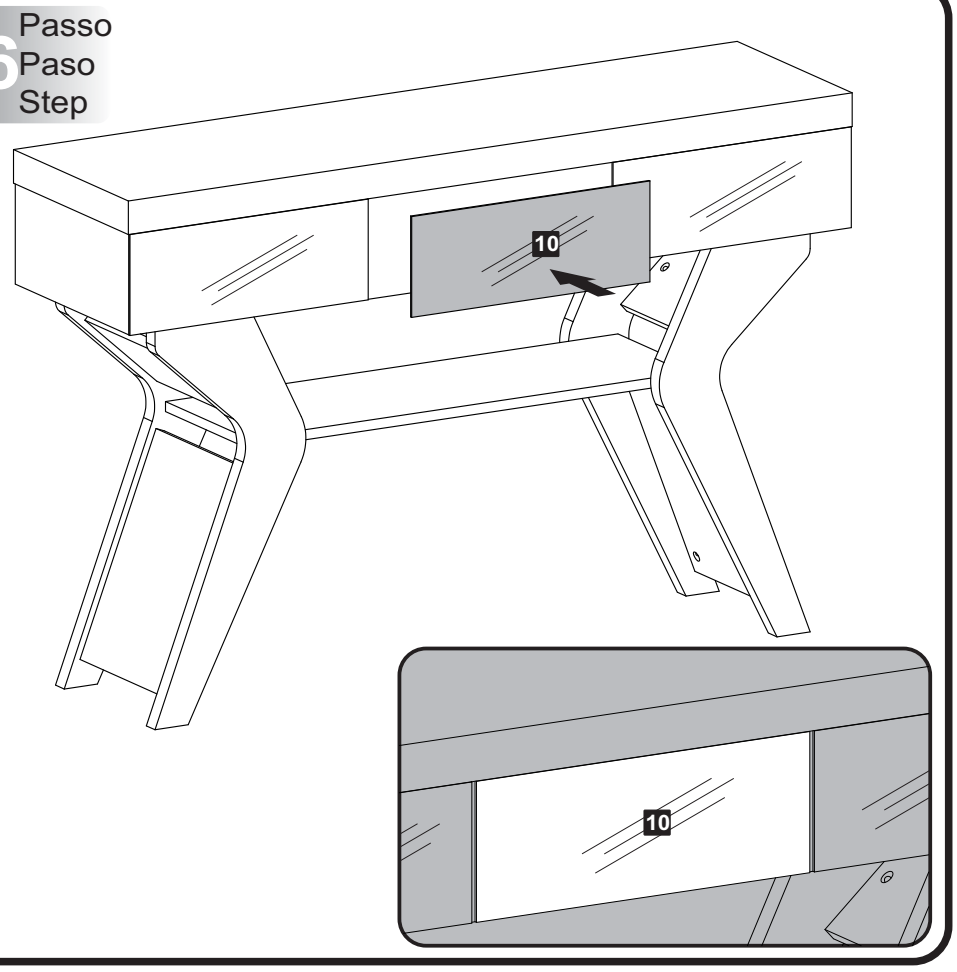

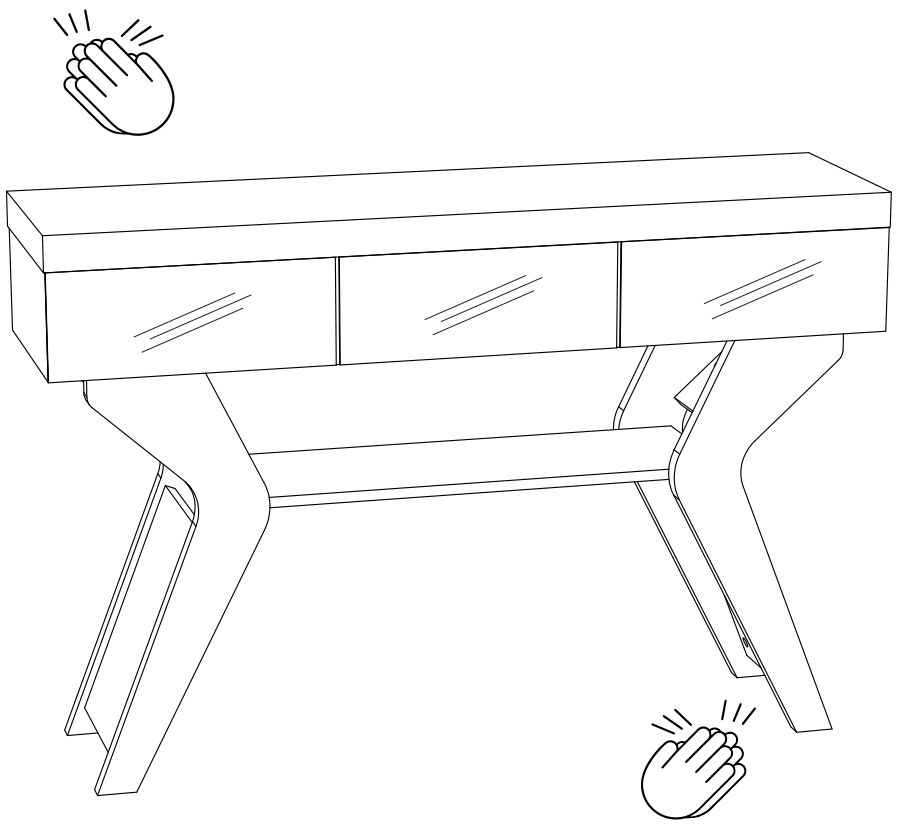

Parabéns, você montou seu móvel! Agora é só decorar sua casa e aproveitar!

Queremos ver como ficou o móvel Artely do seu jeito... Marque a gente com a #meuartely. Ficaremos felizes em compartilhar!

Ah, e se tiver qualquer dúvida, sugestão ou comentário, entra em contato com a gente pelo nosso site www.artely.com.br.

¡Congratulaciones, montaste tu mueble! ¡Ahora solo decora tu casa y desfruta!

Queremos ver este producto en tu hogar, a tu manera... Utilice #meuartely, ¡ficaremos encantados de compartir tu foto!

Si tienes alguna duda, sugerencia o comentario, contáctenos a través de nuestro sitio web www.artely.com.br.

Congratulations, you've assembled your new furniture! Decorate your home and enjoy!

We want to see how this product is in your home... Use #meuartely, we will be happy to share your picture!

If you have any doubt, suggestion or comment, get in touch with us through our website www.artely.com.br.

Garantia

Este certificado de Garantia é uma vantagem adicional oferecida ao consumidor, porém para que o mesmo tenha validade é imprescindível que seja apresentada a NOTA FISCAL de compra do produto.

*Com este produto, a **Artely** tem como objetivo atender plenamente o proprietário-consumidor, proporcionando a garantia na forma aqui estabelecida, pelo período de 6 meses a partir da data da nota fiscal de compra. A **Artely** restringe a sua responsabilidade à substituição gratuita das peças defeituosas, em caso de defeitos ou avarias devidamente constatados como sendo de fabricação, durante a vigência desta garantia.*

*A **Artely** declara a garantia nula e sem efeito se o produto for alterado, adulterado, molhado ou consertado e ainda pela prática de montagem inadequada ou mau uso. Também será considerada nula em casos de força maior, como aqueles causados por agentes da Natureza (chuvas, incêndios, excesso de umidade, cupins,...) e eventos externos como objetos arrastados sobre a superfície do móvel (ex.: TV, DVD, aparelho de som, objetos decorativos...).*

Para exercer seus direitos de comprador é importante que antes de montar seu produto você leia com atenção as instruções de cada passo do manual de montagem que acompanha o móvel.

Caso o produto não esteja em conformidade, entre em contato com a loja onde efetuou a compra e faça sua reclamação, apontando os defeitos técnicos observados. Para agilizar o seu atendimento, tenha sempre em mãos o manual de montagem com os respectivos números das peças defeituosas, conforme descritas

ARTELY®
Complementos para Sala
www.artely.com.br