16 Passo
Paso
Step

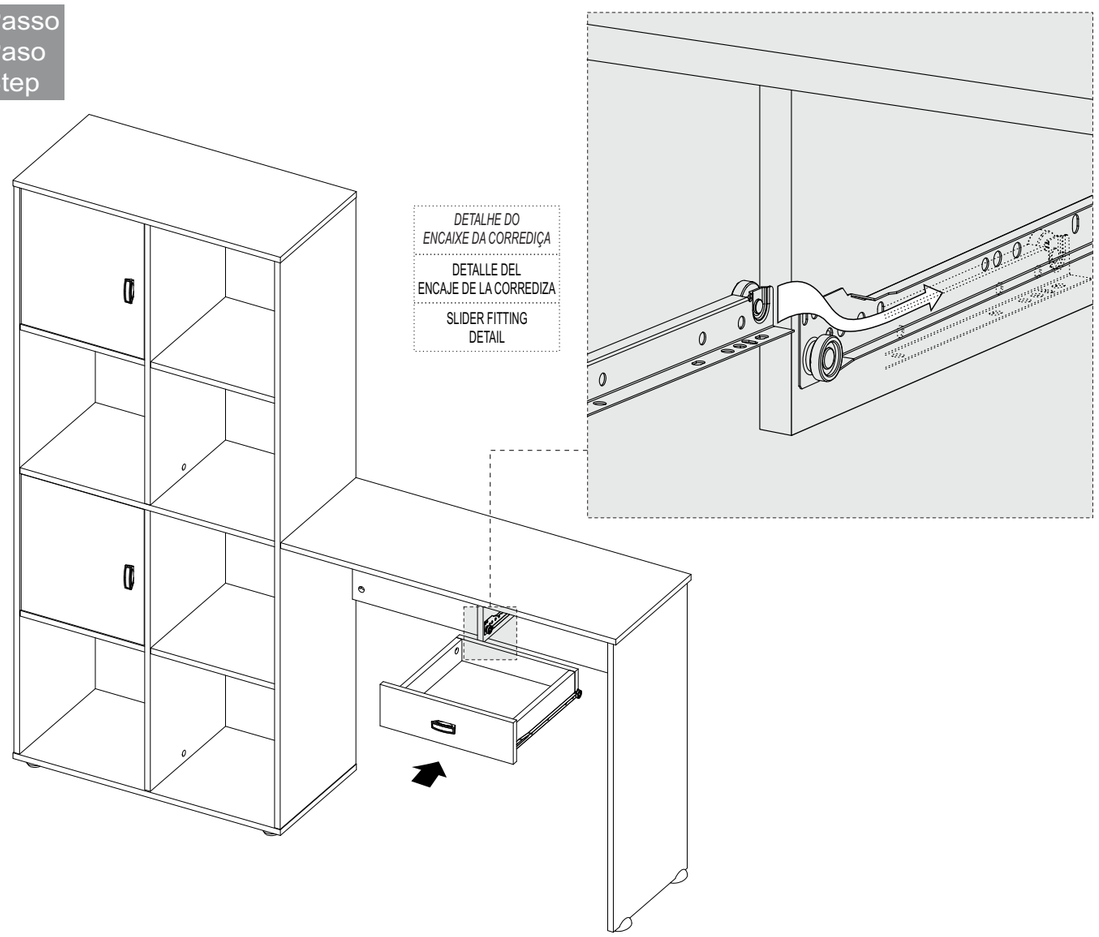

Garantia

Este certificado de Garantia é uma vantagem adicional oferecida ao consumidor, porém para que o mesmo tenha validade é imprescindível que seja apresentada a NOTA FISCAL de compra do produto.

*Com este produto, a **Artely** tem como objetivo atender plenamente o proprietário-consumidor, proporcionando a garantia na forma aqui estabelecida, pelo período de três meses a partir da data da nota fiscal de compra. A **Artely** restringe a sua responsabilidade à substituição gratuita das peças defeituosas, em caso de defeitos ou avarias devidamente constatados como sendo de fabricação, durante a vigência desta garantia.*

*A **Artely** declara a garantia nula e sem efeito se o produto for alterado, adulterado, molhado ou consertado e ainda pela prática de montagem inadequada ou mau uso. Também será considerada nula em casos de força maior, como aqueles causados por agentes da Natureza (chuvas, incêndios, excesso de umidade, cupins,...) e eventos externos como objetos arrastados sobre a superfície do móvel (ex.: TV, DVD, aparelho de som, objetos decorativos...).*

Para exercer seus direitos de comprador é importante que antes de montar seu produto você leia com atenção as instruções de cada passo do manual de montagem que acompanha o móvel.

Caso o produto não esteja em conformidade, entre em contato com a loja onde efetuou a compra e faça sua reclamação, apontando os defeitos técnicos observados. Para agilizar o seu atendimento, tenha sempre em mãos o manual de montagem com os respectivos números das peças defeituosas, conforme descritas no manual.

ARTELY®
Complementos para Sala
www.artely.com.br

MANUAL DO PRODUTO

Manual del Producto
User's Guide

ARTELY®
Complementos para Sala

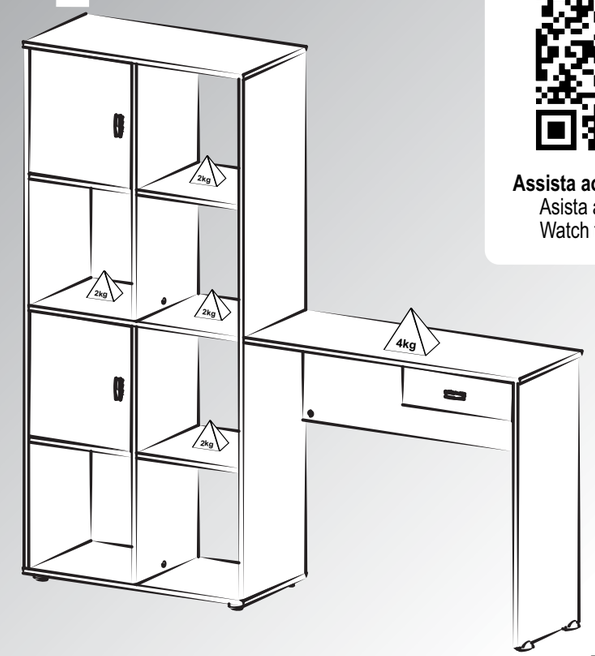

Assista ao vídeo de montagem
Asista al video de montaje
Watch the assembly video

Escrivaninha América

Escritorio América / América Desk

Versão 1.2 / Versión 1.2 / Version 1.2

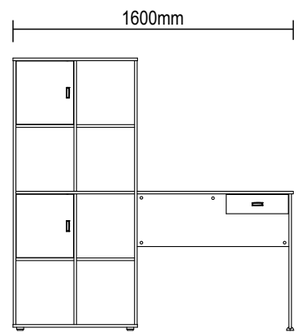

frente/frente/front

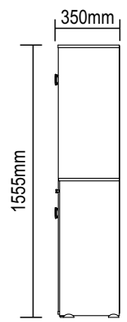

lateral/lado/side

www.artely.com.br

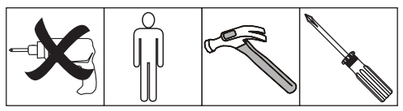

Conservação e Limpeza

Conservación y Limpieza
Conservation and Cleaning

Não expor o produto ao sol, altas temperaturas e umidade. *Não arrastar objetos sobre a superfície do móvel (ex.: TV, DVD, aparelho de som, objetos decorativos...)* e manter em local seco e arejado.
Para a limpeza, utilizar um pano seco e macio. Não é necessário o uso de materiais abrasivos ou álcool.

No exponga el producto a la luz solar, las altas temperaturas y la humedad. No arrastre los objetos a través de la superficie de la unidad (por ejemplo, TV, DVD, equipo de música, objetos de decoración ...) Mantener en un lugar fresco y seco.
Para la limpieza, utilizar un paño seco y suave. El uso de materiales abrasivos o del alcohol no es necesario.

Do not expose the product to sunlight, high temperatures and humidity. Do not drag objects across the surface of the unit (TV, DVD, stereo, decorative objects ...) keep it in a cool dry place.
For cleaning, use a dry and soft cloth. Do not use abrasive materials or alcohol.

Lista de Materiais

Lista de Materiales/ Hardware List

A	Cavilha / Tarugo / Dowel Ø6x30mm	50
B	Minifix Minifix / Minifix Ø7x30mm	21
C	Tambor Tambor / Minifix Cam Ø15x12mm	27
D	Tapa furo adesivo / Adhesivo / Hole Cover Ø18mm	19
E	Haste Dupla Minifix / Minifix Doble Varilla / Double Rod Minifix Ø7x60mm	03
F	Parafuso / Tornillo / Screw Ø3,5x12mm CC	24
G	Parafuso / Tornillo / Screw Ø3,5x40mm CP	05
H	Parafuso / Tornillo / Screw Ø3,5x25mm CF	06
I	Dobradiça Bisagra / Hinge	04
J	Calço Dobradiça Cuna / Chock	04
K	Sapata 40x18mm Pata 40x18mm / Foot 40x18mm	05
L	Pino Suporte Support pin / Pasador de Apoyo	02
M	Corrediça / Guía / Slider 300mm	02
N	Corrediça / Guía / Slider 300mm	02
P	Prego Nail / Clavo 8x8	28
Q	Sapata Esférica Pata esfera / Spherical foot	02
R	Puxador / Tirador / Handle (32mm)	03

Fixação do Minifix e Tambor

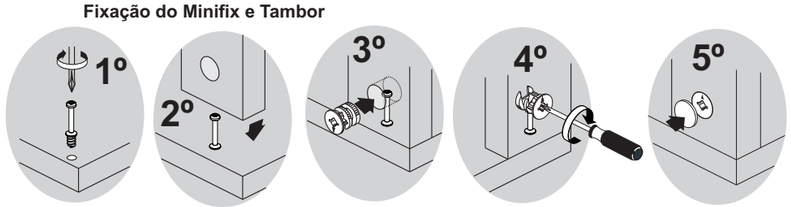

Minifix / Minifix | Peça / Pieza/Piece | Tambor / Tambor / Minifix Cam | Tambor / Tambor / Minifix Cam | Tapa furo adesivo / Adhesivo / Hole Cover

Siga com atenção as instruções de montagem.
Siga con atención las instrucciones de montaje.
Proceed with attention the assembling instructions .

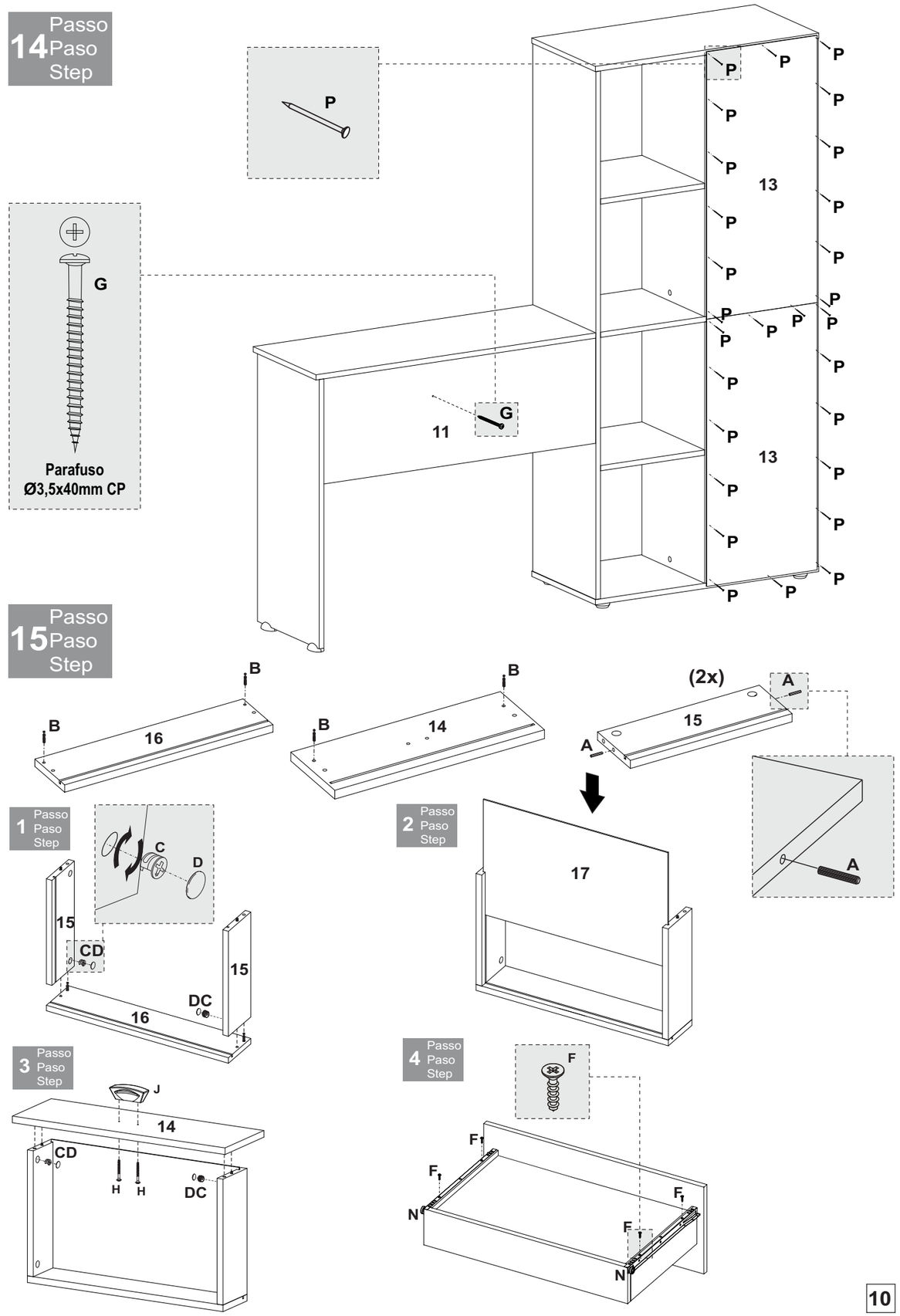

12 Passo / Paso / Step

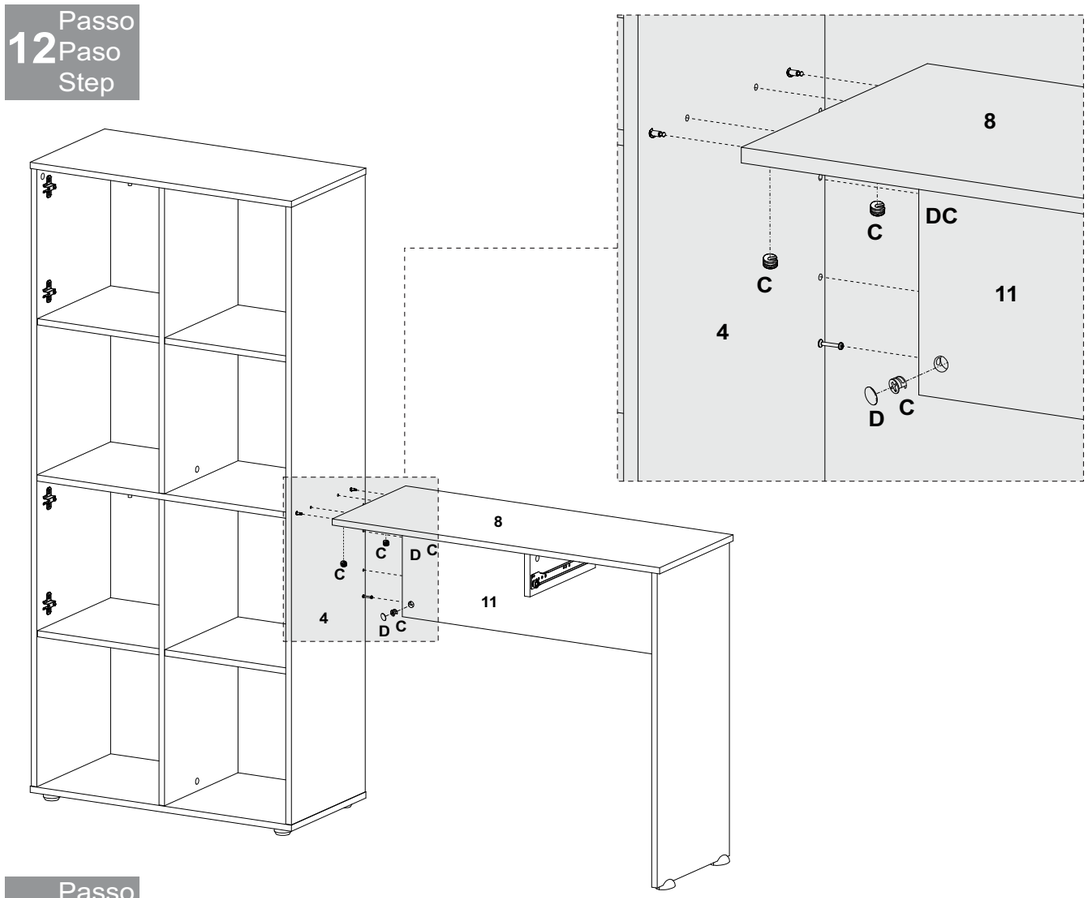

13 Passo / Paso / Step

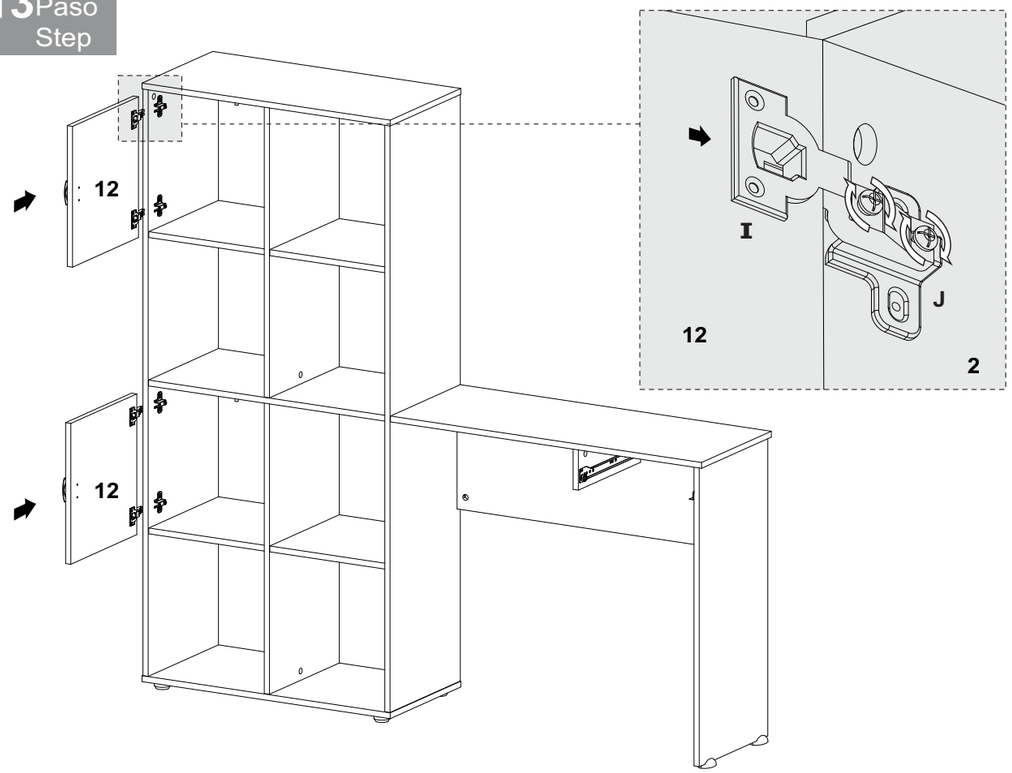

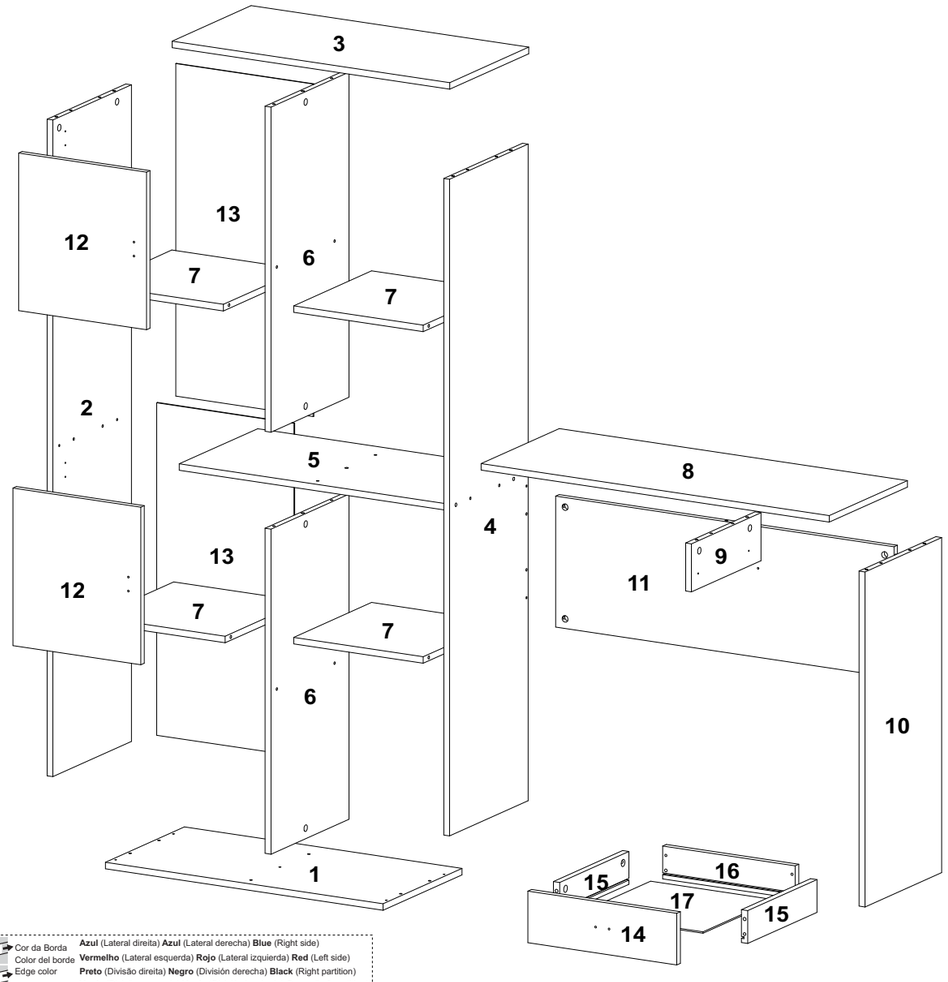

Denominação	Denominación	Description	Qtd
1-Base (710x350x15mm)	1-Base	1-Base	1
2-Lateral esquerda (1505x348x15mm)	2-Lateral izquierda	2-Left side	1
3-Tampo (710x350x15mm)	3-Tapa	3-Top	1
4-Latera direita/Divisão (1505x348x15mm)	4-División	4-Partition	1
5-Prateleira (677x347x15mm)	5-Anaquel	5-Shelf	1
6-Divisão menor (745x346x15mm)	6-División menor	6-Small partition	2
7-Prateleira menor (331x345x15mm)	7-Anaquel menor	7-Small shelf	4
8-Tampo escrivaninha (890x346x15mm)	8-Tapa escritorio	8-Desk top	1
9-Divisão gaveta (308x110x15mm)	9-División cajón	9-Drawer partition	1
10-Lateral direita (768x340x15mm)	10-Lateral derecha	10-Right side	1
11-Traseira tampo escrivaninha (865x300x15mm)	11-Trasera tapa escritorio	11-Desk top back	1
12-Porta (361x327x15mm)	12-Puerta superior	12-Door	2
13-Traseira (762x351x3mm)	13-Trasera	13-Back	2
14-Frente de gaveta (354x110x15mm)	14-Frente cajón	14-Drawer front	1
15-Lateral de gaveta 285 (285x70x15mm)	15-Lateral cajón	15-Drawer side	2
16-Traseira de gaveta (315x70x15mm)	16-Trasera cajón	16-Drawer back	1
17-Fundo de gaveta (295x295x3mm)	17-Fondo cajón	17-Drawer dottom	1

- O número na borda da peça corresponde ao manual.
- Para retirada do número usar Lustra-Móveis, Álcool em Gel ou Borracha.
-El número en el borde de la pieza coincide con el manual.
-Use una goma de borrar blanca, alcohol en gel o lustrador para muebles para eliminar los números.
-The number on the edge of the piece matches the manual.
-Use a White eraser, Alcohol Gel or Furniture Polish to remove the numbers.

1 Passo / Paso / Step

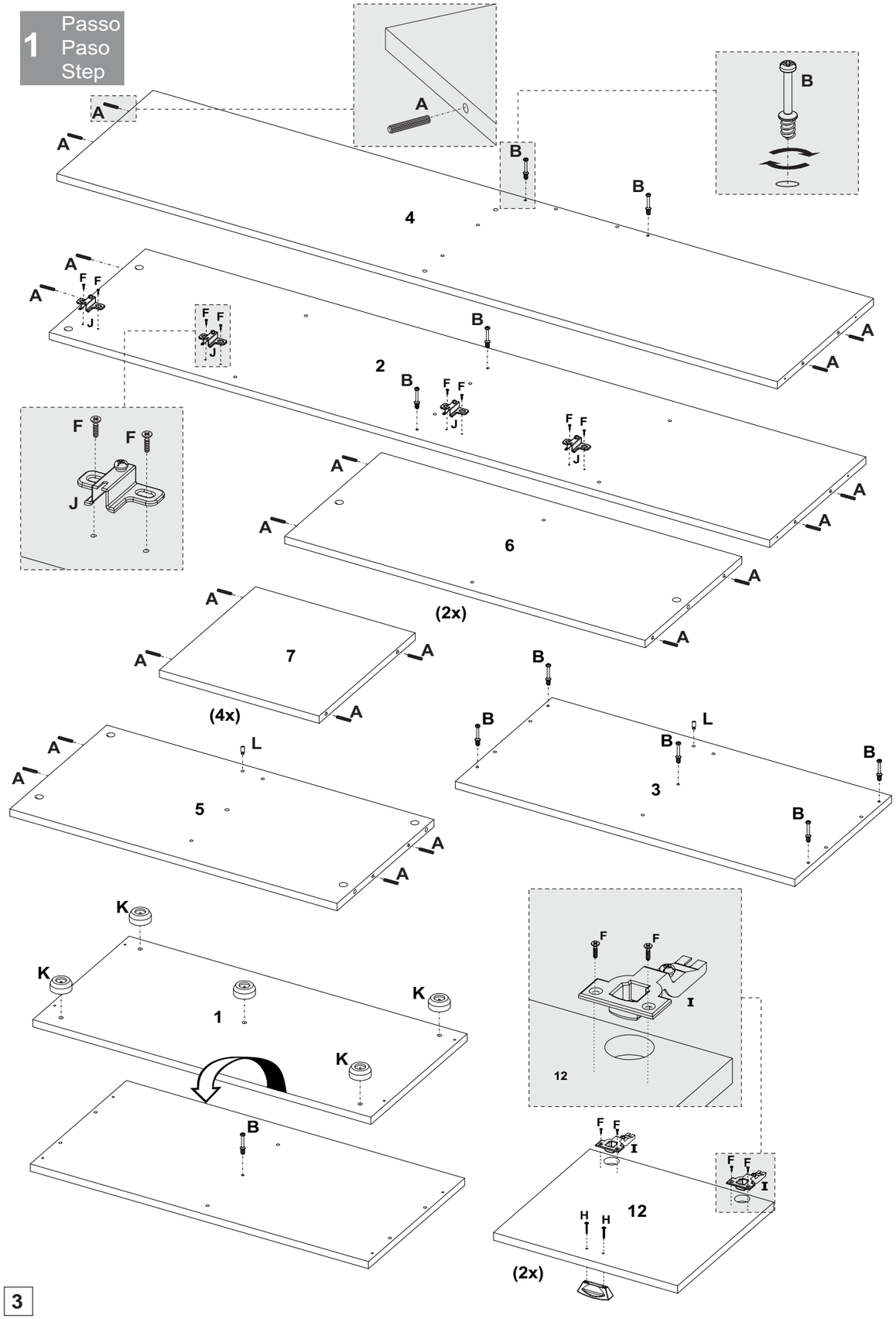

10 Passo / Paso / Step

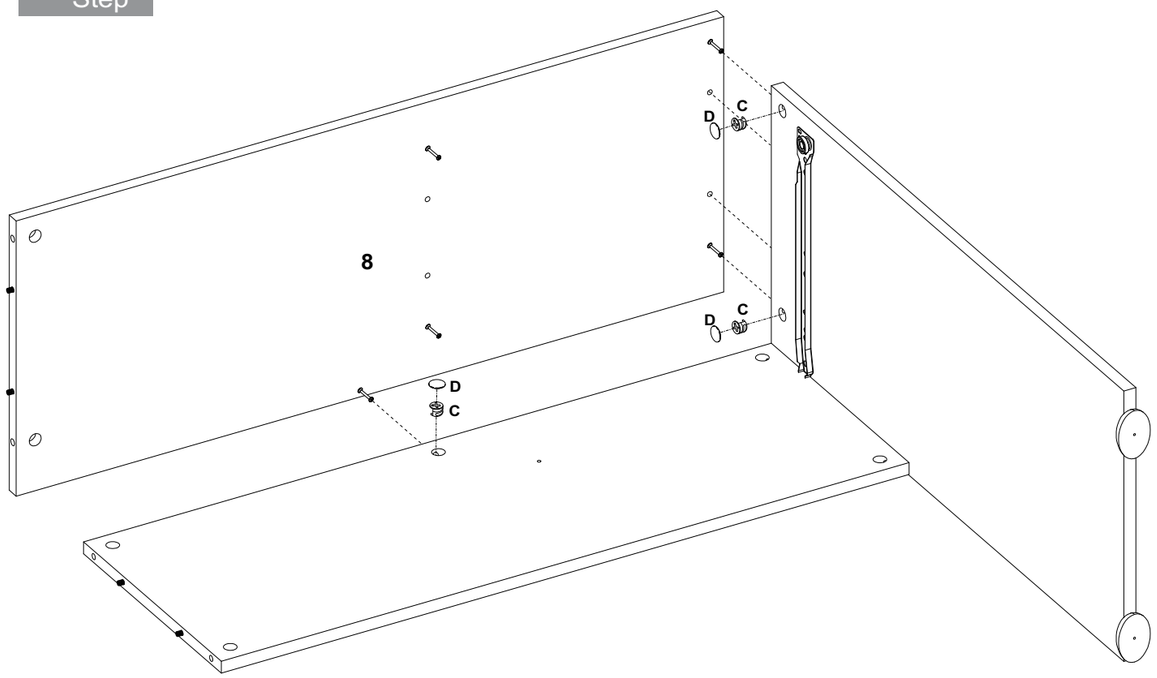

11 Passo / Paso / Step

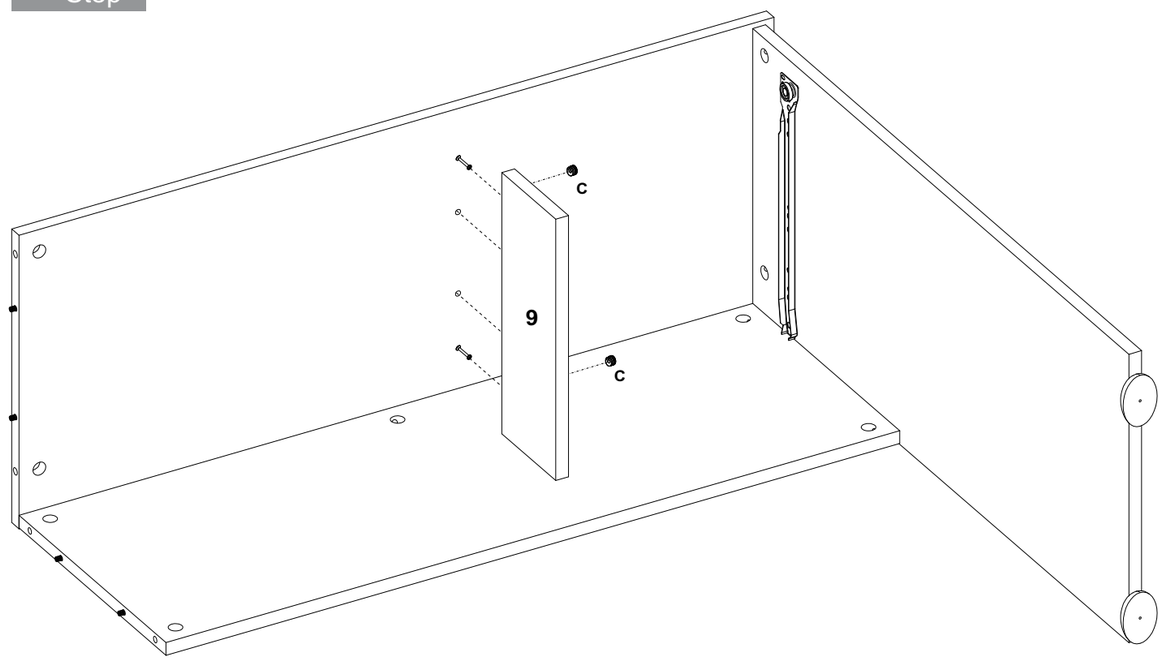

8 Passo Paso Step

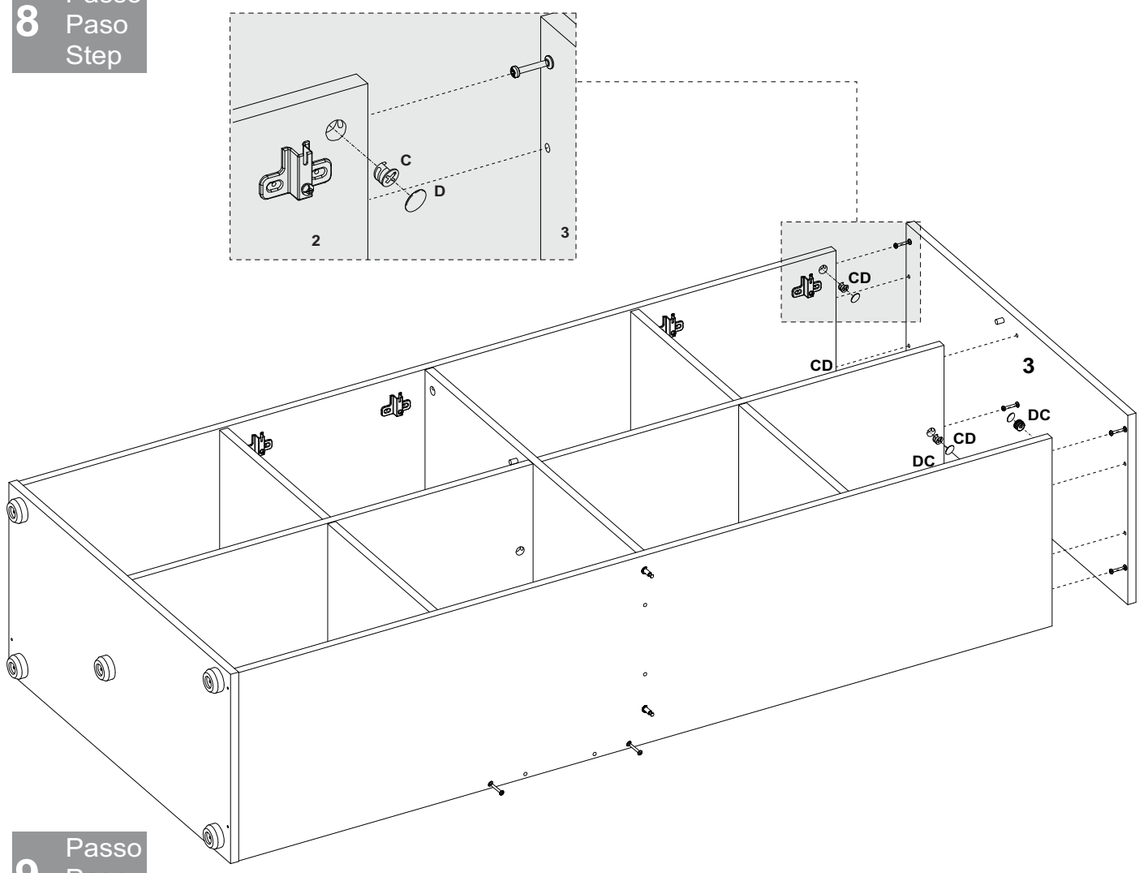

9 Passo Paso Step

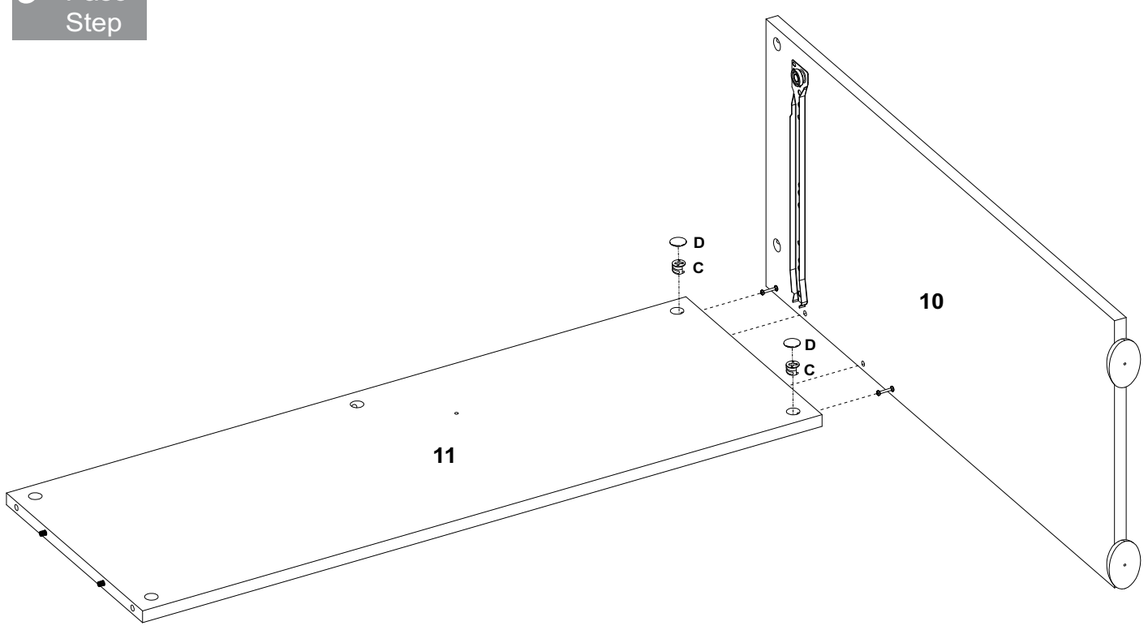

2 Passo Paso Step

Observe que o parafuso deve ser colocado no 1º furo da corrediça.

Observe que el tornillo deve ser colocado en el 1er hoyo de la corrediza.

Note that the screw must be located in the 1st slider holes.

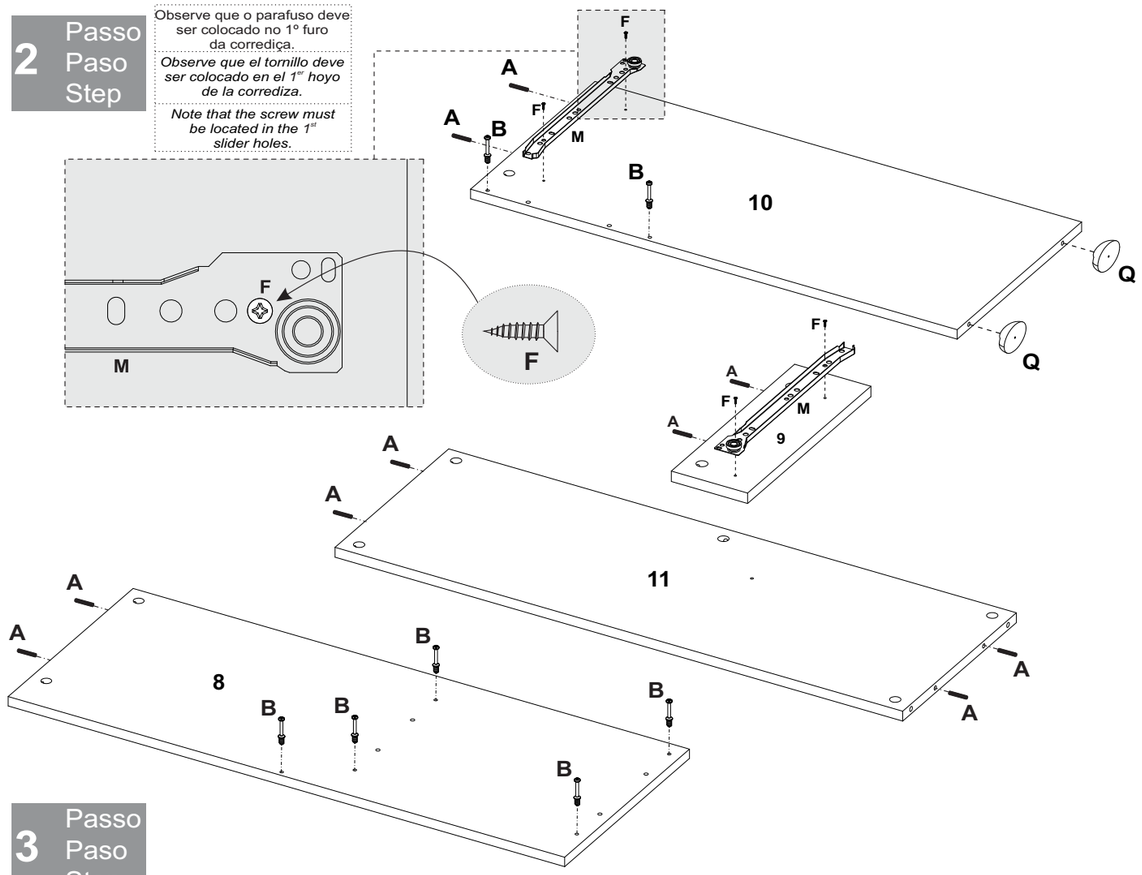

3 Passo Paso Step

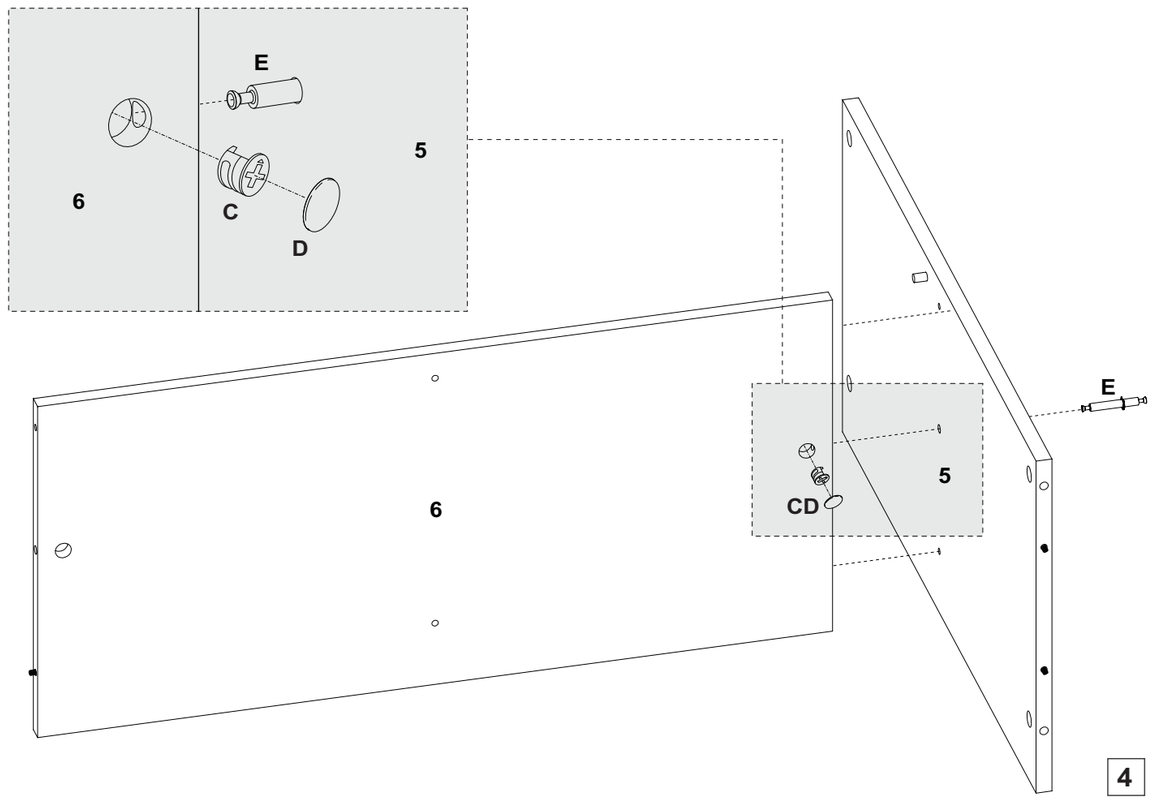

4 Passo Paso Step

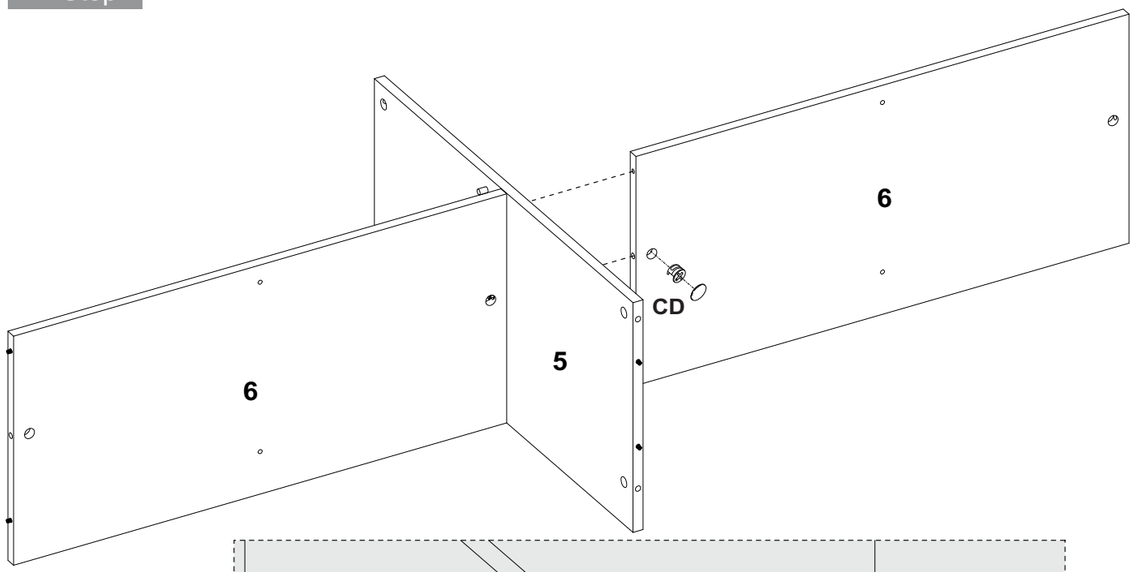

5 Passo Paso Step

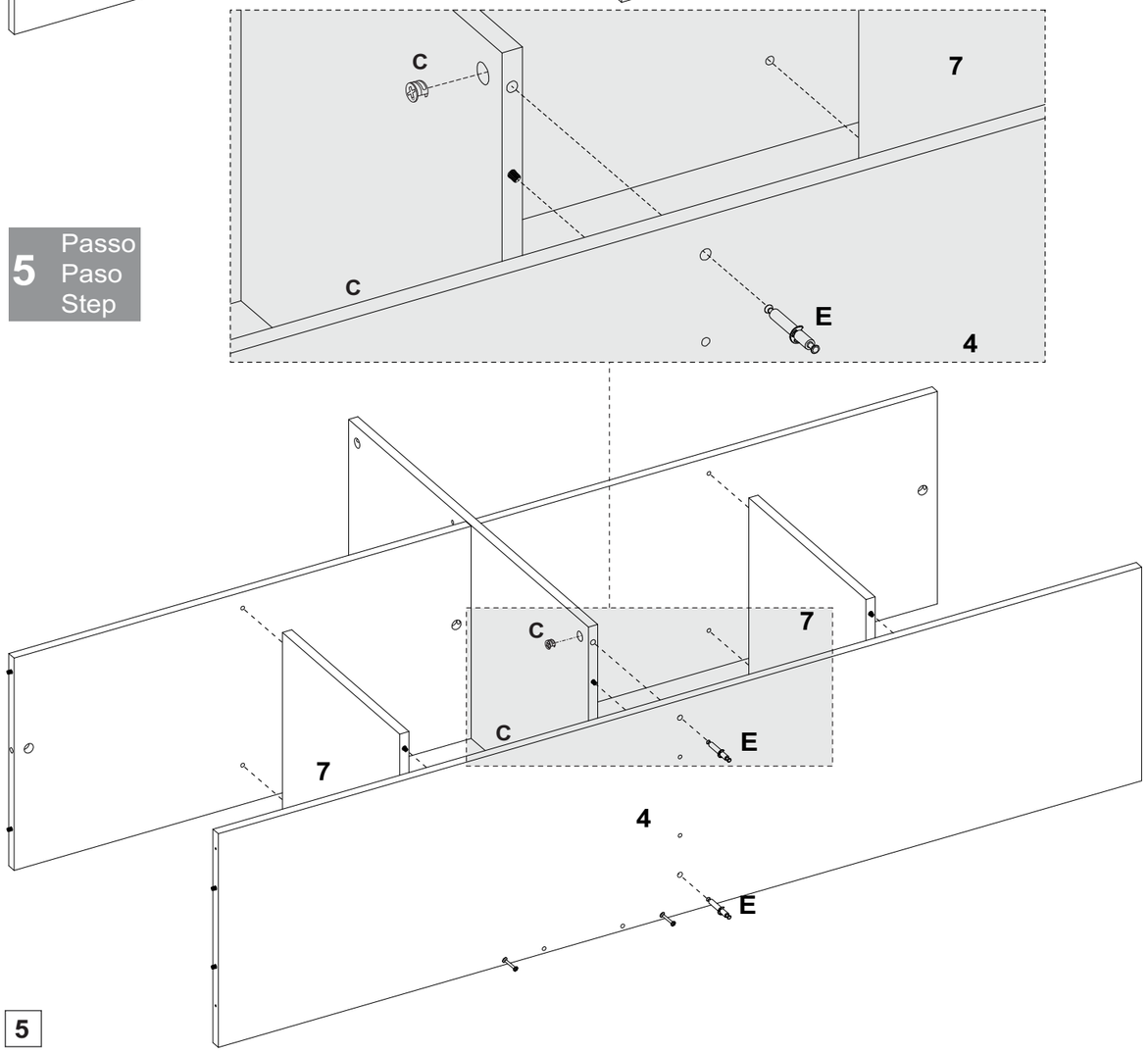

6 Passo Paso Step

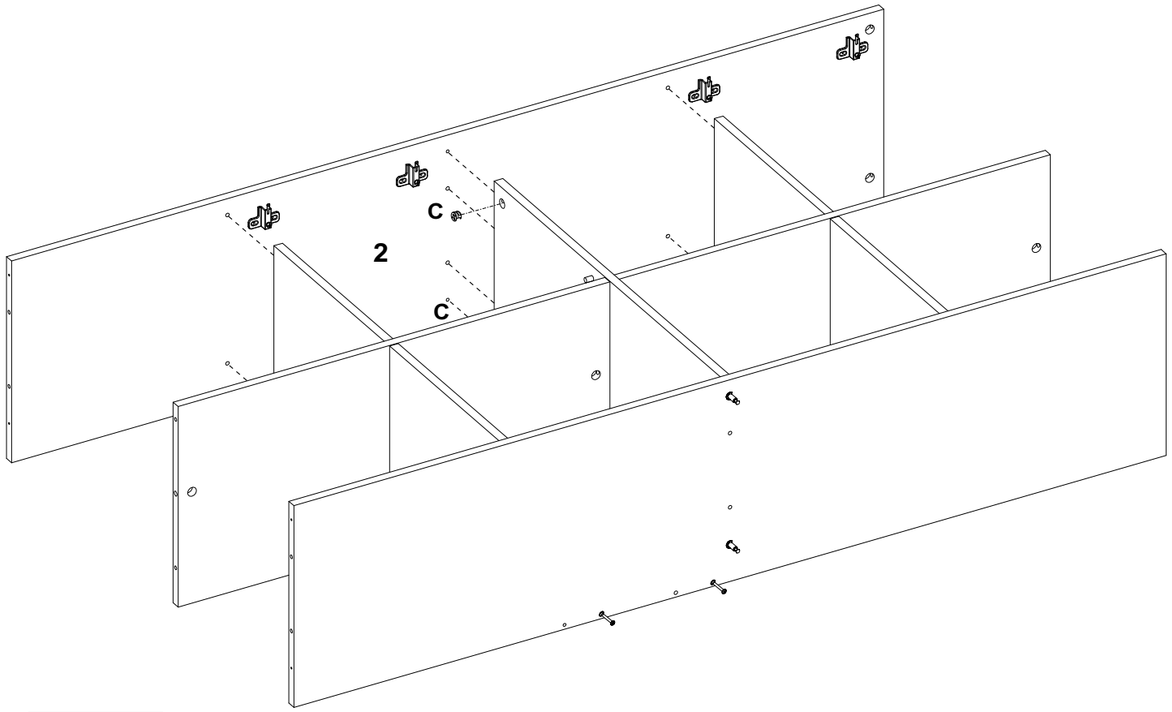
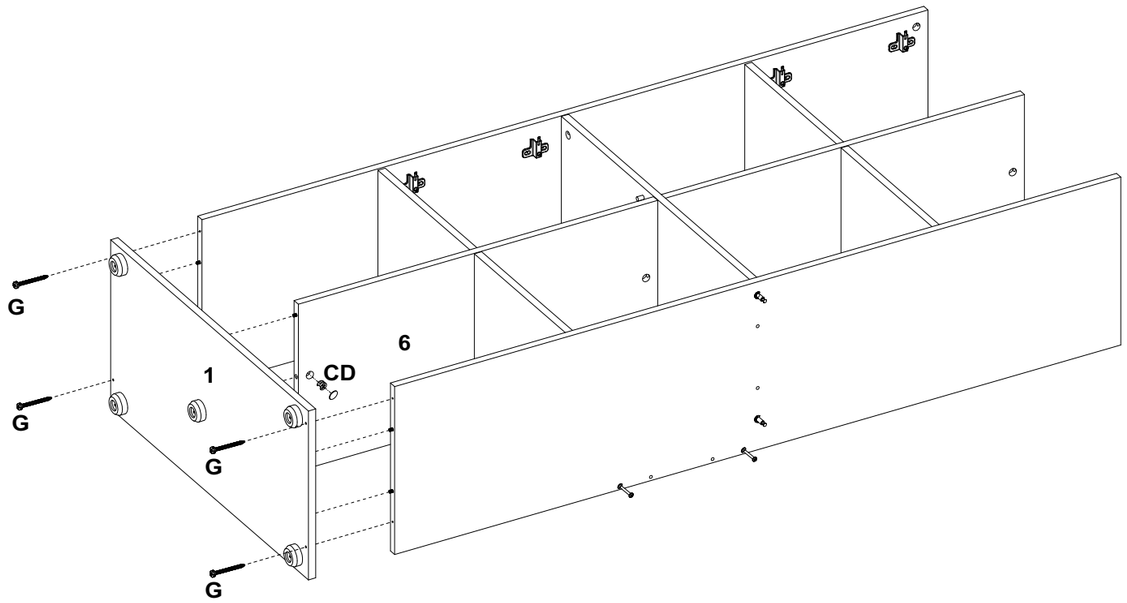
7 Passo Paso Step